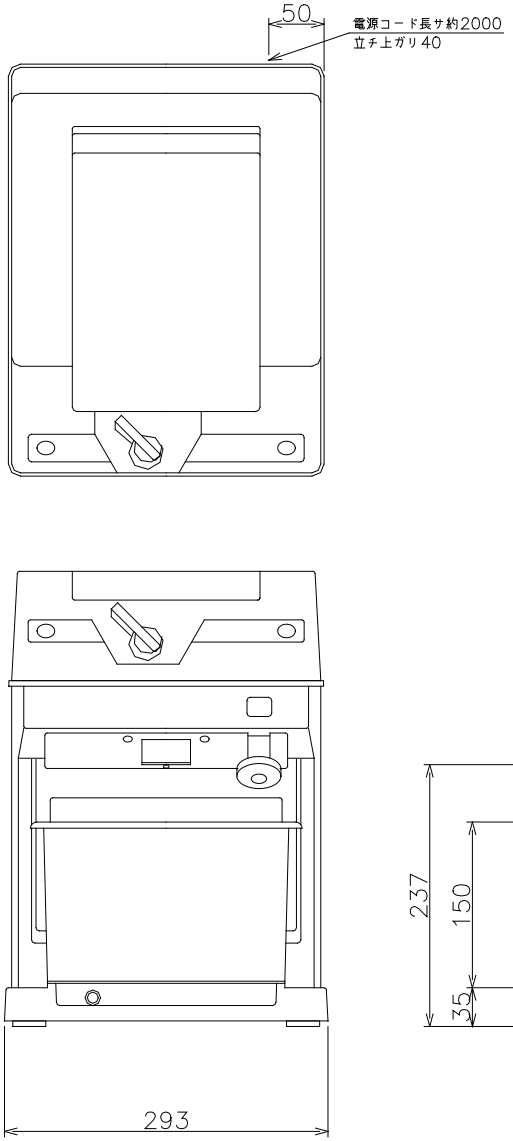

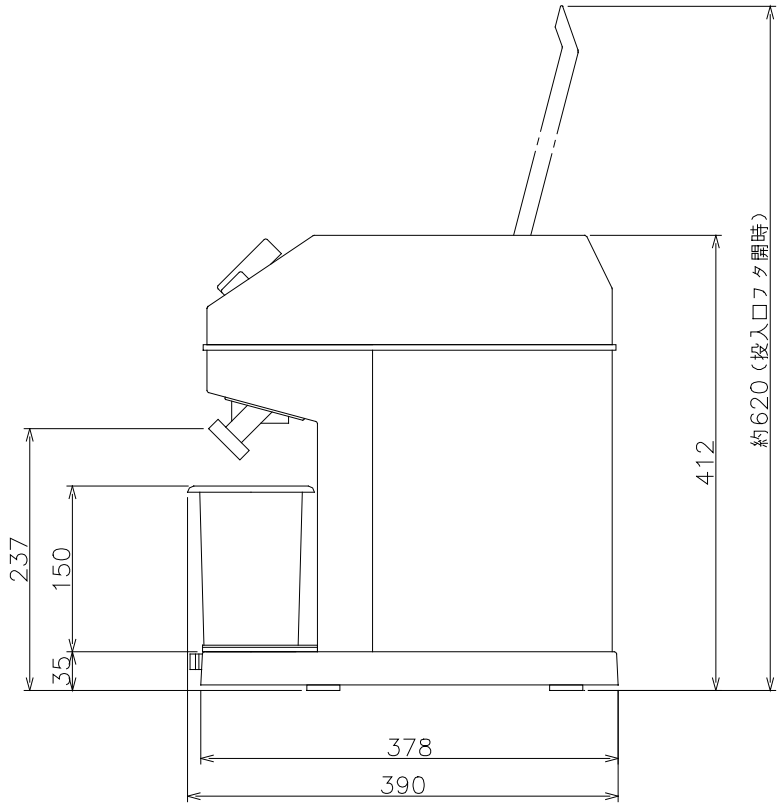

仕 様

外形寸法	巾293mm×奥行390mm×高さ412mm
重　量	22Kg
回 転 数	350/420 rpm
電　源	単相100V 50/60 Hz
定格消費電力	295/320W
モーター	コンデンサー起動形 250W 4P
電源スイッチ	トグル式
プロテクター	手動復帰式
定格時間	連続
氷魂収容能力	約35個（30mm角）
氷削能力	1.4/1.7Kg/min(標準粗さ)
	3.3/4.0Kg/min （最大粗さ）
砕氷能力	8.5/10.0Kg/min

本図は用済み後、必ず発行元へ返却のこと

表面処理	——
色調	図中
適用規格など	——

標準加工アラサ（標準外ハ指定ノコト）

▽▽▽▽	0.8Z
▽▽▽	6.3Z
▽▽	25Z
▽	100Z
～	

普通寸法差（±mm）

呼ビ寸法		J	K	L
0.5以上	3以下	0.05	0.1	—
3ｶﾗ	6以下	0.05	0.1	0.2
6ｶﾗ	30以下	0.1	0.2	0.5
30ｶﾗ	120以下	0.15	0.3	0.8
120ｶﾗ	315以下	0.2	0.5	1.2
315ｶﾗ	1000以下	0.3	0.8	2
1000ｶﾗ	2000以下	0.5	1.2	3

品名	ｷｭｰﾌﾞｱｲｽｽﾗｲｻｰ &ｸﾗｯｼｬｰ CS−35A 外形図	材 質	図中
		材 料 寸 法	——
設計	03.1.31	三 角 法	尺度 (単位mm)
製図	03.1.31	図番	CS35A0010−0
検図	03.1.31		
承認	03.1.31	株式会社中部コーポレーション	

流用機種名	数量	流用機種名	数量	記号	変更数	変更内容・理由	設変番号	年 月 日	担当	検図
CS−35A	1									

複写図面配布先： 購買 →発注先 製造部 品質保証部 開発部
（必要に応じて追加・抹消）