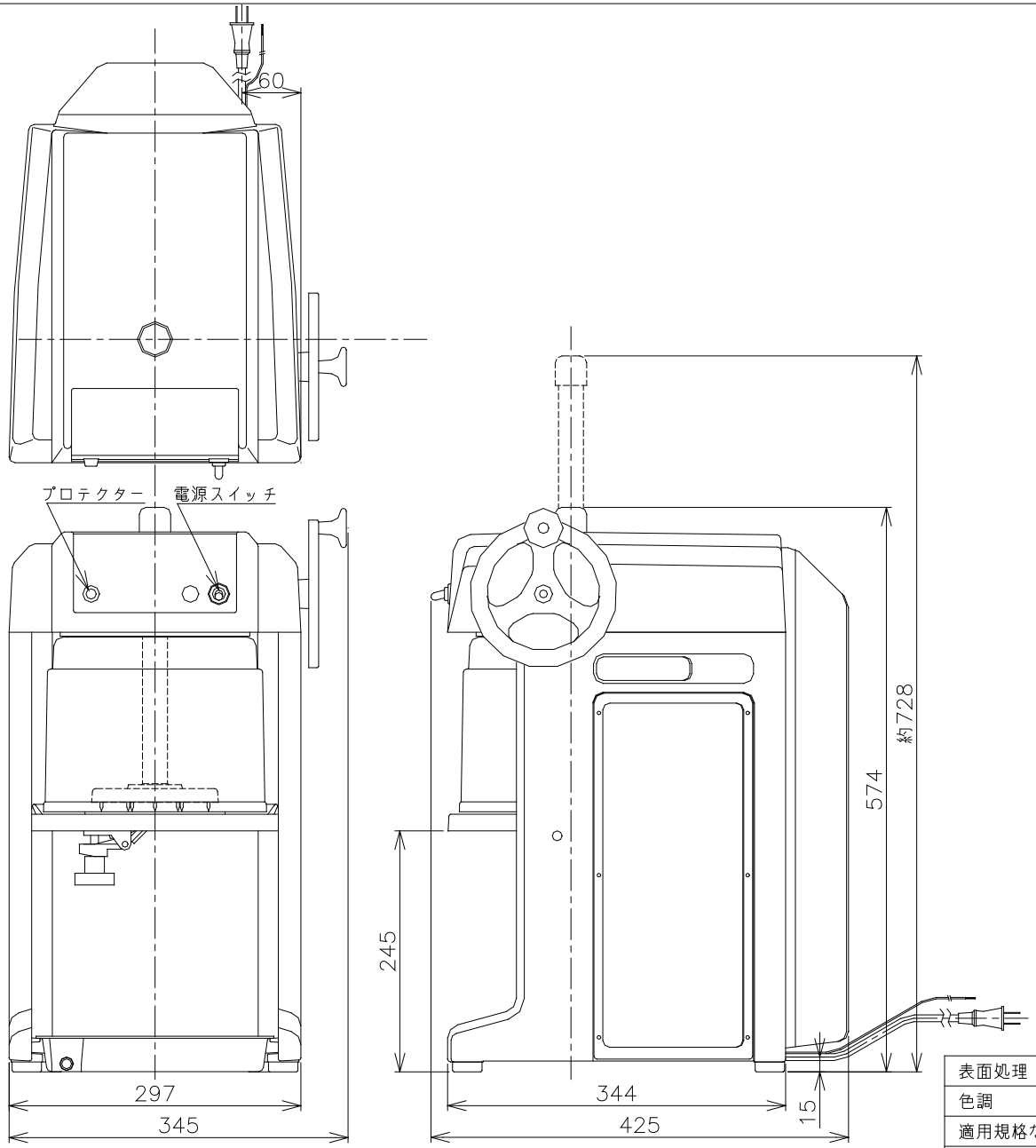


仕 様

| | |
|---|---|
| 外形寸法 | 巾345 ×奥行425 ×高さ574 |
| 質 量 | 23 Kg |
| 回 転 数 | 210/254 rpm |
| 電 源 | 単相 AC 100 V 50/60 Hz |
| 定格消費電力 | 180/150 W |
| モーター | 分相始動形単相誘導電動機 150W 4P |
| 電源スイッチ | トグル式 |
| プロテクター | 手動復帰式 |
| 定格時間 | 連続 |
| 円盤有効径 | 約φ200mm |
| 氷削能力 | 1.8Kg/min−50Hz |
| | 2.2Kg/min−60Hz |

本図は用済み後、必ず発行元へ返却のこと

| 流用機種名 | 数量 | 流用機種名 | 数量 | 記号 | 変更数 | 変更内容・理由 | 設変番号 | 年 月 日 | 担当 | 検図 |
|---|---|---|---|---|---|---|---|---|---|---|
| HF−700P | 1 | | | | | | | | | |

| | |
|---|---|
| 表面処理 | ―― |
| 色調 | ―― |
| 適用規格など | ―― |

標準加工アラサ (標準外ハ指定のコト)
▽▽▽▽ 0.8Z
▽▽▽ 6.3Z
▽▽ 25Z
▽ 100Z

普通寸法差 (±mm)

| 呼び寸法 | | J | K | L |
|---|---|---|---|---|
| 0.5以上 | 3以下 | 0.05 | 0.1 | — |
| 3ｶﾗ | 6以下 | 0.05 | 0.1 | 0.2 |
| 6ｶﾗ | 30以下 | 0.1 | 0.2 | 0.5 |
| 30ｶﾗ | 120以下 | 0.15 | 0.3 | 0.8 |
| 120ｶﾗ | 315以下 | 0.2 | 0.5 | 1.2 |
| 315ｶﾗ | 1000以下 | 0.3 | 0.8 | 2 |
| 1000ｶﾗ | 2000以下 | 0.5 | 1.2 | 3 |

| | | | |
|---|---|---|---|
| 品名 | HF−700P 外形図 | 材 質 | ―― |
| | | 材 料 寸 法 | ―― |
| 設計 | | . . | 三 角 法 / 尺度 (単位mm) |
| 製図 | | 04 5 13 | 図番 HF−700P |
| 検図 | | . . | |
| 承認 | | '04 6 9 | 株式会社中部コーポレーション |

複写図面配布先： 購買 →発注先 製造部 品質保証部 開発部
（必要に応じて追加・抹消）