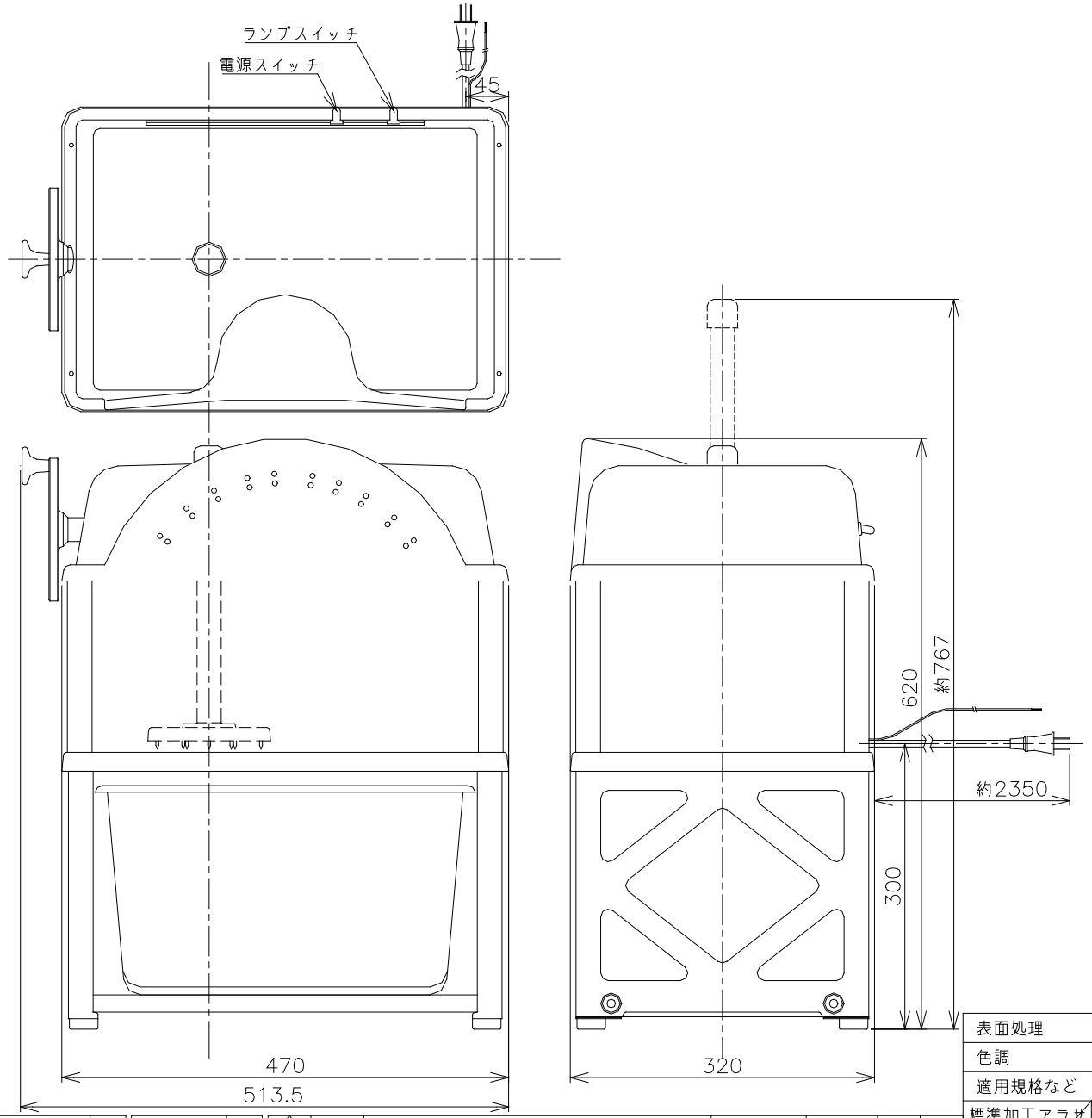

仕 様

外形寸法	巾513.5 ×奥行320 ×高さ620
質 量	32 Kg
回 転 数	203/243 rpm
電 源	単相 AC 100 V 50/60 Hz
定格消費電力	150/180 W
モーター	ｺﾝﾃﾞﾝｻｰ始動ｺﾝﾃﾞﾝｻｰ運転形 60W 4P
電源スイッチ	トグル式
プロテクター	自動復帰式（モーター内臓）
定格時間	連続
円盤有効径	約φ212mm
氷削能力	1.8Kg/min−50Hz
	2.2Kg/min−60Hz

本図は用済み後、必ず発行元へ返却のこと

表面処理	――
色調	――
適用規格など	――

標準加工アラサ（標準外ハ指定ノコト）
▽▽▽▽ 0.8Z
▽▽▽ 6.3Z
▽▽ 25Z
▽ 100Z

普通寸法差（±mm）

呼び寸法		J	K	L
0.5以上	3以下	0.05	0.1	—
3ｍｍ	6以下	0.05	0.1	0.2
6ｍｍ	30以下	0.1	0.2	0.5
30ｍｍ	120以下	0.15	0.3	0.8
120ｍｍ	315以下	0.2	0.5	1.2
315ｍｍ	1000以下	0.3	0.8	2
1000ｍｍ	2000以下	0.5	1.2	3

品名	HF−8BP 外形図	材 質	――
		材 料 寸 法	――
設計		・ ・	三 角 法 / 尺度 (単位mm)
製図		04.5.19	図番 HF−8BP
検図		・ ・	
承認		'04.6.9	株式会社 中部コーポレーション

流用機種名	数量	流用機種名	数量	記号	変更数	変更内容・理由	設変番号	年 月 日	担当	検図
HF−8BP	1									

複写図面配布先： 購買 →発注先 製造部 品質保証部 開発部
（必要に応じて追加・抹消）