図番	VS−400

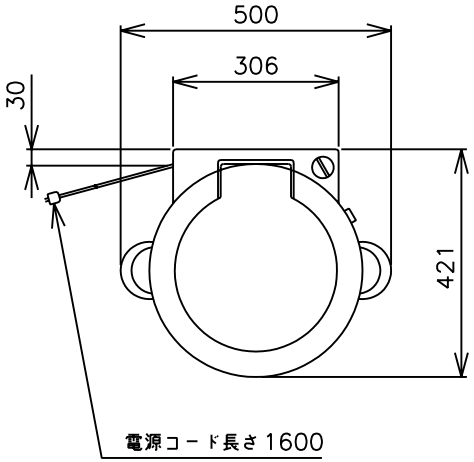

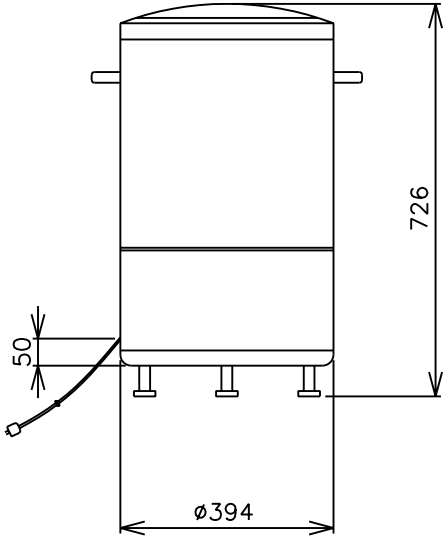

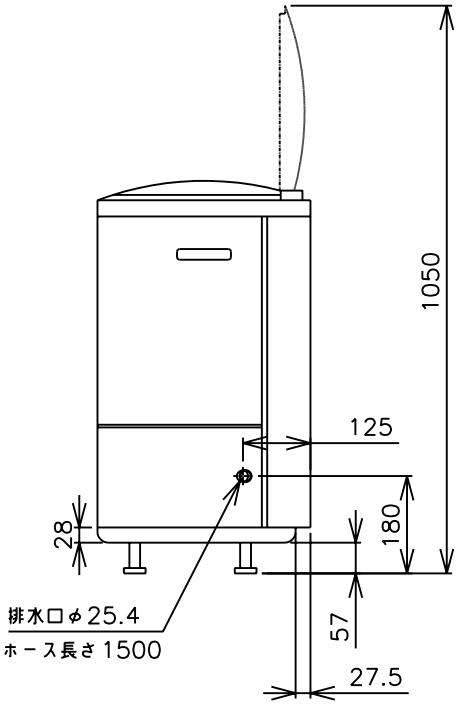

仕様

品名：野菜脱水機
型式：VS-400
電源：単相100V(50/60Hz)
外形寸法：500mm×421mm×726mm
重量：32kg
定格消費電力：140/161W(50/60Hz)
タイマー：最長5分
容量（最大）：15ℓ（最大重量：10kg）
付属品：排水ホース(1.5m、ホースカフス、ジュビリーバンド付)
　　脱水容器ブタ
　　脱水袋(寸法　430mm×500mm)
備考：概略脱水時間約2分
定格時間：20分
ホース内径：φ25mm
排水パイプ：外形φ25.4mm　材質　SUS
容器寸法：φ250mm×344mm

本図は用済み後、必ず発行元へ返却のこと

No.	図番	品名	備考

表面処理		品名	野菜脱水機
色調		材質	――
適用規格など		板厚	――

標準加工アラサ	
(標準外ハ指定ノコト)	
▽▽▽▽	0.8Z
▽▽▽	6.3Z
▽▽	25Z
▽	100Z
～	

普通寸法差 (±mm) 呼び寸法		J	K	L
0.5以上	3以下	0.05	0.1	―
3ｍｍ	6以下	0.05	0.1	0.2
6ｍｍ	30以下	0.1	0.2	0.5
30ｍｍ	120以下	0.15	0.3	0.8
120ｍｍ	315以下	0.2	0.5	1.2
315ｍｍ	1000以下	0.3	0.8	2
1000ｍｍ	2000以下	0.5	1.2	3

設計		. .	三角法	尺度 (単位mm)
製図		. .	図番	VS−400
検図		. .	株式会社中部コーポレーション	
承認		. .		

記号	変更内容・理由	設変番号	年 月 日	担当	検図

複写図面配布先：　購買　→発注先　フード生産技術　フード品質保証　開発部
（必要に応じて追加・抹消）