細溝用フロアードレン施工要領

適用型式	FKC-1S・FKCB-1S・FKCF-1S・FKG-S・FKGB-S

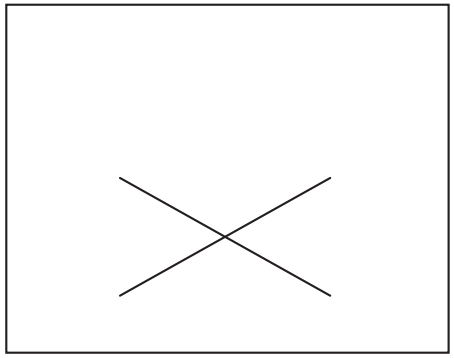

①取付位置を墨出しします。

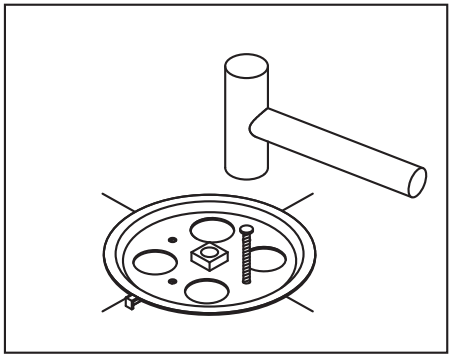

②十字線の交点に位置決め座の中心を合わせて釘で固定します。

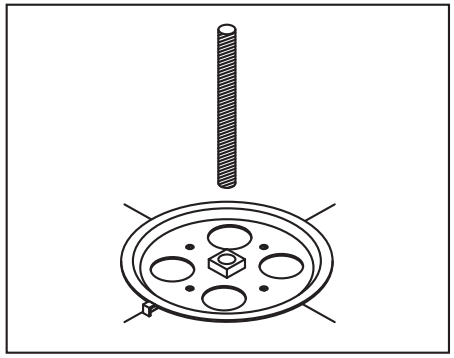

③スタッドボルトをねじ込みます。

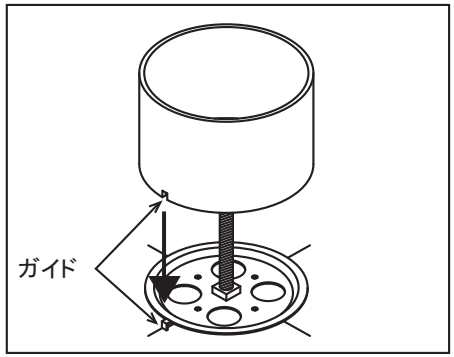

④スリーブをガイドに合わせて位置決め座を置きます。

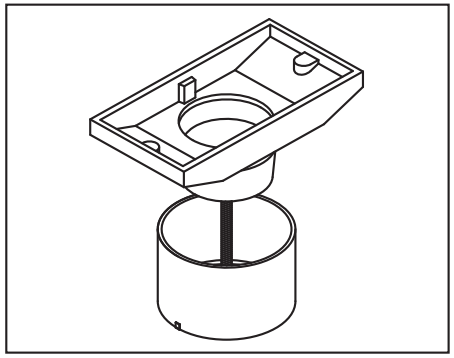

⑤スリーブを本体に固定させます。その際に本体の六角ボルトで確実に固定します。

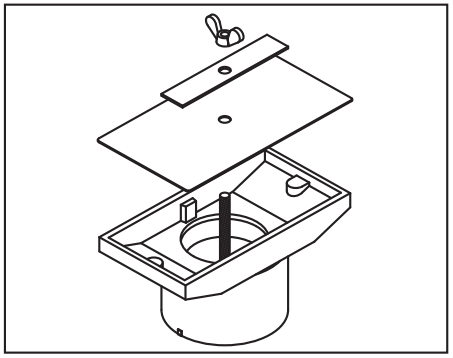

⑥本体に保護カバーを取り付け、押え板を置いて蝶ナットでしっかり固定します。

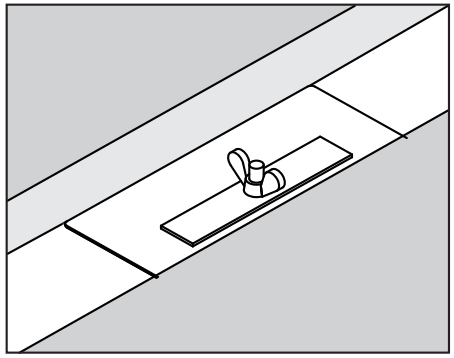

⑦コンクリートを打設します。その後各種の防水工法の応じた防水工事を行います。

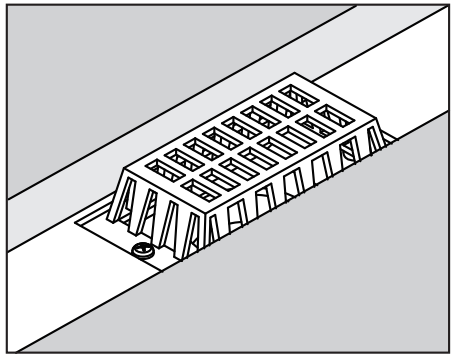

⑧ストレーナーを取り付けて完成です。

注意：コンクリートの打設後、ノロ等を除去する際は割れる恐れがある為、ドレン本体に過度の衝撃を与えないで下さい。