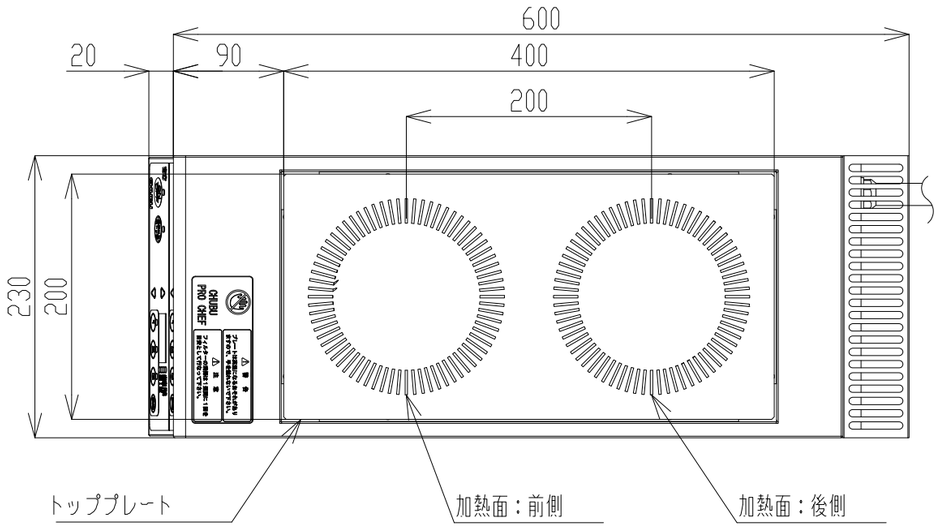

仕様	
品名	ＩＨコンロ（縦2連）
型式	DL30SAB
外形寸法(mm)	230(W)×620(D)×180(H)
トッププレート寸法(mm)	200(W)×400(D)
定格電源	単相 200V 50/60Hz
定格消費電力	3kW(1.5kW×2)
電源容量	3.4kVA
ブレーカー容量	20A
加熱方式	電磁誘導加熱
適用鍋材質	鉄製又は磁性の高いステンレス製
適用鍋寸法(mm)	外径：Φ200以内,鍋底径：Φ120以上
外装	ステンレス鋼板
質量	約14kg

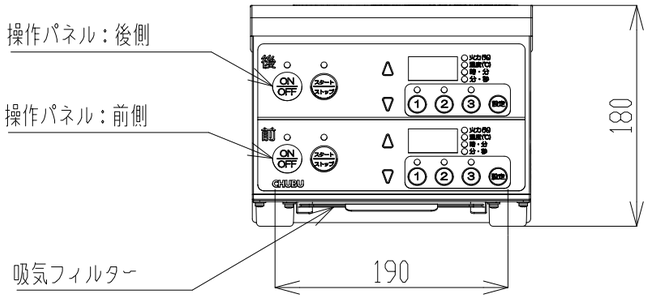

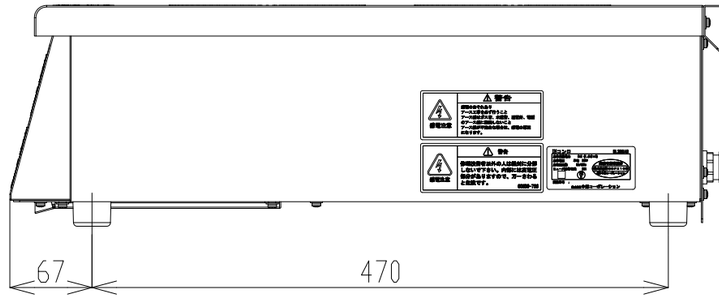

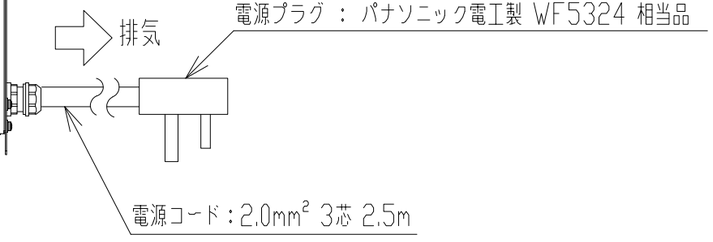

注記
1.製品の仕様は性能向上の為、予告なく変更されることがございます。
最新の情報は、当社営業スタッフまでお問い合わせください。

記号 REV.MARK	変更数 REV.QTY.	変更内容・理由 REVISIONS	設変番号 REVISIONS No.	年月日 DATE	担当 REVISED	検図 CHK'D.

表面処理 FINISH	−
色調 COLOR	−
備考 REMARKS	−

標準加工アラサ ROUGHNESS

（標準外は指定ﾌｷ）

▽▽▽▽	0.8Z
▽▽▽	6.3Z
▽▽	25Z
▽	100Z
～	

普通寸法差（±）mm

呼び寸法		J	K	L
0.5以上	3以下	0.05	0.1	—
3mm	6以下	0.05	0.1	0.2
6mm	30以下	0.1	0.2	0.5
30mm	120以下	0.15	0.3	0.8
120mm	315以下	0.2	0.5	1.2
315mm	1000以下	0.3	0.8	2
1000mm	2000以下	0.5	1.2	3

品名 PART NAME	外形図	材質 MATERIAL	−
		材料寸法 THICKNESS	−
設計 DESIGNED BY		三角法	尺度 SCALE 1:5 （単位mm） UNITS
製図 DRAWN BY		図番 DRAWING No.	DL30SAB002 -0
検図 CHECKED BY		株式会社 中部コーポレーション CHUBU CORPORATION	
承認 APPROVED BY			