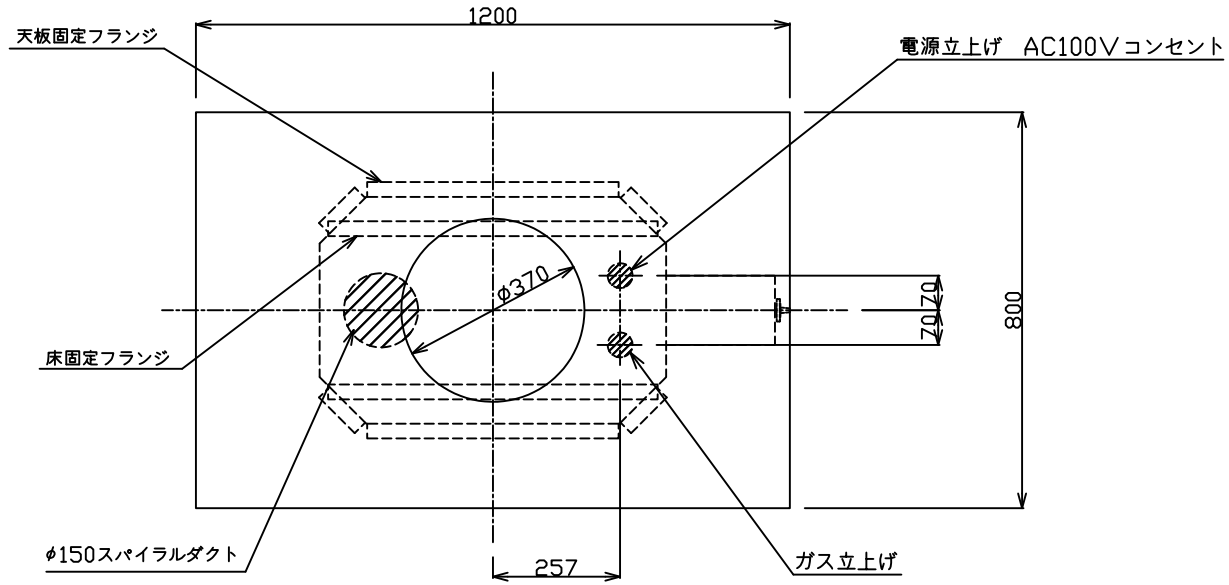

JGAMAB1　(熱板式)※	
JGASAB1　(セラミック炭式)※	
連続スパーク方式	
火力三段切替（強・中・弱）	
焼き網寸法	φ280
水槽水量	2500cc　(最大 3000cc)
必要排気量	280 m³/h
必要給気量	280 m³/h
ガス消費量	都市ガス：3.49kW LPガス：3.49kW
冷房負荷	3.61 kW
器具静圧	140 Pa
消費電力	1.15W　(AC100V)
安全装置	立消え安全装置　漏電遮断器 逆火防止装置 ダクト遮断装置

384	362	443	45	715
369	347	428	30	700
A	B	C	D	E

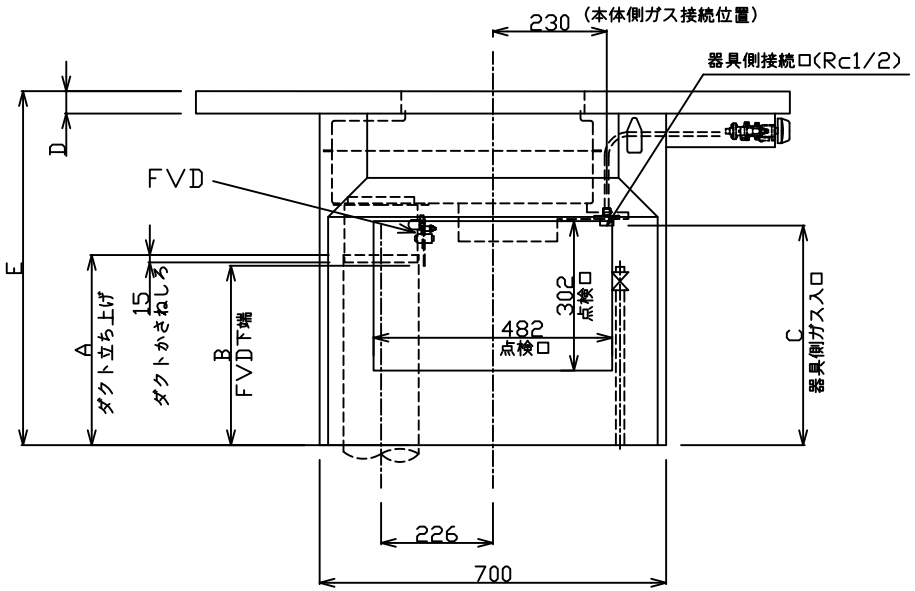

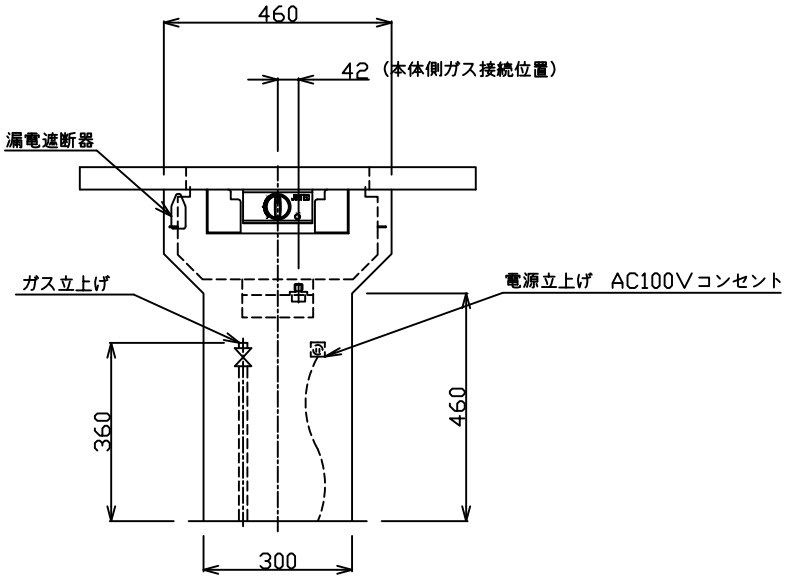

【ガス中間コックについて】

機器本体に取付けないでください。

また、ZDC(亜鉛ダイキャスト)製は、使用しないでください。

表面処理	――											品名	JGA圏AB1−T4 仕様図		材質	――	
色調	――														板厚	――	
適用規格など	――																
標準加工アラサ		普通寸法差	呼び寸法		J	K	L					設計			三角法	尺度	Free (単位mm)
(標準外は指定ノコト)			0.5以上	3以下	0.05	0.1	—										
▽▽▽▽	0.8Z		3mm	6以下	0.05	0.1	0.2					製図			図番	JJX14A151−3	
▽▽▽	6Z		6mm	30以下	0.1	0.2	0.5										
▽▽	18Z		30mm	120以下	0.15	0.3	0.8					検図			株式会社中部コーポレーション CHUBU CORPORATION		
▽	50Z	(±mm)	120mm	315以下	0.2	0.5	1.2										
～			315mm	1000以下	0.3	0.8	2					承認					
			1000mm	2000以下	0.5	1.2	3										