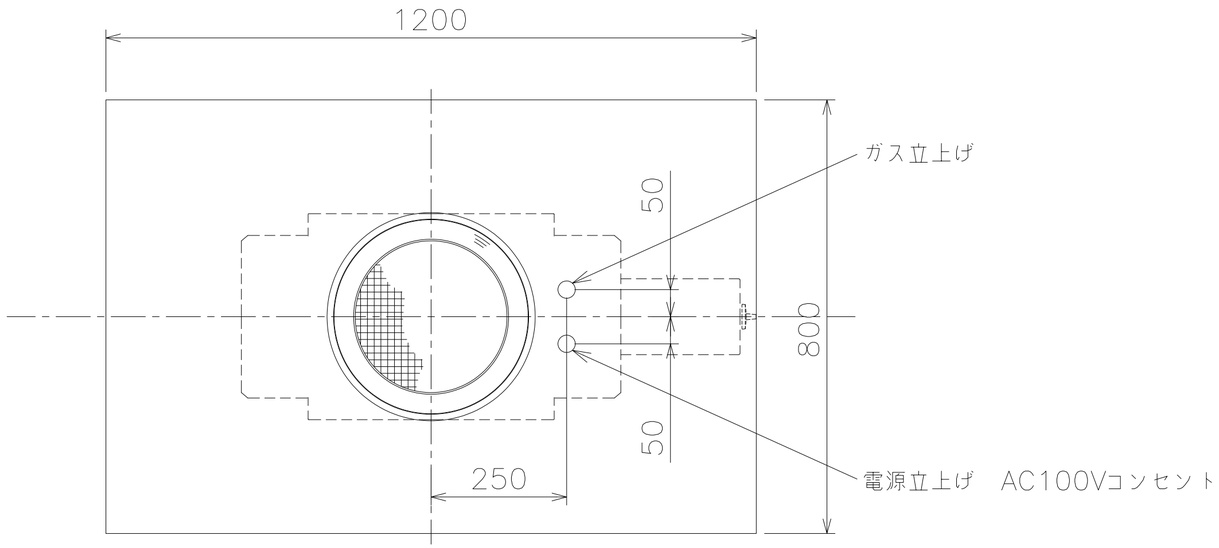

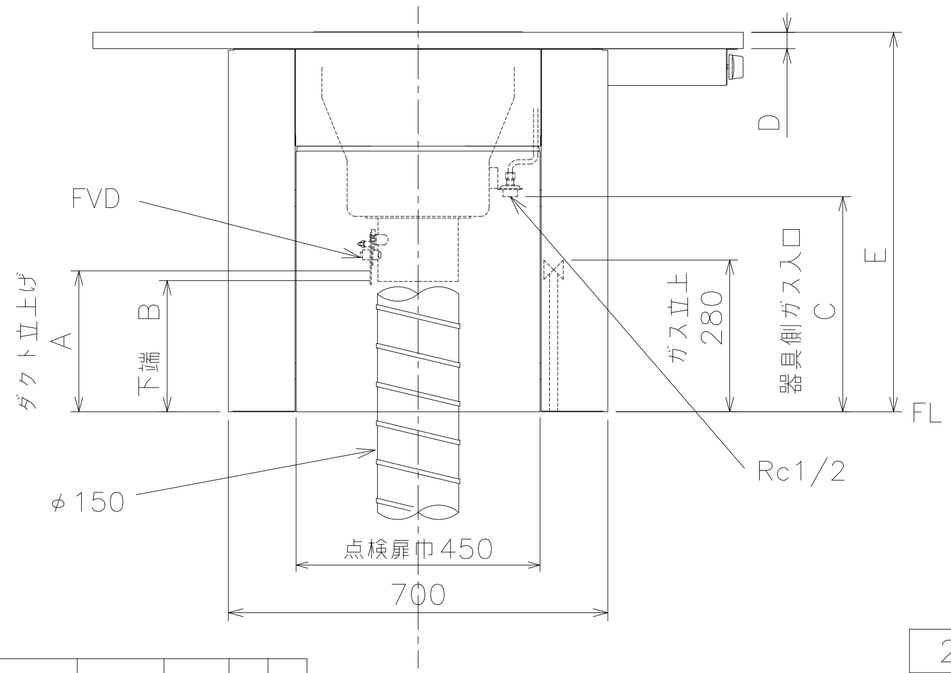

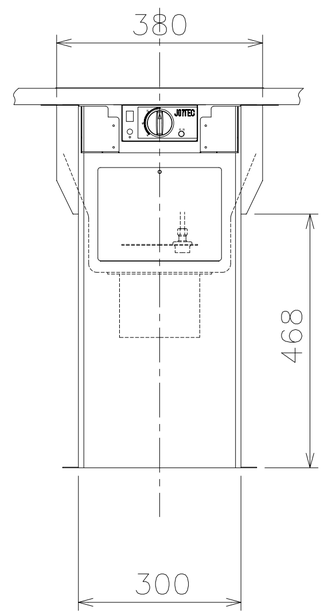

JX−M　（熱板式） JX−S　（セラミック炭式） JX−B　（溶岩式）	
連続スパーク方式	
火力三段切替（強・中・弱）	
焼き網寸法	φ280
水槽水量	1500cc（最大 1900cc）
必要排気量	280 m³/h
必要給気量	280 m³/h
ガス消費量	都市ガス：3.49 kW（3,000 kcal/h） LPガス：3.49 kW（0.25kg/h）
冷房負荷	3.81 kW
器具静圧	160 Pa
消費電力	4W（AC100V）
安全装置	立消え安全装置　漏電遮断器 逆火防止装置 ダクト遮断装置

JX−CV　（本炭式）	
連続スパーク方式	
火力三段切替（強・中・弱）	
焼き網寸法	φ280
水槽水量	1500cc（最大 1900cc）
必要排気量	300 m³/h
必要給気量	300 m³/h
ガス消費量	都市ガス：3.84 kW（3,300 kcal/h） LPガス：3.84 kW（0.27kg/h）
冷房負荷	4.12 kW
器具静圧	180 Pa
消費電力	16W（AC100V）
安全装置	漏電遮断器 逆火防止装置 ダクト遮断装置

【ガス中間コックについて】
機器本体には取付けないでください。
また、ZDC（亜鉛ダイキャスト）製は、使用しないでください。

275	257	412	45	715
260	242	397	30	700
A	B	C	D	E

記号	変更内容・理由	設変番号	年 月 日	担当	検図

表面処理	――――	品名	JX−T14 仕様図			材質	――	
色調	――――					板厚	――	
適用規格など	――――							
標準加工アラサ（標準外ハ指定ノコト）▽▽▽▽ 0.8Z / ▽▽▽ 6Z / ▽▽ 18Z / ▽ 50Z / ～	普通寸法差（±mm）：呼び寸法 0.5以上 3以下 J 0.05 K 0.1 L ―；3ｍｍ 6以下 J 0.05 K 0.1 L 0.2；6ｍｍ 30以下 J 0.1 K 0.2 L 0.5；30ｍｍ 120以下 J 0.15 K 0.3 L 0.8；120ｍｍ 315以下 J 0.2 K 0.5 L 1.2；315ｍｍ 1000以下 J 0.3 K 0.8 L 2；1000ｍｍ 2000以下 J 0.5 K 1.2 L 3		設計		三角法	尺度	Free（単位mm）
			製図		図番	RX15001−K		
			検図		株式会社　中部コーポレーション			
			承認					