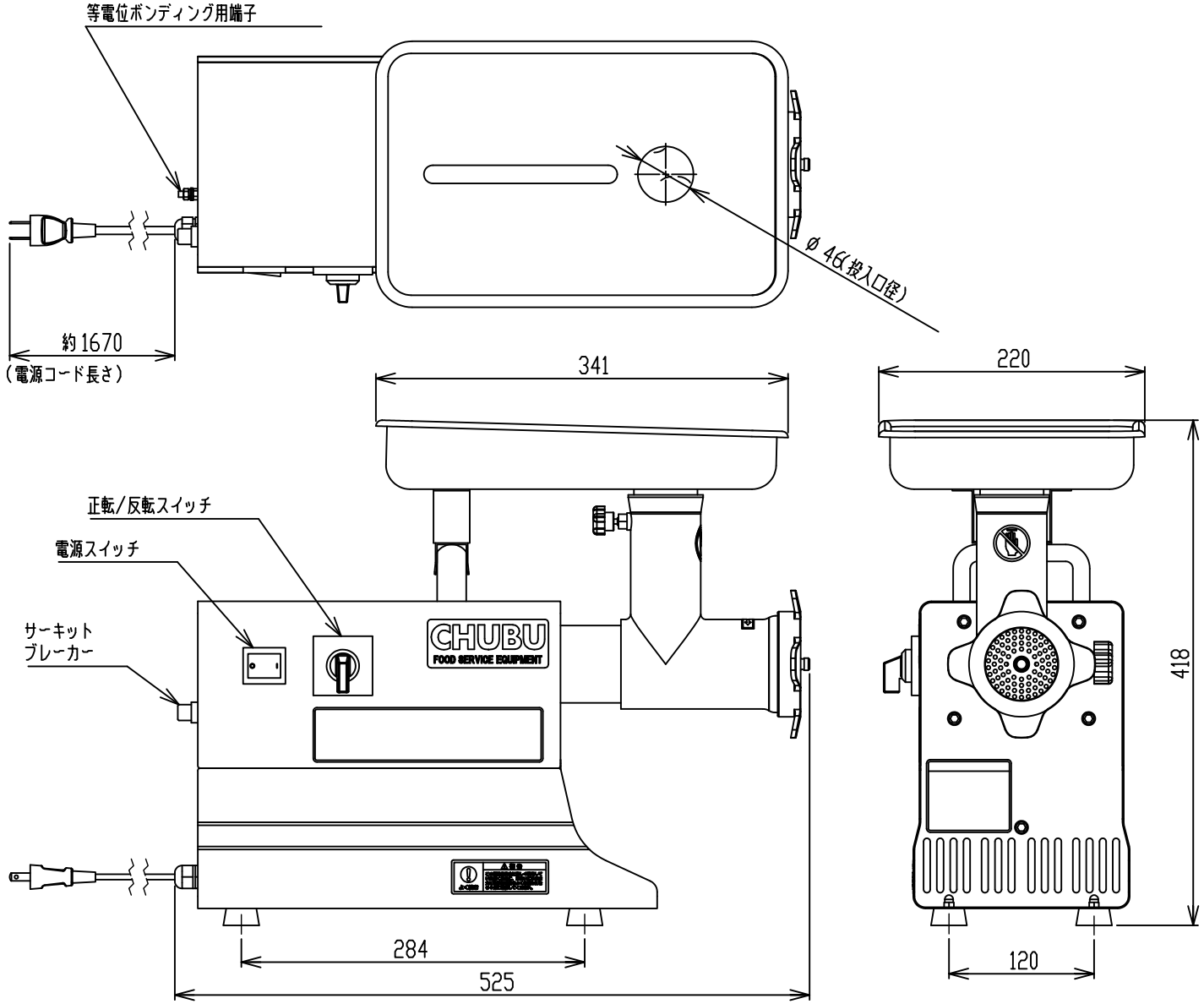

〈仕様・定格〉

型式		MM120B
品名		ミートミンサー
外形寸法(mm)	幅	220
	奥行	525
	高さ	418
製品質量(kg)		18.4
定格電圧(V)		100
定格周波数(Hz)		50/60
定格消費電力(W)		146/141(無負荷)
定格電流(A)		2.3/1.4A(無負荷)
定格運転時間(分)		30
処理能力(kg/分)		1.6/2.0 (プレート 4.5mm 3.2mm使用)
モーター出力(W)		550
標準装着プレート		プレート3.2mm
付属品		プレート4.5mm
		樹脂プッシュ
		押棒
		スクリュー取外し工具
		取扱説明書

表面処理 FINISH		呼び寸法		J	K	L
色調 COLOR		0.5以上	3以下	0.05	0.1	—
備考 REMARKS		3mm	6以下	0.05	0.1	0.2
標準加工アラサ ROUGHNESS		6mm	30以下	0.1	0.2	0.5
(標準外は指定ノルト)		30mm	120以下	0.15	0.3	0.8
▽▽▽▽	0.8Z	120mm	315以下	0.2	0.5	1.2
▽▽▽	6.3Z	315mm	1000以下	0.3	0.8	2
▽▽	25Z	1000mm	2000以下	0.5	1.2	3
▽	100Z					
~						

普通寸法差(±)

品名 PART NAME	外形図	材質 MATERIAL	
		材料寸法 THICKNESS	
設計 DESIGNED BY		三角法	尺度 SCALE 1:4 (単位mm) UNITS
製図 DRAWN BY		図番 DRAWING No.	MM120A002 -3
検図 CHECKED BY		株式会社 中部コーポレーション CHUBU CORPORATION	
承認 APPROVED BY			

記号 REV.MARK	変更数 REV.QTY.	変更内容・理由 REVISIONS	設変番号 REVISIONS No.	年月日 DATE	担当 REVISED	検図 CHK'D.