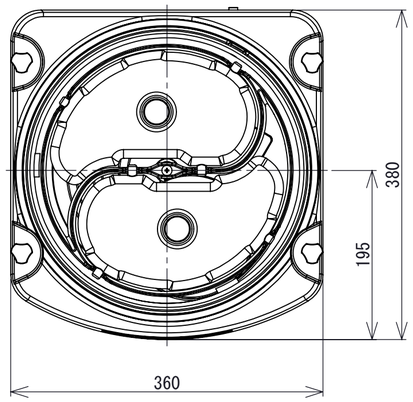

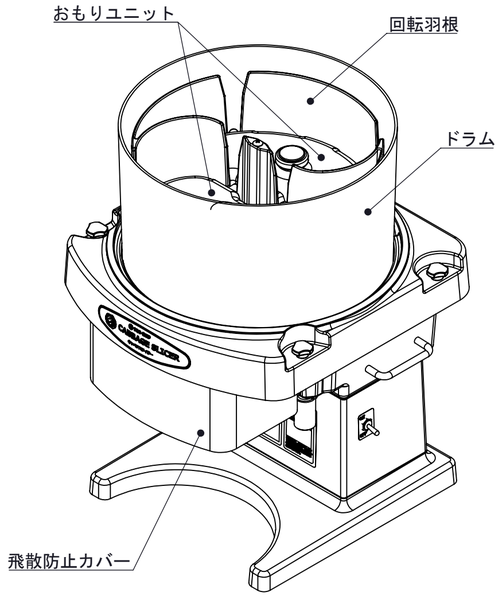

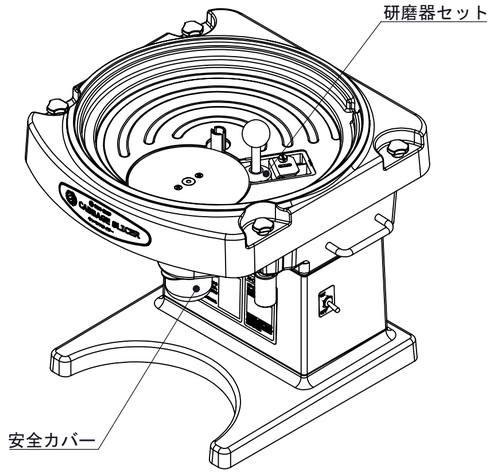

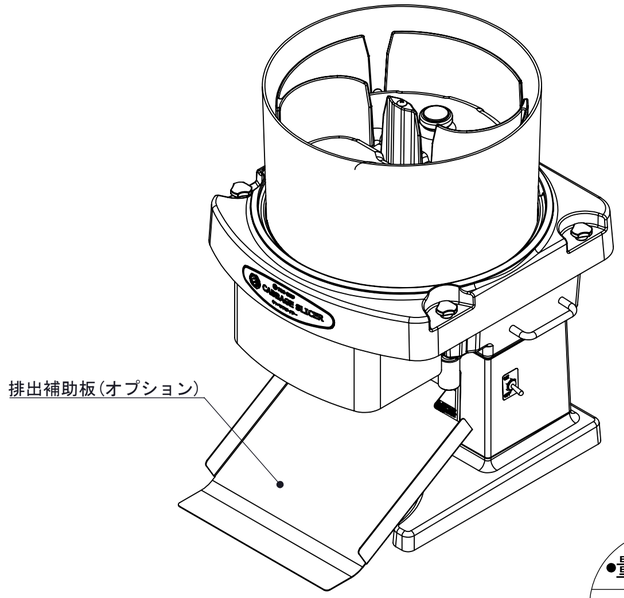

•量産出図•
22.3.30
株式会社中部コーポレーション

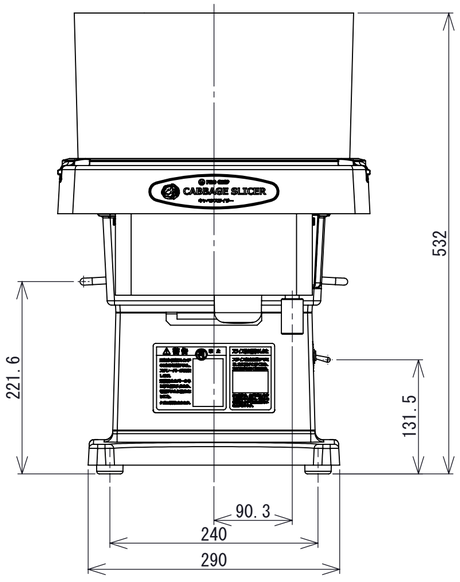

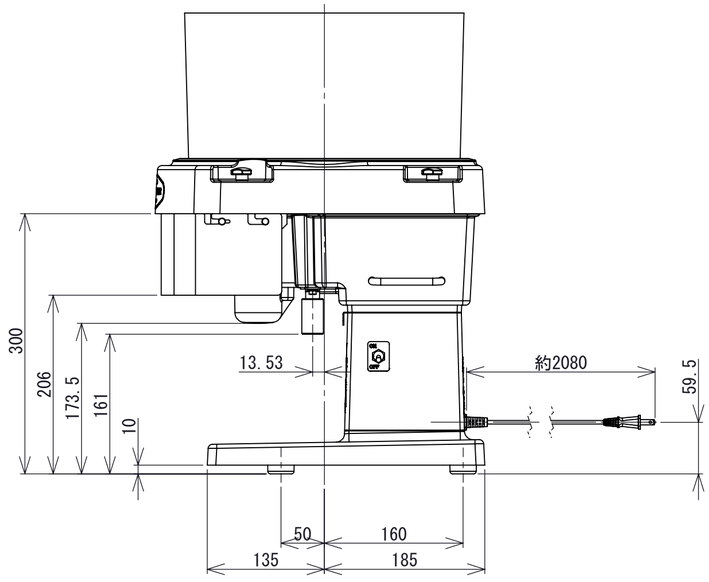

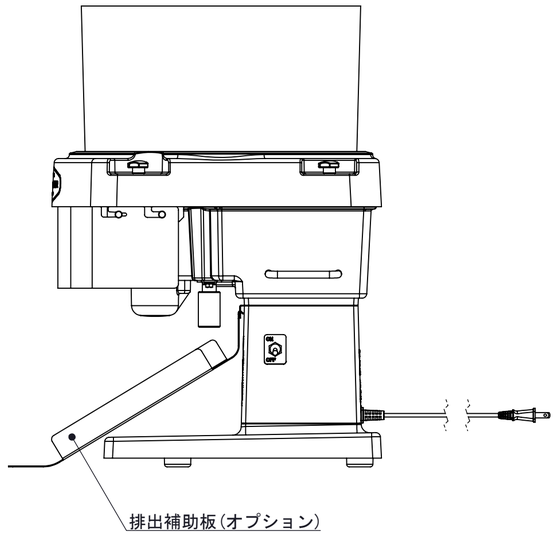

型式		SS630Z01
商品名		キャベツスライサー
外形寸法 (mm)	(幅)	360
	(奥行)	380
	(高さ)	532
製品質量 (kg)		17
定格電源		単相 100V
定格周波数		50/60Hz
定格消費電力 (W)		75/90
定格運転時間 (分)		連続
電源スイッチ		トグル式
モータ		ｺﾝﾃﾞﾝｻ始動形単相誘導電導機 60W 4P
回転数	刃物	445/530rpm
	回転羽根	70/85rpm
安全装置		ｻｰﾏﾙﾌﾟﾛﾃｸﾀｰ(ﾓｰﾀ内蔵) 安全ｽｲｯﾁ(刃物取外し時)
使用温度範囲		10～40℃
ｷｬﾍﾞﾂ収容量		約2玉
厚み調節範囲		0.8～5.0mm
処理能力		0.9/1.2kg/min(0.8mm厚)
付属品		①取扱説明書；1部 ②安全カバー；1個 ③飛散防止カバー；1個 ④おもり；2個 ⑤研磨器セット；1set
オプション		排出補助板

本図は用済み後、必ず発行元へ返却のこと

記号 REV.MARK	変更数 REV.QTY.	変更内容・理由 REVISIONS	設変番号 REVISIONS No.	年月日 DATE	担当 REVISED	検図 CHKD.

表面処理 FINISH							品名 PART NAME	外形図	材質 MATERIAL	
色調 COLOR									材料寸法 THICKNESS	
備考 REMARKS										
標準加工アラサ ROUGHNESS	普通寸法差 (±) mm	呼ビ寸法	J	K	L		設計 DESIGNED BY	石川 2022/03/30	三角法	尺度 SCALE 1:5 (単位mm) UNITS
(標準外ハ指定ノコト)		0.5以上 3以下	0.05	0.1	—		製図 DRAWN BY	中島 2022/03/30	図番 DRAWING No.	SS630Z002 -0
▽▽▽▽ 0.8Z		3ｦｴｴ 6以下	0.05	0.1	0.2		検図 CHECKED BY	石川 2022/03/30	株式会社 中部コーポレーション CHUBU CORPORATION	
▽▽▽ 6.3Z		6ｦｴｴ 30以下	0.1	0.2	0.5		承認 APPROVED BY	石川 2022/03/30		
▽▽ 25Z		30ｦｴｴ 120以下	0.15	0.3	0.8					
▽ 100Z		120ｦｴｴ 315以下	0.2	0.5	1.2					
～		315ｦｴｴ 1000以下	0.3	0.8	2					
		1000ｦｴｴ 2000以下	0.5	1.2	3					

複写図面配布先: 購買 →発注先 製造部 品質保証部 開発部
(必要に応じて追加・抹消)

SS630Z001 総組立図 SS630Z001-6_000