ステンレスグレーチング

Tバータイプ　クローズエンド

PX-HC ローレット加工

公共　CAD

ローレット加工

■製品情報

- ●ベアリングバーピッチは14mm・17mmです。
- ●ベアリングバーの表面にすべりにくい加工が施してあります。
- ●建物の出入口など通常程度の人が通行する場所に適します。

■注文情報

- ●特注寸法の場合Wは100mm以上500mm以下、Lは100mm以上590mm以下で対応致します。
- ●蓋長さ499mm以外を指定されますと価格が50%増しとなります。
- ●ピット幅の規格外寸法は1ランク上りの価格となります。(例えば180mmの場合→200mmの価格)
- ●受枠の寸法は、枠の内のり延寸法(片道延m)で計算してください。

⚠人の通行の多い場所や台車等の通行や衝撃の加わる場所への設置は、ETP(X、W)-Hタイプをご使用ください。

■納まり図(平面)

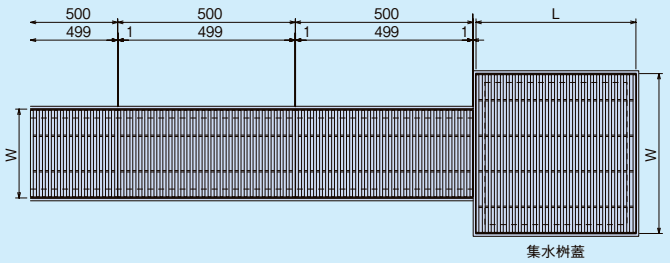

■部品構成表

部品名		材質
蓋		ステンレスグレーチング(SUS304)
受枠	PS	SUS304
	ST	
クッション材		塩ビ系ゴム(PS)

■納まり図(断面)

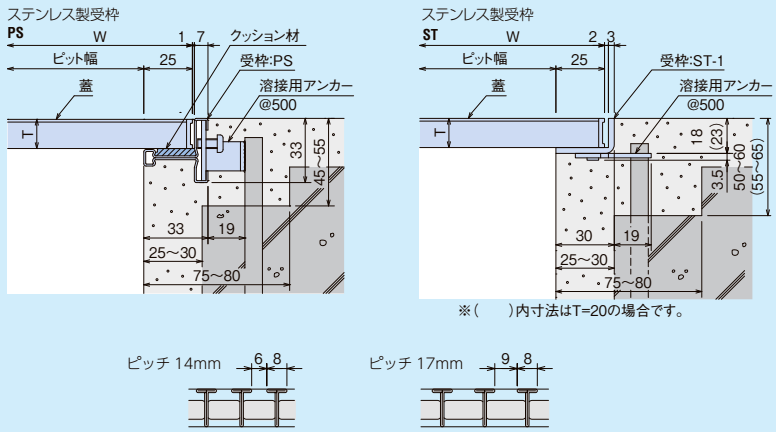

※(　　)内寸法はT=20の場合です。

■側溝用

〈単位：mm〉

ピット幅	型式記号	W	L	T	P=14(すきま6mm) 質量(kg/枚)	P=14(すきま6mm) 価格(円/m)	P=17(すきま9mm) 質量(kg/枚)	P=17(すきま9mm) 価格(円/m)	受枠 型式記号	受枠 価格(円)
100	PX815HC-10	150	499	15	1.6	21,800	1.4	21,100	PS-15M PS-20M コーナー加工 ST-1-15M ST-1-20M コーナー加工	6,900/片m 6,900/片m 2,700/箇所 4,600/片m 4,700/片m 1,800/箇所
	PX820HC-10			20	2.0	29,500	1.7	26,200		
150	PX815HC-15	200		15	2.0	25,000	1.7	24,300		
	PX820HC-15			20	2.5	33,800	2.1	30,500		
200	PX815HC-20	250		15	2.5	30,900	2.1	30,000		
	PX820HC-20			20	3.1	41,600	2.6	37,300		
250	PX815HC-25	300		15	2.9	34,100	2.5	33,100		
	PX820HC-25			20	3.6	48,900	3.1	41,800		
300	PX815HC-30	350		15	3.4	37,900	2.9	36,800		
	PX820HC-30			20	4.2	62,000	3.6	54,400		

■集水桝用

〈単位：mm〉

桝穴	型式記号	W	L	T	P=14(すきま6mm) 質量(kg/枚)	P=14(すきま6mm) 価格(円)	P=17(すきま9mm) 質量(kg/枚)	P=17(すきま9mm) 価格(円)	受枠 幅×長さ×高さ	受枠 価格(円)
□250	PX815MC-250	300	300	15	1.8	16,400	1.6	15,000	310×310×18	10,800
	PX820MC-250			20	2.2	21,800	1.9	19,400	310×310×23	11,700
□300	PX815MC-300	350	350	15	2.4	16,800	2.1	16,300	360×360×18	11,600
	PX820MC-300			20	3.0	23,400	2.6	20,800	360×360×23	12,700
□350	PX815MC-350	400	400	15	3.1	27,500	2.7	26,700	410×410×18	12,400
	PX820MC-350			20	3.8	34,700	3.3	30,900	410×410×23	13,600
□400	PX815MC-400	450	450	15	3.9	35,500	3.4	34,400	460×460×18	13,500
	PX820MC-400			20	4.8	44,800	4.2	40,000	460×460×23	14,300
□450	PX815MC-450	500	500	15	4.7	40,500	4.1	39,300	510×510×18	14,200
	PX820MC-450			20	5.8	51,200	5.1	45,700	510×510×23	15,200

※集水桝蓋用受枠のサイズと価格はSTタイプです。PSタイプも製作可能です。

PX-HC

●掲載価格には、消費税が含まれておりません。

ステンレスバスケット

SBA・SBP
P.136

ルーフドレン
フロアーハッチ
ピット金物クリーントラフ
玄関マット
ルーバー
FRPグレーチング
F-BOX
エキスパンションジョイント
排水トラップ
排水金具通気金具
グリーストラップ
バルブボックス
鋳鉄製格子蓋
マンホールカバー
化粧鉄蓋
外構関連製品
ツリーフレンド
車止め
アーバンスリット
カラー鋳鉄用溝蓋
ステンレスグレーチング
スチールグレーチング
アラカルト
詳細情報