グリーストラップ

ステンレス製 | パイプ式 | 土間埋設

KPTB

蓋枠分離型

●イラストは流入口：イ-1、流出口：ロ-0です。

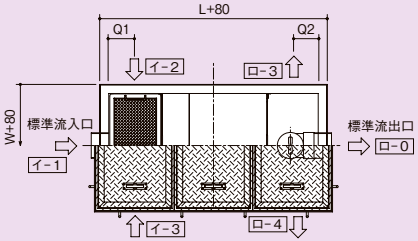

■部品構成表

品番	部品名	材質	摘要
①	本体	SUS304	3.0t
②	ストレーナー		―
③	トラップ	硬質塩ビ	―
④	仕切板	SUS304	1.5t･2.0t
⑤	流入口		内ネジソケット
⑥	流出口		
⑦	蓋(縞鋼板)	SS400又はSUS304	SS400は錆止塗装(黒)
⑧	枠	SUS304	―
⑨	アンカー	SS400	―

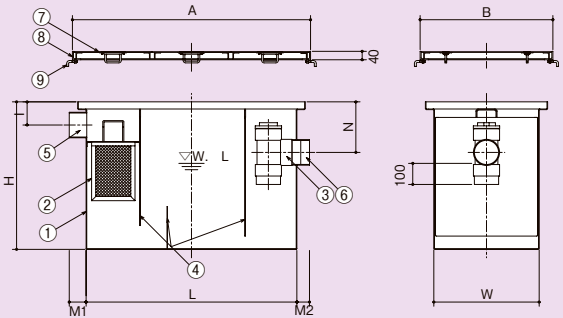

■製品情報

●蓋は鋼板製とステンレス製の2種類が有ります。

●※印は日本阻集器工業会認定製品です。

■注文情報

●ご注文の際は、流入口位置(イ-1・イ-2・イ-3)、流出口位置(ロ-0・ロ-3・ロ-4)をご指示ください。
ご指示が無い場合、流入口：イ-1、流出口：ロ-0となります。

〈単位：mm〉

型式記号	実容量 (ℓ)	本体寸法									口径		枠寸法		槽数	本体質量 (kg)	蓋質量 (kg/枚)	蓋枚数	価格(円)	
		L	W	H	Q1	Q2	M1	M2	I	N	流入	流出	A	B					鋼板製蓋	ステンレス製蓋
※KPTB-500	70	500	400	600	75	85	68	60	110	200	80A	80A	630	530	3	39.0	13.0	1	396,000	459,600
KPTB-700	90	700	400	600	75	100	68	80	110	200	80A	100A	830	530	3	47.0	9.0	2	469,200	542,400
KPTB-800	120	800	500	600	100	100	80	80	110	200	100A	100A	930	630	3	58.0	11.0	2	546,000	656,400
KPTB-1000	180	1000	500	700	125	120	80	60	110	240	100A	100A	1130	630	3	82.0	8.5	3	648,000	778,800
※KPTB-1200	250	1200	600	700	125	120	89	85	130	265	125A	125A	1330	730	4	104.0	11.5	3	825,600	1,041,600
KPTB-1400	420	1400	700	800	150	150	89	80	130	300	125A	125A	1530	830	4	158.0	14.0	3	1,092,000	1,321,200