鋳鉄製細目溝蓋　ボルト固定式

側溝用　細目（すきま8mm）

凹凸タイプ

重荷重用（敷25t）**GBD-N**

軽荷重用（敷2t）**GBB-N**

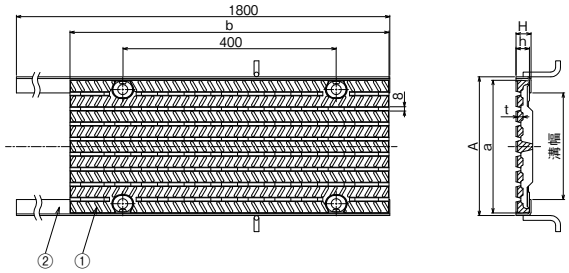

集水桝用　細目（すきま8mm）

凹凸タイプ

重荷重用（敷25t）**GBDM-N**

軽荷重用（敷2t）**GBBM-N**

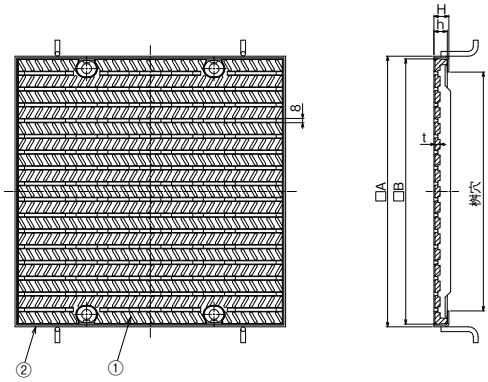

■部品構成表

品番	部品名	材質	備考
①	GBD-N 本体	FCD500-7	CSコート
	GBDM-N 本体		
	GBB-N 本体	FC200	
	GBBM-N 本体		
②	受枠	SS400	錆止塗装
③	袋ナット	SUS304	M8
④	平座金	SUS304	
⑤	ゴムキャップ	クロロプレン	

■ボルト固定部詳細

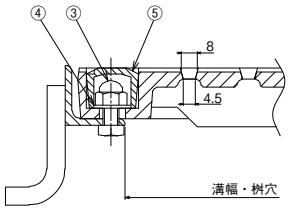

■製品情報

●騒音防止・ガタツキ防止のボルト固定式です。
●表面は滑りにくい特殊模様です。
●すきまを8mmに抑え、ハイヒール等の歩行に配慮されています。

■注文情報

●蓋の開閉には開閉ハンドルGH-4をご使用ください。

GH-4（別売：**2,600**円/本）

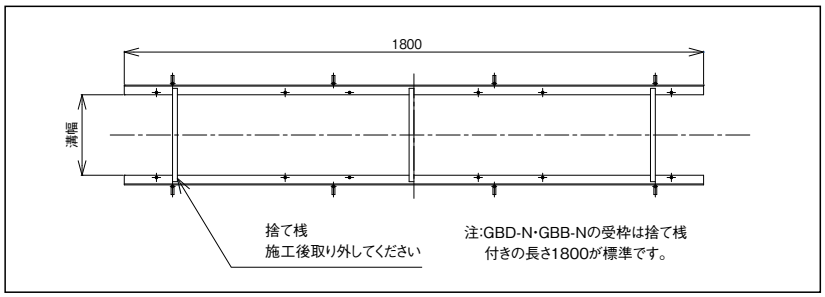

〈単位：mm〉

適用荷重	溝幅	型式記号	溝蓋 長さ a	幅 b	厚さ t	高さ h	質量 (kg)	価格（円）	適用受枠 外寸法 A	高さ H	寸法	質量 (kg)	価格 (円/両1m)	破壊荷重	安全荷重
敷25t	200	**GBD-N-20**	250	598	10	25	15.6	**19,700**	260	30	L-30×30×3.0	2.8	**9,800**	200KN以上〔20,409kgf〕以上 圧子φ330	50KN〔5,103kgf〕
	250	**GBD-N-25**	300	598	10	25	19.5	**22,600**	310				**9,800**		
	300	**GBD-N-30**	350	598	10	25	23.0	**23,800**	360				**9,800**		
敷2t	200	**GBB-N-20**	250	598	10	25	15.6	**19,100**	260				**9,800**	20KN以上〔2,041kgf〕以上 圧子φ150	5KN〔511kgf〕
	250	**GBB-N-25**	300	598	10	25	19.5	**21,700**	310				**9,800**		
	300	**GBB-N-30**	350	598	10	25	23.0	**22,800**	360				**9,800**		

〈単位：mm〉

適用荷重	桝穴の大きさ	型式記号	桝蓋 長さ B	高さ h	厚さ t	質量 (kg)	価格（円）	受枠 外寸法 A	高さ H	質量 (kg)	価格（円）	破壊荷重	安全荷重
敷25t	300×300	**GBDM-N-300**	348	25	10	10.8	**23,800**	360	30	1.5	**10,500**	200KN以上〔20,409kgf〕以上 圧子φ330	50KN〔5,103kgf〕
	450×450	**GBDM-N-450**	498	25	10	22.1	**34,000**	510		2.3	**13,800**		
	600×600	**GBDM-N-600**	648	25	10	43.6	**47,600**	660		3.4	**16,500**		
敷2t	300×300	**GBBM-N-300**	348	25	10	10.8	**23,100**	360		1.5	**10,500**	20KN以上〔2,041kgf〕以上 圧子φ150	5KN〔511kgf〕
	450×450	**GBBM-N-450**	498	25	10	22.1	**32,500**	510		2.3	**13,800**		
	600×600	**GBBM-N-600**	648	25	10	43.6	**45,000**	660		3.4	**16,500**		

詳細情報

●掲載価格には、消費税が含まれておりません。

SHASE-S 空気調和・衛生工学会規格