鍵付ハイグリップタイプハンドホールカバー

簡易密閉形　電気設備用

重荷重用（敷25t）
HS20KL
電設 S20KL（呼称 600・750）

準重荷重用（敷8t）
HS8KL
電設 S8KL（呼称 600・750）

軽荷重用（敷2t）
HS2KL
電設 S2KL（呼称 600・750）

すべり抵抗値 BPN40以上

滑りにくい特殊模様を採用

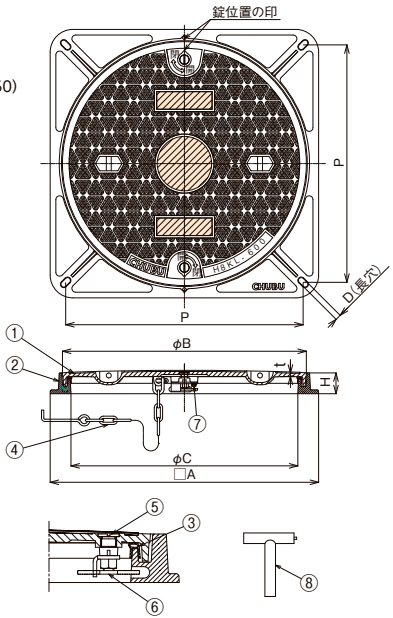

■製品情報
- ●t寸法は、有効肉厚を示します。
- ●クサリ付が標準です。
- ●HS20KL，HS8KL，HS2KLは枠が共通です。
- ●蓋と枠の錠位置の印を合わせてご使用ください。

■注文情報
- ●図中 ○▨ 部分は、指定マーク及び文字の鋳出し可能です。

電気 電話

ハンドル 332　クサリ 335

①専用鍵の①部を使いキャップをはずします。

②専用鍵を差し込み、時計回り（閉の方向）に回すと施錠されます。反時計回り（開の方向）に回すと開錠します。

■部品構成表

品番	部品名	材質	備考
①	MS20KLフタ	FCD500-7	CSコート
	MS8KLフタ		
	MS2KLフタ	FC200	
②	枠	FC200	CSコート
③	パッキン	クロロプレンゴム	
④	クサリ	SS400	溶融亜鉛めっき
⑤	キャップ	SUS304	
⑥	錠		
⑦	ボルト	ステンレス	
⑧	鍵	SS400	錆止塗装

〈単位：mm〉

型式記号	呼称	フタ		枠					破壊荷重	安全荷重	フタ質量(kg)	総質量(kg)	適用ハンドル型式	呼称	価格（円）
		B	t	A	C	D	H	P							
HS20KL	**600**	645	9.0	710	600	15	55	618～638	200KN以上〔20,409kgf〕以上 圧子φ330	50KN〔5,103kgf〕	31	49	A2	**600**	**104,300**
HS8KL	**600**	645	8.0	710	600	15	55	618～638	80KN以上〔8,164kgf〕以上 圧子φ150	20KN〔2,041kgf〕	31	49	A2	**600**	**101,300**
HS2KL	**600**	645	8.0	710	600	15	55	618～638	20KN以上〔2,041kgf〕以上 圧子φ150	5KN〔511kgf〕以上	31	49	A2	**600**	**71,400**