インターロッキングブロック用化粧鉄蓋

簡易密閉形 | ステンレスL目地 | 充填深さ70mm

重荷重用(敷25t)

MID-1HS

中荷重用(敷6t)

MIA-1HS

軽荷重用(敷2t)

MIA-2HS

CAD

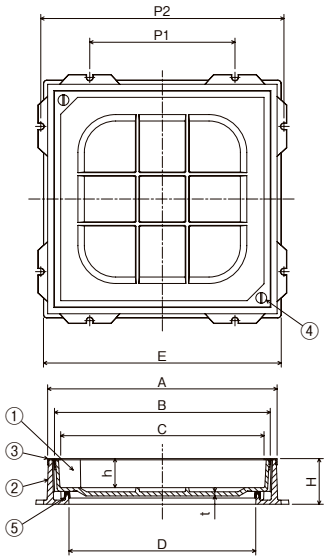

■製品情報

●インターロッキングブロック充填用です。厚さ60mmのブロックが厚さの切断加工なしに使用できます。
●パッキン付が標準です。
●取手数は呼称350・450は2個、500・600は4個です。

開閉方法 369

■注文情報

●ハンドル付価格のハンドルは2本付属します。ハンドル4本ご使用の際は追加注文をお願いします。(呼称500・600:取手数4個)

■部品構成表

品番	部品名	材質	備考
①	MID-1HSフタ	FCD500-7	CSコート
	MIA-1HSフタ	FC200	
	MIA-2HSフタ		
②	枠		
③	目地	SUS304	–
④	キャップ		
⑤	パッキン	クロロプレンゴム	

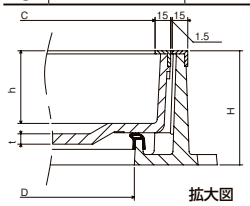

拡大図

〈単位:mm〉

型式記号	呼称	フタ B	フタ C	フタ h	フタ t	枠 A	枠 D	枠 E	枠 P1	枠 P2	枠 H	破壊荷重	安全荷重	仕上材充填時のフタ質量(kg)	総質量(kg)	適用ハンドル型式	呼称	価格(円) ハンドルなし	価格(円) ハンドル付
MID-1HS	350	420	390	71	6.0	453	350	473	250	486	110	200KN以上〔20,409kgf〕以上 圧子φ330	50KN〔5,103kgf〕	約38	38.4	F	350	97,300	101,700
	450	520	490	71	6.0	553	450	573	350	586	110			約60	56.9		450	119,100	123,500
	500	570	540	71	7.0	603	500	623	375	636	110			約77	68.8		500	140,600	145,000
	600	670	640	71	7.0	703	600	723	450	736	110			約108	81.5		600	145,500	149,900
MIA-1HS	350	420	390	71	7.0	453	350	473	250	486	110	60KN以上〔6,123kgf〕以上 圧子φ170	15KN〔1,531kgf〕	約39	39.2	F	350	93,900	98,300
	450	520	490	71	8.0	553	450	573	350	586	110			約63	59.4		450	111,300	115,700
	500	570	540	71	9.0	603	500	623	375	636	110			約81	72.0		500	130,100	134,500
	600	670	640	71	10.0	703	600	723	450	736	110			約115	88.7		600	137,300	141,700
MIA-2HS	350	420	390	71	6.0	453	350	473	250	486	110	20KN以上〔2,041kgf〕以上 圧子φ150	5KN〔511kgf〕	約38	38.4	F	350	91,400	95,800
	450	520	490	71	6.0	553	450	573	350	586	110			約60	56.9		450	105,700	110,100
	500	570	540	71	6.0	603	500	623	375	636	110			約78	69.3		500	124,300	128,700
	600	670	640	71	6.5	703	600	723	450	736	110			約109	82.3		600	127,500	131,900

専用ハンドルはP365をご参照ください

ステンレスL目地 | 充填深さ70mm | スライド開閉

重荷重用(敷25t)

MID-1HS-750・900

パッキン付

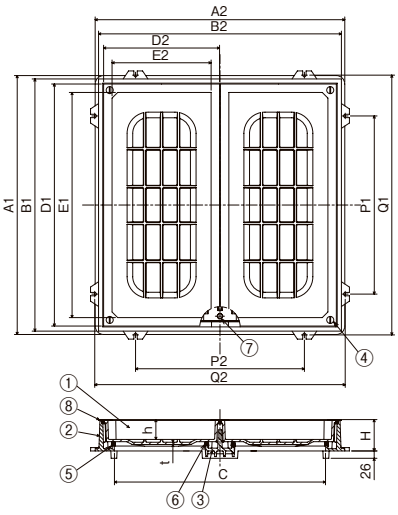

■製品情報

●インターロッキングブロック充填用です。厚さ60mmのブロックが厚さの切断加工なしに使用できます。
●蓋は2枚割です。
●中ザンは取外しができます。
●中ザンを取外しの際、Tボックスレンチ(19)をご使用ください。

■部品構成表

品番	部品名	材質	備考
①	フタ	FCD500-7	CSコート
②	枠		
③	中ザン		
④	キャップ	SUS304	–
⑤	パッキンA	クロロプレンゴム	
⑥	パッキンB		
⑦	固定BT	SUS304	
⑧	目地		

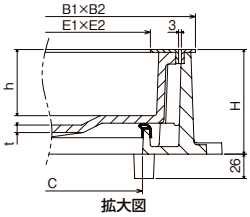

拡大図

■開閉方法

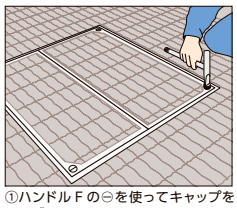

①ハンドルFの⊖を使ってキャップをはずします。

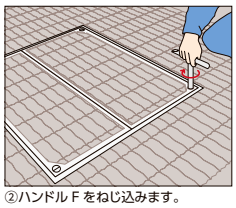

②ハンドルFをねじ込みます。

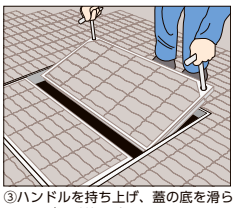

③ハンドルを持ち上げ、蓋の底を滑らせながら手前に引きます。

〈単位:mm〉

型式記号	呼称	フタ D1	フタ D2	フタ E1	フタ E2	フタ h	フタ t	枠 A1	枠 A2	枠 B1	枠 B2	枠 C	枠 P1	枠 P2	枠 Q1	枠 Q2	枠 H	破壊荷重	安全荷重	仕上材充填時のフタ質量(kg/枚)	総質量(kg)	適用ハンドル型式	呼称	価格(円) ハンドルなし	価格(円) ハンドル付
MID-1HS	750	860	412	800	352	70	8.0	920	887	896	863	750	600	600	923	890	111.5	200KN以上〔20,409kgf〕以上 圧子φ330	50KN〔5,103kgf〕	約86	157	F	750	305,900	310,300
	900	1012	487	952	427	70	9.0	1070	1037	1046	1013	900	750	750	1073	1040	111.5			約124	205		900	412,200	416,600

専用ハンドルはP365をご参照ください

●掲載価格には、消費税が含まれておりません。

公共 公共建築協会評価対象製品　SHASE-S 空気調和・衛生工学会規格　機設 機械設備工事標準図記号　電設 電気設備工事標準図記号

詳細情報