Cyjet® （サイジェ）

YJ

標準タイプ		かんたん施工タイプ	
YJ-04 PAT		**YJ-04KS**	
価格(円/台)	17,400	価格(円/台)	23,400
質量(kg)	本　体: 1.5 ベース: 1.3	質量(kg)	本　体: 1.5 ベース: 2.3

YD

標準タイプ		かんたん施工タイプ	
YD-01		**YD-01KS**	
価格(円/台)	46,300	価格(円/台)	52,300
質量(kg)	9	質量(kg)	10

標準タイプ		かんたん施工タイプ	
YD-02		**YD-02KS**	
価格(円/台)	36,000	価格(円/台)	42,400
質量(kg)	8	質量(kg)	9

※写真はスカイブルーです。

※写真はレッドです。

※写真はホワイトです。

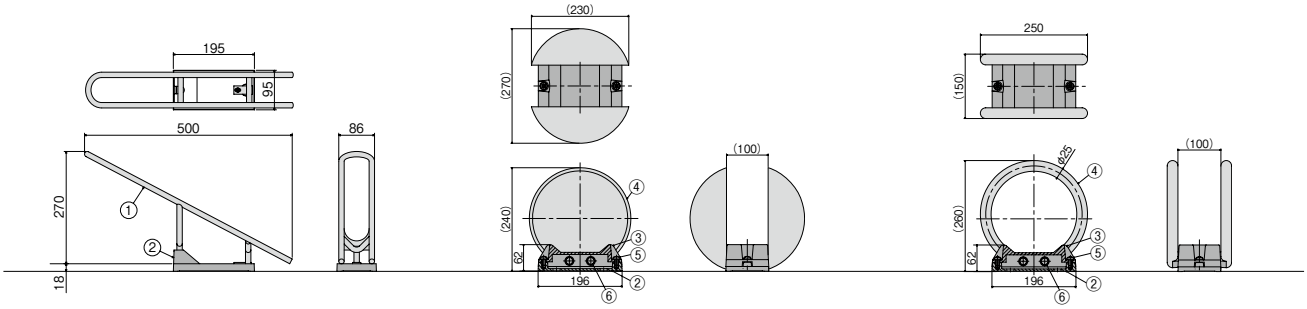

YJ-04　　YD-01　　YD-02

■部品構成表

品番	部品名	数量	材質	備考
①	本体	1	SS400	ナイロンコーティング
②	ベース	1	FCD500-7	ナイロンコーティング(黒)
③	ベースカバー	1		
④	ガイド	2	FCD500-7	ナイロンコーティング
⑤	止めビス	4	SUS304	ー
⑥	固定ボルト	2	SUS304	ー
ー	接着用プレート	1	SPHC	ナイロンコーティング(黒)

■製品情報

●係留可能なタイヤのサイズは20～27インチです。
●ベースを打込む際は、オールアンカー（M10）、あるいは内部コーン打込式アンカー（W3/8）などをご使用ください。
●インターロッキングブロックが敷設されている場所へ設置する場合、インターロッキングブロックを1枚取り抜き、ベースをそのまま設置する事ができます。
●自転車を係留する際に、ワイヤーロックなどの盗難防止グッズの取付けが出来ます。（YD-01を除く）
●本体とベースは盗難防止用セキュリティビスで固定していますので、安心してご使用頂けます。

YJ-04
●係留可能なタイヤの幅は60mm以下です。

かんたん施工タイプ
●固定には接着剤が必要です。（接着剤別売P381参照）

■注文情報

●ご注文の際は、カラーをご指示ください。
●取付けには専用レンチ（YJ用:**1,000**円/本、YD用:**1,000**円/本）が必要です。

YJ-04
●ベース部に"指定マーク"を入れることが出来ます。（オプション）

⚠自転車を係留する際は、自転車のスタンドは立ててご使用ください。
施工間隔は最低600mm以上確保してください。

■カラーバリエーション

レッド

スカイブルー

ホワイト

グレー

■納まり図（コンクリート表面への施工）

標準タイプ
固定方法：内部コーン打込み式アンカー

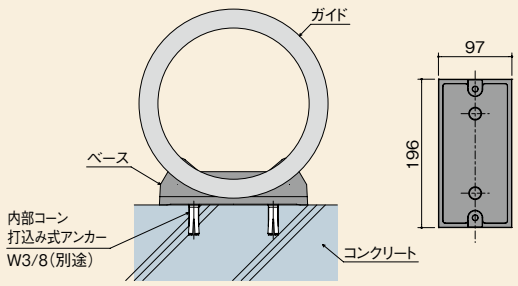

かんたん施工タイプ
固定方法：接着剤

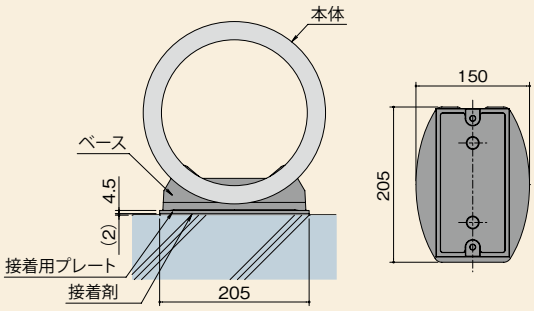

「RIKCAD」とは、ユニマットリックが開発・販売する外構設計用の3次元CADです。
●掲載価格には、消費税が含まれておりません。

詳細情報