鋳鉄製タイプ　ツリーフレンド

街路樹型　細目（すきま7.5mm）

HTS

CAD

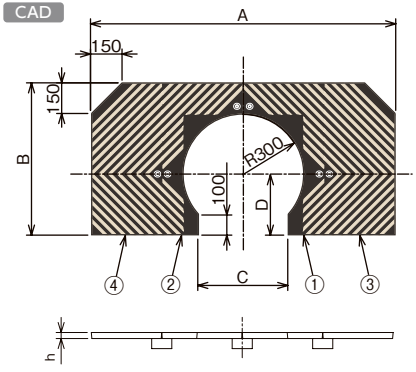

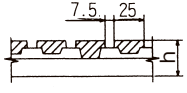

細目断面

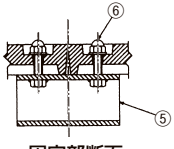

固定部断面

HTS-1575

■製品情報

●添木穴タイプもあります。

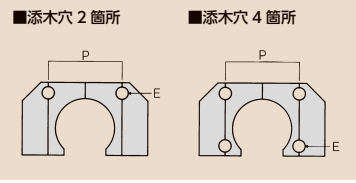

■部品構成表

品番	部品名	材質	表面処理
①	本体 A	FC200	CS コート
②	本体 B		
③	本体 C		
④	本体 D		
⑤	取付金具 A・C	SS400	
⑥	袋ナット	SUS304	―

〈単位：mm〉

型式記号	横寸法 (A)	縦寸法 (B)	開口寸法 (C)	高さ (h)	開口部センター(D)	添木穴ピッチ(P)	添木穴径(E)	質量 (kg)	分割数	価格(円)	適用受枠	
											アングル受枠P404	ILB用受枠P405
HTS-1275	1200	750	447	30	300	800	150	48.0	4	**56,300**	AS-12	LI-TS-12
HTS-1575	1500	750	447	30	300	800	150	63.0	4	**80,300**	AS-15	LI-TS-15
HTS-1875	1800	750	447	30	300	800	150	77.0	4	**92,800**	AS-18	LI-TS-18
HTS-2175	2100	750	447	30	300	800	150	88.0	4	**103,200**	AS-21	LI-TS-21