鋼管製　バーあり

埋込 AG-BT　差込 AG-BTS　差込フタ付 AG-BTF　差込カギ付 AG-BTK　ベース式 AG-BTP

材　　質：鋼管
表面処理：焼付塗装
標 準 色：黄･白(W)

※写真は AG6-67BT です。

白色(W)

ベース式

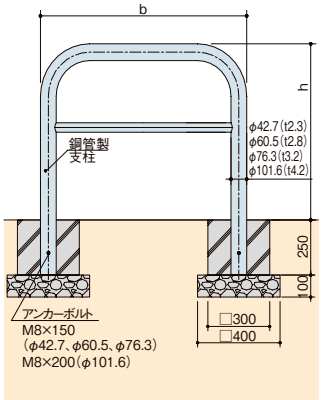

ポール径	S	P	φ
φ42.7	100	70	12
φ60.5	150	100	12
φ76.3	150	100	12
φ101.6	200	150	15

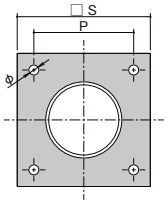

〈単位：mm〉

ポール径	寸法	ベース式		
	h×b	型式記号	質量(kg)	価格(円)
φ42.7	650×700	★AG4-67BTP	5.9	46,600
φ60.5	650×700	★AG6-67BTP	10.2	55,100
	650×1000	★AG6-610BTP	12.0	58,100
	650×1500	★AG6-615BTP	14.9	64,200
φ76.3	800×1000	★AG8-810BTP	17.3	69,000
	800×1500	★AG8-815BTP	21.4	90,000
φ101.6	800×1000	★AG10-810BTP	29.2	185,600
	800×1500	★AG10-815BTP	36.2	222,200
	800×2000	★AG10-820BTP	43.3	259,200

〈単位：mm〉

ポール径	寸法	埋 込			差 込			差 込フタ付			差 込カギ付		
	h×b	型式記号	質量(kg)	価格(円)	型式記号	質量(kg)	価格(円)	型式記号	質量(kg)	価格(円)	型式記号	質量(kg)	価格(円)
φ42.7	650×700	AG4-67BT	5.9	21,900	AG4-67BTS	7.4	29,900	AG4-67BTF	7.7	36,100	AG4-67BTK	7.7	38,600
φ60.5	650×700	AG6-67BT	9.8	27,800	AG6-67BTS	12.3	37,800	AG6-67BTF	12.8	44,200	AG6-67BTK	12.8	46,700
	650×1000	AG6-610BT	11.4	30,800	AG6-610BTS	13.9	40,800	AG6-610BTF	14.4	47,200	AG6-610BTK	14.4	49,700
	650×1500	AG6-615BT	14.1	36,900	AG6-615BTS	16.6	46,900	AG6-615BTF	17.1	53,300	AG6-615BTK	17.1	55,800
φ76.3	800×1000	AG8-810BT	17.7	40,500	AG8-810BTS	22.2	52,300	AG8-810BTF	22.8	56,900	AG8-810BTK	22.8	59,900
	800×1500	★AG8-815BT	21.7	61,500	★AG8-815BTS	26.2	73,300	★AG8-815BTF	26.8	81,900	★AG8-815BTK	26.8	84,900
φ101.6	800×1000	★AG10-810BT	30.1	155,800	★AG10-810BTS	36.6	170,000	★AG10-810BTF	37.7	183,200	★AG10-810BTK	37.7	186,200
	800×1500	★AG10-815BT	37.1	192,300	★AG10-815BTS	43.6	206,500	★AG10-815BTF	44.7	219,700	★AG10-815BTK	44.7	222,700
	800×2000	★AG10-820BT	44.1	229,400	★AG10-820BTS	50.6	243,600	★AG10-820BTF	51.7	256,800	★AG10-820BTK	51.7	259,800

★印は受注生産品です。黄色は型式記号末尾無印、白色は型式記号末尾 W

■製品情報
●施工方法は、埋込式･差込式･差込式フタ付･差込式カギ付があります。
詳細はP413をご参照ください。
●標準色は黄色･白色です。
●掲載価格には、消費税が含まれておりません。

例 AG6-610TKW
ゲートタイプ　ポール径　h 寸法　b 寸法　鋼管製　無：埋込　S：差込　F：差込フタ付　K：差込カギ付　P：ベース式　無：黄色　W：白色

詳細情報