カラー舗装用溝蓋

オールステンレス製

T-20
STF-20
充填深さ28mm

T-14
STF-14
充填深さ30mm
CAD

T-2
STF-2
充填深さ30mm
CAD

歩道用
STF-1
充填深さ30mm
CAD

※写真のタイルは含まれません。

■製品情報
- 充填深さは30・29・28mmです。
- STF-20・STF-14はパッキン付受枠が標準です。

■注文情報
- 開閉には専用ハンドルGH-3(**2,600**円/本)をご使用ください。
- 目地ピッチはご注文時に、ご指示ください。
- 受枠の定尺の長さ寸法は2m/1本が標準です。
- パッキン付受枠も用意しています。(ST-CP)
- 充填深さの特注も対応致します。
- 水抜き穴付も製作できます。(別注品)
  水抜き穴が必要な場合は穴径をご指示ください。
- 本体が端尺寸法(b寸法250mm以上599mm未満に限る)となる場合は別途お見積もり致します。
- 受枠のコーナー加工は**2,500**円です。

STF-20

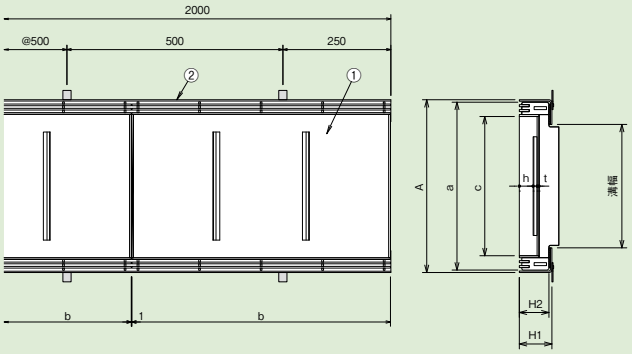

目地ピッチ:10mm

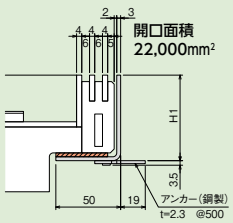

目地ピッチ:15mm

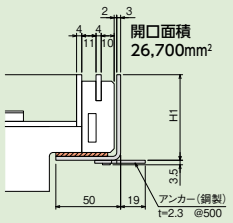

■部品構成表

品番	部品名	材質	備考
①	本体	SUS 304	電解研磨
②	受枠		ST-CP

STF-14・2・1

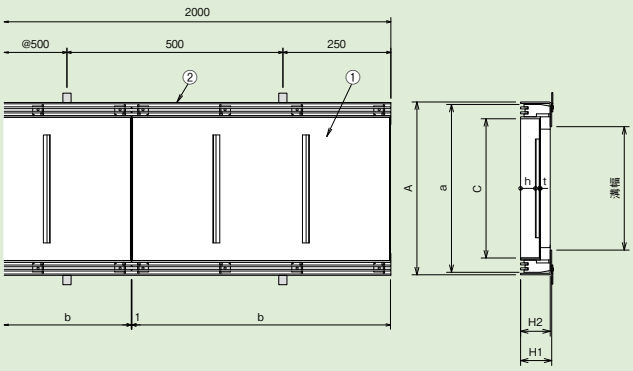

目地ピッチ:10mm

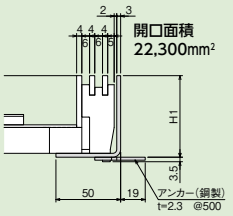

目地ピッチ:15mm

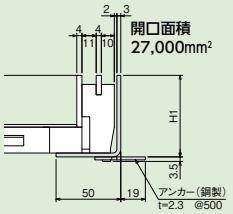

■部品構成表

品番	部品名	材質	備考
①	本体	SUS 304	酸洗い
②	受枠		ST-C・ST-CP

※STF-14の受枠はST-CP

〈単位:mm〉

適用荷重	溝幅	型式記号	A	a	c	b	H1	H2	h	t	仕上材充填時の蓋質量(kg/枚)	P=10 質量(kg/枚)	P=10 本体価格(円/m)	P=15 質量(kg/枚)	P=15 本体価格(円/m)	受枠価格(円/両1m) パッキン付	受枠価格(円/両1m) パッキンなし
T-20	150	**STF-20-15**	250	240	182	599	66	60	28	4	約16	8.3	**107,300**	7.5	**102,700**	ST-CP **25,600**	
	200	**STF-20-20**	300	290	232	599	66	60	28	4	約20	9.6	**116,400**	8.8	**111,800**		
	250	**STF-20-25**	350	340	282	599	66	60	28	4	約24	11.2	**130,800**	10.4	**126,100**		
	300	**STF-20-30**	400	390	332	599	66	60	28	4	約28	13.0	**146,500**	12.2	**142,000**		
T-14	150	**STF-14-15**	250	240	182	599	66	60	30	2	約15	5.9	**85,200**	5.3	**77,800**	ST-CP **25,600**	
	200	**STF-14-20**	300	290	232	599	66	60	30	2	約18	6.8	**93,500**	6.2	**84,200**		
	250	**STF-14-25**	350	340	282	599	66	60	30	2	約22	7.9	**101,700**	7.3	**91,200**		
	300	**STF-14-30**	400	390	332	599	66	60	30	2	約25	9.1	**104,700**	8.6	**99,200**		
T-2	150	**STF-2-15**	250	240	182	599	63	60	30	2	約14	5.6	**74,200**	5.0	**65,300**	ST-CP **25,600**	ST-C **19,700**
	200	**STF-2-20**	300	290	232	599	63	60	30	2	約17	6.3	**82,200**	5.7	**73,000**		
	250	**STF-2-25**	350	340	282	599	63	60	30	2	約20	7.1	**91,300**	6.6	**79,300**		
	300	**STF-2-30**	400	390	332	599	63	60	30	2	約23	8.0	**98,000**	7.5	**88,300**		
歩道用	150	**STF-1-15**	250	240	182	599	63	60	30	2	約13	5.1	**60,200**	4.5	**53,500**	ST-CP **25,600**	ST-C **19,700**
	200	**STF-1-20**	300	290	232	599	63	60	30	2	約16	5.9	**67,800**	5.4	**60,500**		
	250	**STF-1-25**	350	340	282	599	63	60	30	2	約19	6.5	**75,300**	6.0	**69,000**		
	300	**STF-1-30**	400	390	332	599	63	60	30	2	約22	7.1	**80,800**	6.6	**73,800**		

詳細情報

●掲載価格には、消費税が含まれておりません。