インターロッキングブロック用溝蓋

スチール製

T-14

IF-14
充填深さ62mm

T-2

IF-2
充填深さ63.3mm

歩道用

IF-1
充填深さ63.3mm

※写真のインターロッキングブロックは含まれません。
受枠は溶融亜鉛めっきの場合

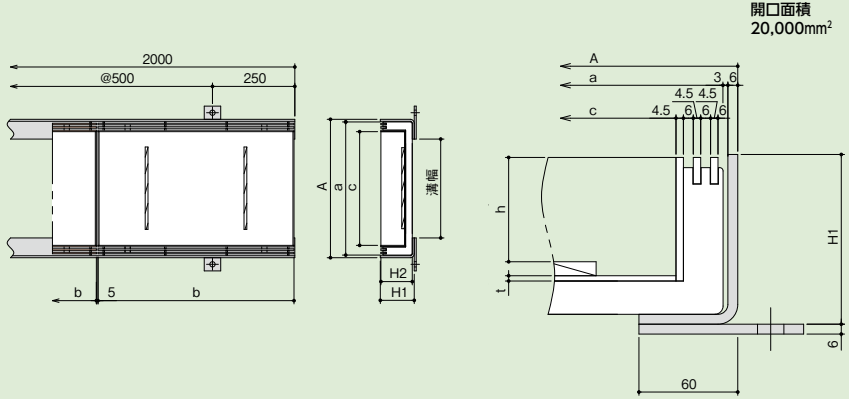

■部品構成表

品番	部品名	材質	備考
①	本体	鋼製	溶融亜鉛めっき
②	受枠		錆止め塗装
			溶融亜鉛めっき

■製品情報
●充填深さは63.3mmと62mmです。

■注文情報
●開閉には専用ハンドルGH-3(**2,600**円/本)をご使用ください。
●本体が端尺寸法(b寸法250mm以上595mm未満に限る)となる場合は別途お見積もり致します。
●受枠のコーナー加工は**1,900**円です。

〈単位：mm〉

適用荷重	溝幅	型式記号	A	a	c	b	H1	H2	h	t	仕上材充填時の蓋質量(kg/枚)	質量(kg/枚)	本体価格(円/m)	受枠価格(円/両1m) 錆止め塗装	受枠価格(円/両1m) 溶融亜鉛めっき
T-14	150	**IF-14-15**	270	252	195	595	103	95	62	4.5	約28	11.1	**41,700**	IL-97T **15,800**	IL-97Z **18,500**
	200	**IF-14-20**	320	302	245	595	103	95	62	4.5	約34	12.9	**46,100**		
	250	**IF-14-25**	370	352	295	595	103	95	62	4.5	約40	15.0	**51,700**		
	300	**IF-14-30**	420	402	345	595	103	95	62	4.5	約46	17.1	**58,600**		
T-2	150	**IF-2-15**	270	252	195	595	103	95	63.3	3.2	約26	9.5	**40,400**	IL-97T **15,800**	IL-97Z **18,500**
	200	**IF-2-20**	320	302	245	595	103	95	63.3	3.2	約31	10.7	**44,100**		
	250	**IF-2-25**	370	352	295	595	103	95	63.3	3.2	約37	12.0	**47,900**		
	300	**IF-2-30**	420	402	345	595	103	95	63.3	3.2	約43	13.6	**51,800**		
歩道用	150	**IF-1-15**	270	252	195	595	103	95	63.3	3.2	約26	9.2	**38,000**	IL-97T **15,800**	IL-97Z **18,500**
	200	**IF-1-20**	320	302	245	595	103	95	63.3	3.2	約31	10.2	**41,600**		
	250	**IF-1-25**	370	352	295	595	103	95	63.3	3.2	約36	11.3	**45,300**		
	300	**IF-1-30**	420	402	345	595	103	95	63.3	3.2	約42	12.3	**49,200**		