落ち葉バスケット

高耐食めっき鋼板製　ステンレス製

OBS　SOBS

取り外しに便利な取手付き

バスケット側面に排水穴を設けています。

■製品情報

- グレーチングの隙間から、落ち葉、ゴミ、貴金属等が落下するのを防ぐ事ができます。
- φ6.3の穴を多数開けているので排水性に富んでいます。
  また側面の穴からも排水されるため、オーバーフローしにくい構造になっています。
- 定期的に掃除をしてください。取り外しに便利な取手を標準装備しております。
- ステンレスグレーチング桝蓋　EP-M、EX-M、ETP-M、ETX-M、ETW-M、CSM、CSNM、SIK、SVK等と一緒にご使用できます。また、既存の受枠にも使用することができます。
- バスケットをセットした際、製品の構造上、蓋が2mm程度受枠上面より浮き上がります。
- 製品の剛性をやや低くしております。取扱いの際にはご注意願います。

■注文情報

- 特注サイズも製作できます。製作可能サイズは桝穴寸法200×200～800×800までです。（全高はOBS：51.6mm SOBS：51.5mmのみ）

■部品構成表

品番	部品名		材質	備考
①	バスケット	OBS	※	板厚　t=1.6　パンチングメタル
		SOBS	SUS304	板厚　t=1.5　パンチングメタル

※溶融亜鉛-アルミニウム-マグネシウム合金めっき鋼板（JIS G 3323）
めっきの付着量表示記号：K27

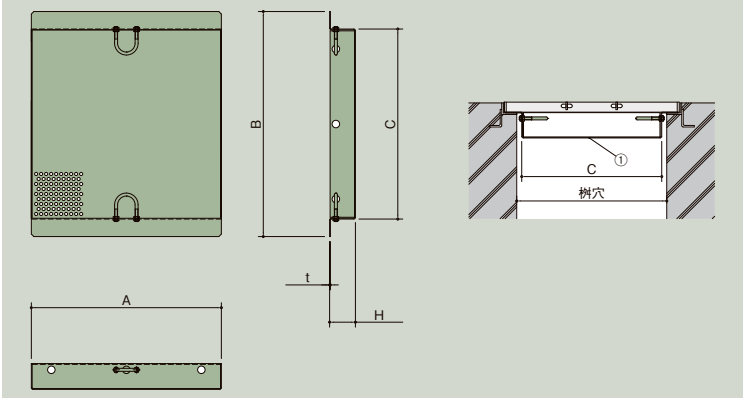

〈単位：mm〉

桝穴	呼称	A	B	C	H	t	価格（円）
250×250	**OBS-250**	230	300	230	51.6	1.6	**15,900**
300×300	**OBS-300**	280	350	280			**16,600**
350×350	**OBS-350**	330	400	330			**18,800**
400×400	**OBS-400**	380	450	380			**20,500**
450×450	**OBS-450**	430	500	430			**22,400**
500×500	**OBS-500**	480	550	480			**27,200**
550×550	**OBS-550**	530	600	530			**33,800**
600×600	**OBS-600**	580	650	580			**35,600**

〈単位：mm〉

桝穴	呼称	A	B	C	H	t	価格（円）
250×250	**SOBS-250**	230	300	230	51.5	1.5	**16,700**
300×300	**SOBS-300**	280	350	280			**17,900**
350×350	**SOBS-350**	330	400	330			**19,000**
400×400	**SOBS-400**	380	450	380			**21,100**
450×450	**SOBS-450**	430	500	430			**23,100**
500×500	**SOBS-500**	480	550	480			**43,000**
550×550	**SOBS-550**	530	600	530			**43,800**
600×600	**SOBS-600**	580	650	580			**44,400**

ゴミスクリーン

スチール製

GS

■製品情報

- JIS A 5372 U型側溝に準拠。U字溝に落とし込むことで枯れ枝、落葉、空き缶等のゴミを受け止めることができます。
- 溶融亜鉛-アルミニウム-マグネシウム合金めっき鋼板（JIS G 3323）（めっきの付着量表示記号K27）を使用。耐食性に優れています。
- 従来品よりもゴミ収集率をUP（開口率23%）。小さなゴミも受け止めることが出来るので建屋内の溝にも使えます。
- こまめに掃除をしてください。オーバーフローする恐れがあります。
- 車両が通行する場所ではご使用にならないでください。

⚠メンテナンスについて
ゴミが溜まるとゴミスクリーンが傾きます。危険ですので速やかに掃除をしてください。掃除の後はゴミスクリーンを元通りに設置してください。

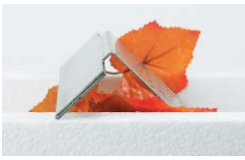

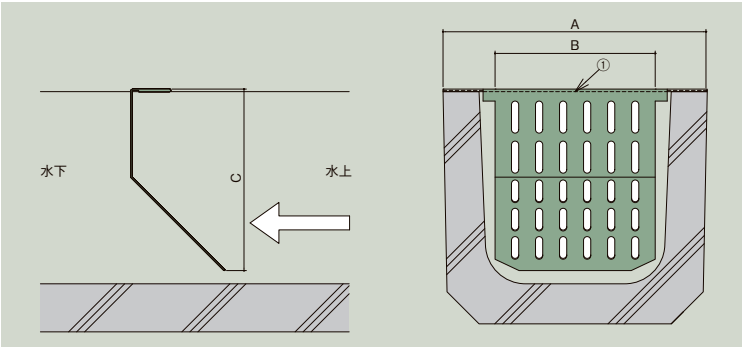

■部品構成表

品番	部品名	備考
①	ゴミスクリーン	板厚　t=1.6　パンチングメタル

〈単位：mm〉

U字溝	型式記号	A	B	C
150	**GS-150**	210	120	142以内
180	**GS-180**	250	145	173以内
240	**GS-240**	330	200	233以内
300B	**GS-300B**	400	245	294以内

※詳細はP653参照。

詳細情報

●掲載価格には、消費税が含まれておりません。

公共　公共建築協会評価対象製品