ルーフドレン
フロアーハッチ
ピット金物 グレーチングトラフ
玄関マット
ルーバー
FRPグレーチング
F-BOX
エキスパンションジョイント
排水トラップ
排水金具 通気金具
グリーストラップ
バルブボックス
鋳鉄製格子蓋
マンホールカバー
化粧鉄蓋
外構関連製品
ツリーフレンド
車止め
アーバンスリット
カラー舗装用溝蓋
ステンレスグレーチング
スチールグレーチング
アラカルト

連結金具

KM-S

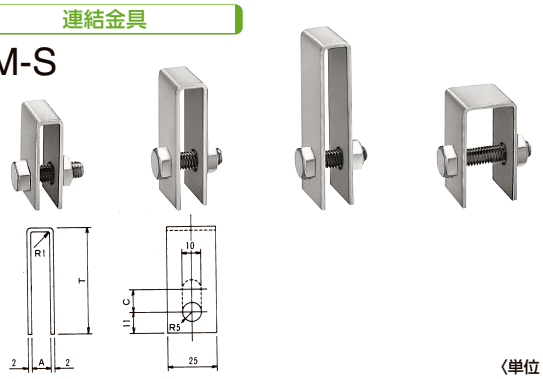

〈単位：mm〉

型式記号	グレーチング高さ	寸法			適用ボルト	材質	質量(kg)	価格(円/個)
		A	C	T				
KM-1S	15	8	0	40	M8×25	SUS	0.054	**800**
KM-2S	20～32	10	12	55			0.067	
KM-3S	38～50	10	12	73			0.087	
KM-4S	15～20	20	0	45	M8×35		0.067	

連結金具

SRE

材質：ステンレス製

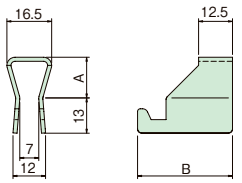

⚠バネ鋼の為取扱いにご注意ください。特にグレーチングの端を持ち上げての取外しはしないでください。必ずクロスバーに引っ掛けてご使用ください。

〈単位：mm〉

型式記号	クロスバー高さ	A	B	価格(円)
SRE-15	15	10	30	**600**
SRE-20	20	15	35	

ecoタイプを除く、一般溝用、U字溝用でベアリングバーの厚みが4mm材にのみ使用できます。

取付手順

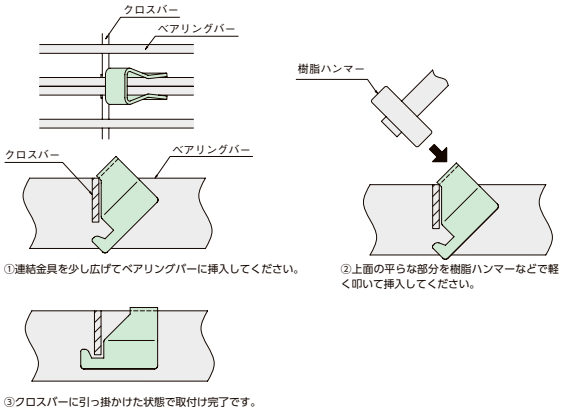

①連結金具を少し広げてベアリングバーに挿入してください。

②上面の平らな部分を樹脂ハンマーなどで軽く叩いて挿入してください。

③クロスバーに引っ掛かけた状態で取付け完了です。

取外し手順

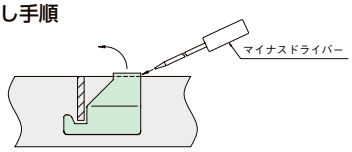

取外しはマイナスドライバーなどを少し差し込み矢印の方向に回転させると取外せます。

Tボックス13 (M8用)

価格(円)	2,500

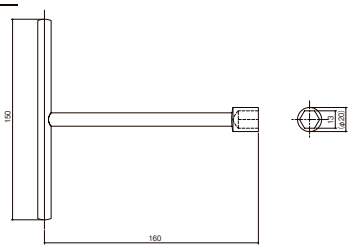

ボルトボックス用ゴムキャップ

BC-1

価格(円/個)	600

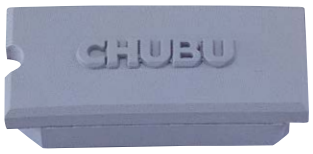

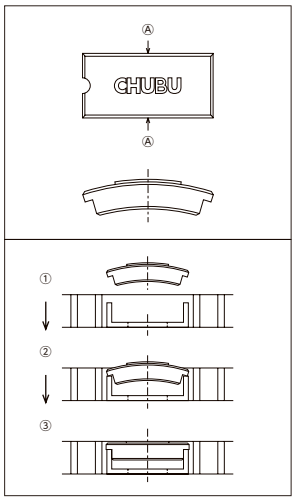

取付手順

1. Ⓐ面をつまんで、本体をくの字曲げしてください。
2. くの字曲げの状態でグレーチングの固定プレートにはめ込んでください。
   ②の状態になりましたら、ゴムキャップのセンターを押し込んでください。
3. 取外す場合は、ゴムキャップの切欠部をマイナスドライバー等にて引っかけて取外してください。

ボルトボックス用ステンレスキャップ

BC-1S

価格(円/個)	850

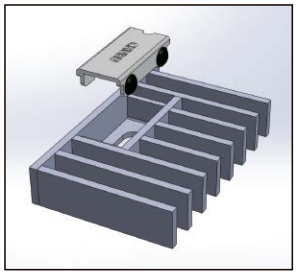

取付手順

1. パッキンの付いた面を溝側に向けてボルトボックスに差し込んでください。

※キャップが差し込みにくい場合は、パッキンを水で濡らすなどすると入り易くなります。

2. 取外す場合は、ステンレスキャップの切欠き部をマイナスドライバー等にて引っかけて取外してください。

U字溝用溝蓋用パッキン(別注品)

価格(円)	3,200

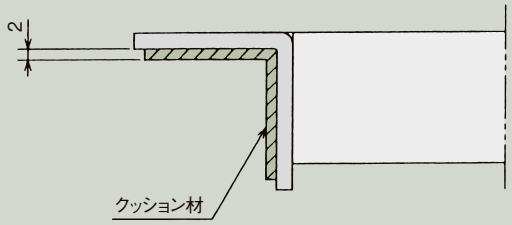

アングル部に専用パッキンを取付ける事により、騒音防止効果が得られます。型式記号の後にLを付けてご指示ください。(別注品)
例CSU-L 20-30

ステンレスグレーチング連結ボルト

価格(円/セット)	600

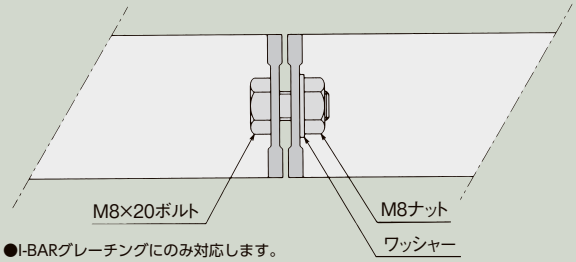

●I-BARグレーチングにのみ対応します。
●材質:SUS304
●P＝30㎜に使用できます。

詳細情報

●掲載価格には、消費税が含まれておりません。