騒音防止用　ボルト固定式スチールグレーチング

Vギザ50　並目

VG5BB

クロスバーピッチ50mm

公共　T-25 を除く

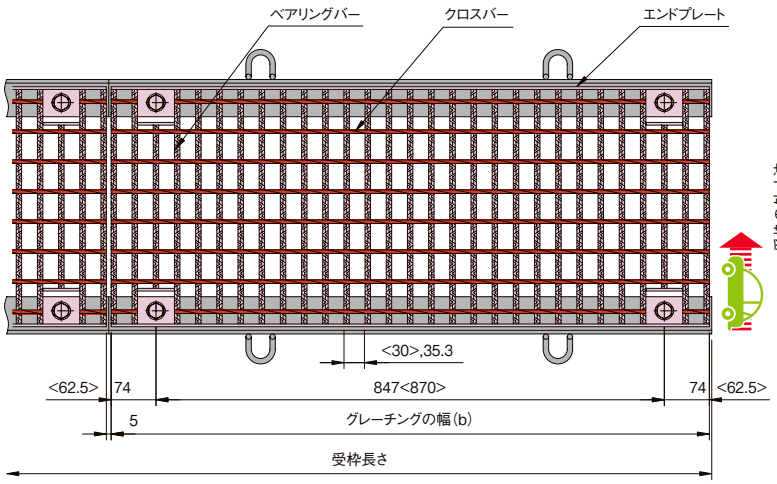

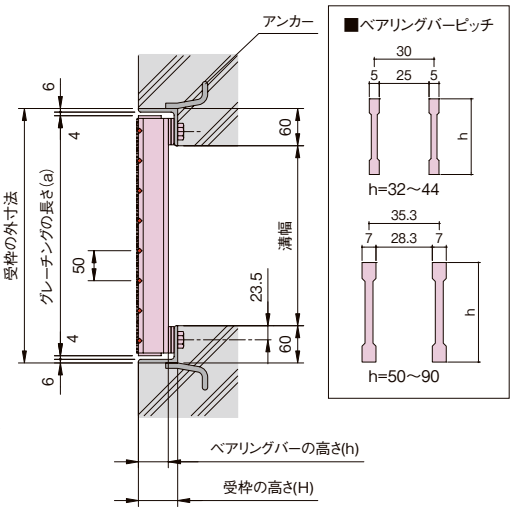

注、< >寸法はh44以下の場合を示す。

■固定方式

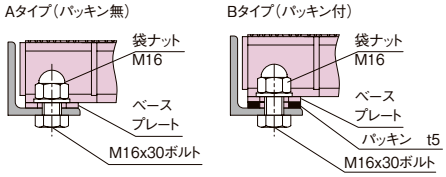

oct-Gs「GR スクリーン」

SGRSB・ZGRSB
P634

■部品構成表

部品名	材質	表面処理
グレーチング	SS400	溶融亜鉛めっきHDZT77
受枠		錆止め塗装[黒]

■製品情報

- ●グレーチング本体と受枠をボルトで強制的に固定する事によりガタツキや騒音を防ぐことができます。
- ●固定方式にはAタイプ(パッキン無)、Bタイプ(パッキン付)の2種類があります。
- ●交通量の少ない道路にご使用ください。
- ●ボルトボックス保護ゴムカバーを用意しています。
- ●ボルトの開閉にはT型レンチ(6角2面幅24mm)をご使用ください。(別売)

例 **VG5BB 50-3B**

VG:V ギザタイプ (IB)
クロスバーピッチ (50mm)
995 タイプ
ボルト固定式
溝幅 (300mm)
ベアリングバー高さ (50mm)
A:パッキン無
B:パッキン付

エコノミー
CBB

■横断溝用

〈単位：mm〉

適用荷重	溝幅	型式記号	グレーチング 寸法 ⓑ×ⓐ×ⓗ	グレーチング 質量(kg/枚)	受枠 型式記号	受枠 寸法	受枠 質量(kg/m)	総質量(kg/セット)	価格 本体(円/枚)	価格 受枠(円/両1m)
A(パッキン無) T-25	200	**VG5BB 44-2A**	995×300×44	20.3	GT-2-44A	L-56×60×6	11.2	31.5	**23,400**	**11,600**
	250	**VG5BB 50-2.5A**	995×350×50	28.5	GT-2-50A	L-61×60×6	11.5	40.0	**34,300**	**12,400**
	300	**VG5BB 55-3A**	995×400×55	34.3	GT-2-55A	L-66×60×6	12.0	46.3	**41,600**	**12,600**
	350	**VG5BB 60-3.5A**	995×450×60	41.2	GT-2-60A	L-71×60×6	12.5	53.7	**48,500**	**12,800**
	400	**VG5BB 65-4A**	995×500×65	47.4	GT-2-65A	⊾76×60×6	13.0	60.4	**55,400**	**13,200**
	450	**VG5BB 75-4.5A**	995×550×75	58.4	GT-2-75A	⊾86×60×6	14.0	72.4	**67,200**	**13,800**
	500	**VG5BB 75-5A**	995×600×75	63.1	GT-2-75A	⊾86×60×6	14.0	77.1	**69,000**	**13,800**
	550	**VG5BB 90-5.5A**	995×650×90	78.3	GT-2-90A	⊾101×60×6	15.5	93.8	**107,500**	**14,000**
	600	**VG5BB 90-6A**	995×700×90	83.6	GT-2-90A	⊾101×60×6	15.5	99.1	**110,300**	**14,000**
B(パッキン付) T-25	200	**VG5BB 44-2B**	995×300×44	20.3	GT-2-44B	L-61×60×6	11.5	31.8	**23,400**	**14,000**
	250	**VG5BB 50-2.5B**	995×350×50	28.5	GT-2-50B	L-66×60×6	12.0	40.5	**34,300**	**14,800**
	300	**VG5BB 55-3B**	995×400×55	34.3	GT-2-55B	L-71×60×6	12.5	46.8	**41,600**	**15,000**
	350	**VG5BB 60-3.5B**	995×450×60	41.2	GT-2-60B	⊾76×60×6	13.0	54.2	**48,500**	**15,200**
	400	**VG5BB 65-4B**	995×500×65	47.4	GT-2-65B	⊾81×60×6	13.5	60.9	**55,400**	**15,600**
	450	**VG5BB 75-4.5B**	995×550×75	58.4	GT-2-75B	⊾91×60×6	14.5	72.9	**67,200**	**16,200**
	500	**VG5BB 75-5B**	995×600×75	63.1	GT-2-75B	⊾91×60×6	14.5	77.6	**69,000**	**16,200**
	550	**VG5BB 90-5.5B**	995×650×90	78.3	GT-2-90B	⊾106×60×6	16.0	94.3	**107,500**	**16,400**
	600	**VG5BB 90-6B**	995×700×90	83.6	GT-2-90B	⊾106×60×6	16.0	99.6	**110,300**	**16,400**

詳細情報

●掲載価格には、消費税が含まれておりません。

騒音防止用　ボルト固定式スチールグレーチング

■横断溝用

〈単位：mm〉

適用荷重	溝幅	型式記号	グレーチング 寸法 ⓑ×ⓐ×ⓗ	グレーチング 質量(kg/枚)	受枠 型式記号	受枠 寸法	受枠 質量(kg/m)	総質量(kg/セット)	価格 本体(円/枚)	価格 受枠(円/両1m)
T-20 A(パッキン無)	200	**VG5BB 38-2A**	995×300×38	18.5	GT-2-38A	L-50×60×6	10.3	28.8	**22,600**	**11,400**
	250	**VG5BB 44-2.5A**	995×350×44	22.8	GT-2-44A	L-56×60×6	11.2	34.0	**27,400**	**11,600**
	300	**VG5BB 50-3A**	995×400×50	31.8	GT-2-50A	L-61×60×6	11.5	43.3	**35,700**	**12,400**
	350	**VG5BB 55-3.5A**	995×450×55	37.8	GT-2-55A	L-66×60×6	12.0	49.8	**44,300**	**12,600**
	400	**VG5BB 60-4A**	995×500×60	45.1	GT-2-60A	L-71×60×6	12.5	57.6	**50,000**	**12,800**
	450	**VG5BB 65-4.5A**	995×550×65	51.5	GT-2-65A	℞76×60×6	13.0	64.5	**56,600**	**13,200**
	500	**VG5BB 65-5A**	995×600×65	55.6	GT-2-65A	℞76×60×6	13.0	68.6	**60,900**	**13,200**
T-20 B(パッキン付)	200	**VG5BB 38-2B**	995×300×38	18.5	GT-2-38B	L-56×60×6	11.2	29.7	**22,600**	**13,800**
	250	**VG5BB 44-2.5B**	995×350×44	22.8	GT-2-44B	L-61×60×6	11.5	34.3	**27,400**	**14,000**
	300	**VG5BB 50-3B**	995×400×50	31.8	GT-2-50B	L-66×60×6	12.0	43.8	**35,700**	**14,800**
	350	**VG5BB 55-3.5B**	995×450×55	37.8	GT-2-55B	L-71×60×6	12.5	50.3	**44,300**	**15,000**
	400	**VG5BB 60-4B**	995×500×60	45.1	GT-2-60B	℞76×60×6	13.0	58.1	**50,000**	**15,200**
	450	**VG5BB 65-4.5B**	995×550×65	51.5	GT-2-65B	℞81×60×6	13.5	65.0	**56,600**	**15,600**
	500	**VG5BB 65-5B**	995×600×65	55.6	GT-2-65B	℞81×60×6	13.5	69.1	**60,900**	**15,600**
T-14 A(パッキン無)	200	**VG5BB 32-2A**	995×300×32	16.3	GT-2-32A	L-44×60×6	9.7	26.0	**18,900**	**11,000**
	250	**VG5BB 38-2.5A**	995×350×38	20.7	GT-2-38A	L-50×60×6	10.3	31.0	**24,900**	**11,400**
	300	**VG5BB 44-3A**	995×400×44	25.3	GT-2-44A	L-56×60×6	11.2	36.5	**28,600**	**11,600**
	350	**VG5BB 50-3.5A**	995×450×50	35.0	GT-2-50A	L-61×60×6	11.5	46.5	**40,500**	**12,400**
	400	**VG5BB 50-4A**	995×500×50	38.3	GT-2-50A	L-61×60×6	11.5	49.8	**42,900**	**12,400**
	450	**VG5BB 55-4.5A**	995×550×55	44.9	GT-2-55A	L-66×60×6	12.0	56.9	**51,300**	**12,600**
	500	**VG5BB 55-5A**	995×600×55	48.4	GT-2-55A	L-66×60×6	12.0	60.4	**53,700**	**12,600**
T-14 B(パッキン付)	200	**VG5BB 32-2B**	995×300×32	16.3	GT-2-32B	L-50×60×6	10.3	26.6	**18,900**	**13,400**
	250	**VG5BB 38-2.5B**	995×350×38	20.7	GT-2-38B	L-56×60×6	11.2	31.9	**24,900**	**13,800**
	300	**VG5BB 44-3B**	995×400×44	25.3	GT-2-44B	L-61×60×6	11.5	36.8	**28,600**	**14,000**
	350	**VG5BB 50-3.5B**	995×450×50	35.0	GT-2-50B	L-66×60×6	12.0	47.0	**40,500**	**14,800**
	400	**VG5BB 50-4B**	995×500×50	38.3	GT-2-50B	L-66×60×6	12.0	50.3	**42,900**	**14,800**
	450	**VG5BB 55-4.5B**	995×550×55	44.9	GT-2-55B	L-71×60×6	12.5	57.4	**51,300**	**15,000**
	500	**VG5BB 55-5B**	995×600×55	48.4	GT-2-55B	L-71×60×6	12.5	60.9	**53,700**	**15,000**

GC-S, GC-SL, GC-H, GC-HL, GC-HLP

並目用　並目用　並目用

ボルトボックス保護ゴムカバー

型式記号	h	価格(円)
GC-S	32	**450**
	38	
GC-SL	44	**480**
GC-H	50	**500**
	55	
GC-HL	60	**550**
	65	
GC-HLP75	75	**1,000**
GC-HLP90	90	**1,000**

h32 ～ h60

h75 ～ h90

Tボックス24(M16用)

価格(円)	3,300

CHG

CBB 巾出しゲージ

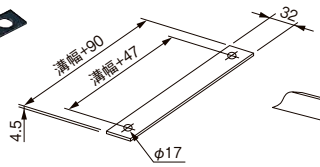

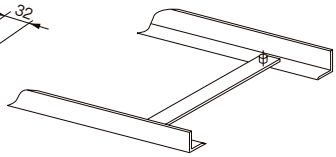

適用溝幅	型式記号	価格(円)
200	**CHG-1-2**	**1,100**
250	**CHG-1-2.5**	
300	**CHG-1-3**	
350	**CHG-1-3.5**	**1,300**
400	**CHG-1-4**	
450	**CHG-1-4.5**	**1,500**
500	**CHG-1-5**	

ボルト固定式受枠の施工時の位置決めが容易に行えます。

詳細情報

●掲載価格には、消費税が含まれておりません。

公共 公共建築協会評価対象製品