大口径マシンハッチ　モルタル用

ステンレス目地　一般型

歩道用

モルタル用 **BMH-1**
鋼板製
CAD 受注生産

T-2

モルタル用 **BMH-2**
鋼板製
CAD 受注生産

T-14

モルタル用 **BMH-14**
鋼板製
CAD 受注生産

■製品情報

BMH-1

- ●開閉の際は専用ハンドル(Yハンドル)をご使用ください。
- ●呼称1200×1200には中受材(溝形鋼)が入ります。(脱着式)
- ●標準品以外の製作で、W3寸法が1000を超える製品には、中受材(H鋼等)が入ります。(脱着式)

BMH-2(14)

- ●適用荷重は、衝撃係数0での設定です。
- ●開閉の際は専用ハンドル(Yハンドル)をご使用ください。
- ●呼称900・1200×1200には中受材(H鋼)が入ります。(脱着式)
- ●標準品以外の製作で、W3寸法が700を超える製品には、中受材(H鋼等)が入ります。(脱着式)

■注文情報

- ●標準品以外の製作も致しますので、W3×L3寸法をご指示ください。

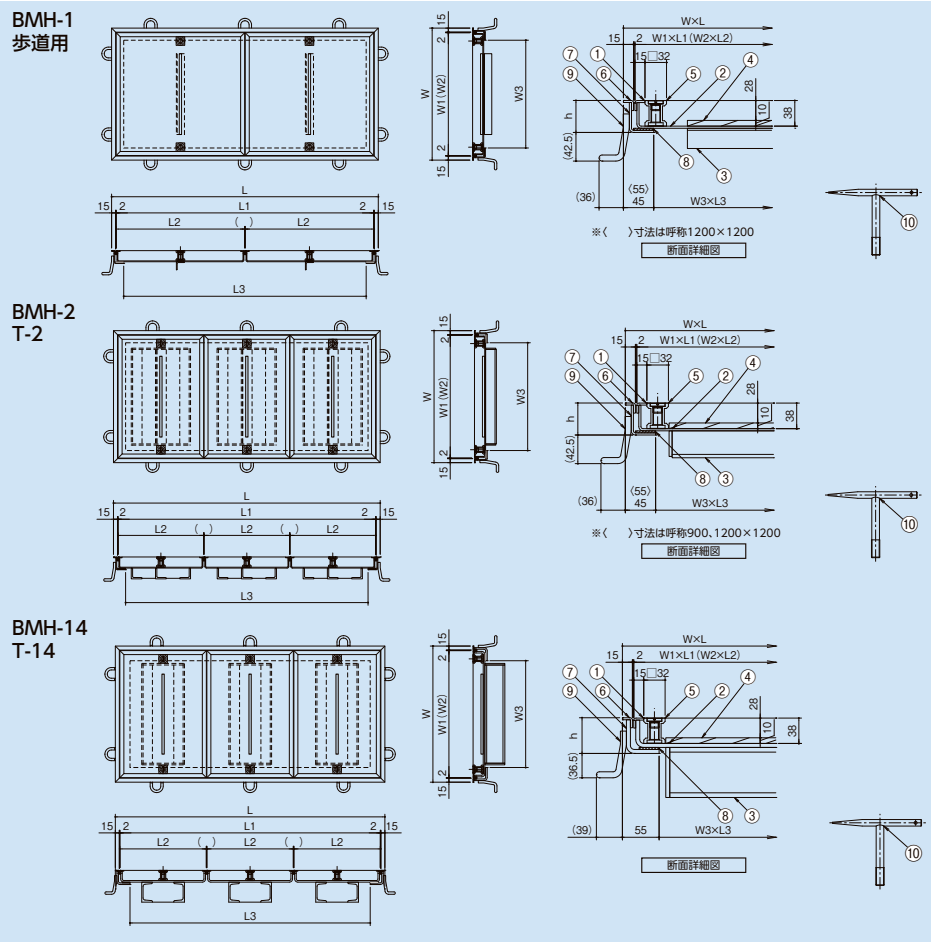

■部品構成表

品番	部品名	材質	備考
①	内目地	SUS304	HL
②	底板	鋼製	塗装※
③	補強材		
④	表層材剥離防止材		
⑤	本体取手	SCS13	ー
⑥	外目地	SUS304	HL
⑦	外枠	鋼製	塗装※
⑧	クッション	天然ゴム	ー
⑨	溶接用アンカー	鋼製	塗装※
⑩	Yハンドル(YN-1・YN-2)		ユニクロメッキ

※下塗り:錆止め塗装
上塗り:フタル酸樹脂塗装(黒)

■納まり図

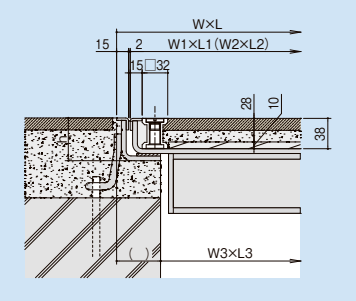

〈単位：mm〉

型式記号	呼称	W×L	W1×L1	W2×L2	W3×L3	h	本体枚数	本体1枚当たりの取手個数	床仕上材充填時の蓋質量(Kg/枚)	総質量(Kg)	価格(円)
BMH-1	450	540×540	506×506	506×506	450×450	47.5	1	2	約29.7	16.7	93,800
	600	690×690	656×656	656×656	600×600	47.5	1	2	約48.5	23.9	94,200
	900	990×990	956×956	956×477	900×900	47.5	2	4	約53.2	48.8	161,400
	1200	1310×1310	1276×1276	637×424	1200×1200	47.5	6	2	約31.5	102.4	487,500
	600×1200	690×1290	656×1256	656×627	600×1200	47.5	2	2	約46.5	42.0	170,100
	600×1800	690×1890	656×1856	656×462.5	600×1800	47.5	4	2	約35.1	63.1	320,900
BMH-2	450	540×540	506×506	506×506	450×450	47.5	1	4	約34.1	21.1	161,300
	600	690×690	656×656	656×327	600×600	47.5	2	2	約28.8	33.1	234,400
	900	1010×1010	976×976	487×487	900×900	47.5	4	2	約31.2	85.1	343,700
	1200	1310×1310	1276×1276	637×424	1200×1200	47.5	6	2	約36.0	134.0	598,800
	600×1200	690×1290	656×1256	656×418	600×1200	47.5	3	2	約37.0	60.2	289,100
	600×1800	690×1890	656×1856	656×462.5	600×1800	47.5	4	2	約40.3	83.9	435,800
BMH-14	450	560×560	526×526	526×526	450×450	53.5	1	4	約50.7	41.7	210,000
	600	710×710	676×676	676×337	600×600	53.5	2	2	約42.3	65.1	249,600
	900	1010×1010	976×976	487×487	900×900	53.5	4	2	約40.6	131.3	404,300
	1200	1310×1310	1276×1276	637×424	1200×1200	53.5	6	2	約46.3	227.5	695,000
	600×1200	710×1310	676×1276	676×424	600×1200	53.5	3	2	約50.3	107.0	368,900
	600×1800	710×1910	676×1876	676×467.5	600×1800	53.5	4	2	約54.3	149.1	505,900

●掲載価格には、消費税が含まれておりません。

詳細情報