大口径マシンハッチ　モルタル用

ステンレス目地　防水防臭型

歩道用

モルタル用 **BMHW-1**
鋼板製
CAD　受注生産

T-2

モルタル用 **BMHW-2**
鋼板製
CAD　受注生産

T-14

モルタル用 **BMHW-14**
鋼板製
CAD　受注生産

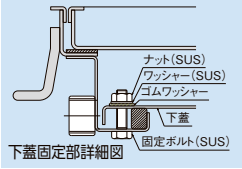

下蓋固定部詳細図

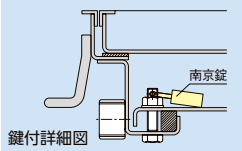

鍵付詳細図

■製品情報

●開閉の際は専用ハンドル(Yハンドル)をご使用ください。

BMHW-1

●呼称1200×1200には中受材(溝形鋼)が入ります。(脱着式)

●標準品以外の製作で、W3寸法が900を超える製品には、中受材(H鋼等)が入ります。(脱着式)

BMHW-2(14)

●適用荷重は、衝撃係数0での設定です。

●呼称900・1200×1200には中受材(H鋼)が入ります。(脱着式)

●標準品以外の製作で、W3寸法が600を超える製品には、中受材(H鋼等)が入ります。(脱着式)

■注文情報

●標準品以外の製作はW3=1500、L3=3000以下で対応します。各辺上記寸法を超える場合は、超大口径タイプ(P98)をご覧下さい。

●鍵付も用意しています。(対角に2個取付け)

●鍵付の型式記号は後ろにKが付きます。
(例:BMHW-2K-600)

⚠下蓋の上には乗ったり、荷重がかかる行為はしないでください。

⚠材質、塗装など製品仕様をご確認の上ご使用ください。

⚠ステンレス製も製作できます。設置場所に合わせてご指示ください。(下蓋のみステンレスも可)

BMHW-1
歩道用

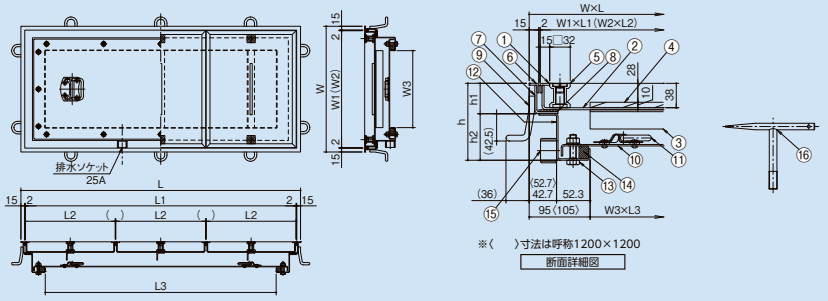

BMHW-2
T-2

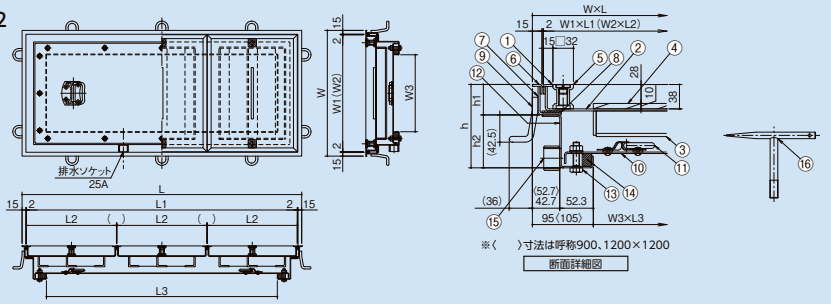

BMHW-14
T-14

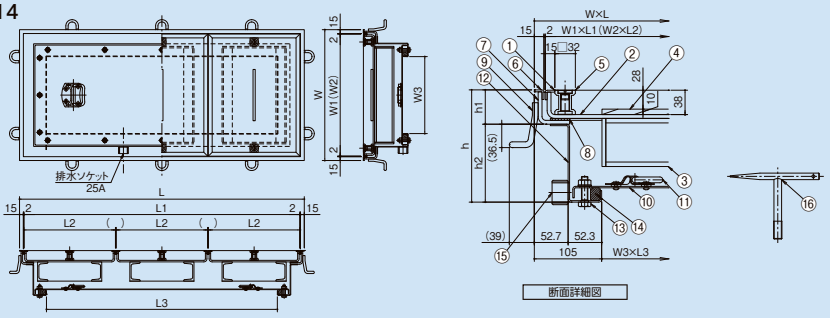

■部品構成表

品番	部品名	材質	備考
①	内目地	SUS304	HL
②	底板	鋼製	塗装※
③	補強材		
④	表層材剥離防止材		
⑤	本体取手	SCS13	―
⑥	外目地	SUS304	HL
⑦	外枠	鋼製	塗装※
⑧	クッション	天然ゴム	―
⑨	溶接用アンカー	鋼製	塗装※
⑩	下蓋		
⑪	下蓋取手	SUS304	―
⑫	下枠	鋼製	塗装※
⑬	固定ボルト	SUS304	ナット、ワッシャー、ゴムワッシャー
⑭	パッキン	スポンジゴム	―
⑮	排水ソケット	SUS304	25A(ハーフ)
⑯	Yハンドル(YN-1・YN-2)	鋼製	ユニクロメッキ

※下塗り:錆止め塗装
上塗り:フタル酸樹脂塗装(黒)

■納まり図

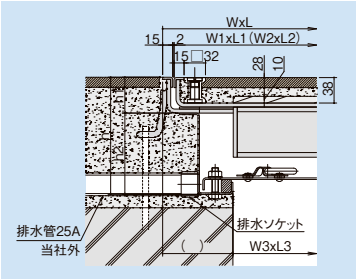

⚠BMHWシリーズは枠内に侵入した水を排水するため、排水ソケットに配管を接続し排水してください。

〈単位：mm〉

型式記号	呼称	W×L	W1×L1	W2×L2	W3×L3	h	h_1	h_2	本体枚数	本体1枚当たりの取手個数	床仕上材充填時の蓋質量(Kg/枚)	総質量(kg)	価格(円) 標準品	価格(円) 鍵付
BMHW-1	450	640×640	606×606	606×606	450×450	120	47.5	72.5	1	2	約41.7	34.0	195,600	202,600
	600	790×790	756×756	756×377	600×600	120	47.5	72.5	2	2	約33.4	50.6	277,700	284,700
	900	1090×1090	1056×1056	1056×527	900×900	120	47.5	72.5	2	4	約65.3	90.5	370,600	377,600
	1200	1410×1410	1376×1376	687×457	1200×1200	155	47.5	107.5	6	2	約36.3	164.7	783,600	790,600
	600×1200	790×1390	756×1356	756×451	600×1200	120	47.5	72.5	3	2	約39.3	82.8	365,000	372,000
	600×1800	790×1990	756×1956	756×390	600×1800	120	47.5	72.5	5	2	約34.4	118.1	564,500	571,500
BMHW-2	450	640×640	606×606	606×606	450×450	130	47.5	82.5	1	4	約47.0	39.6	316,400	323,400
	600	790×790	756×756	756×377	600×600	130	47.5	82.5	2	2	約39.1	62.4	371,000	378,000
	900	1110×1110	1076×1076	537×537	900×900	190	47.5	142.5	4	2	約37.2	132.6	579,700	586,700
	1200	1410×1410	1376×1376	687×457	1200×1200	190	47.5	142.5	6	2	約41.3	202.7	1,166,900	1,173,900
	600×1200	790×1390	756×1356	756×451	600×1200	130	47.5	82.5	3	2	約45.2	102.2	531,000	538,000
	600×1800	790×1990	756×1956	756×390	600×1800	130	47.5	82.5	5	2	約40.2	149.2	772,600	779,600
BMHW-14	450	660×660	626×626	626×626	450×450	175	53.5	121.5	1	4	約68.7	67.1	342,600	349,600
	600	810×810	776×776	776×387	600×600	175	53.5	121.5	2	2	約53.4	98.4	403,500	410,500
	900	1110×1110	1076×1076	537×537	900×900	200	53.5	146.5	4	2	約51.5	199.5	771,700	778,700
	1200	1410×1410	1376×1376	687×457	1200×1200	250	53.5	196.5	6	2	約53.1	312.2	1,317,800	1,324,800
	600×1200	810×1410	776×1376	776×457	600×1200	175	53.5	121.5	3	2	約60.6	157.5	633,800	640,800
	600×1800	810×2010	776×1976	776×394	600×1800	175	53.5	121.5	5	2	約54.1	230.6	850,900	857,900

●掲載価格には、消費税が含まれておりません。

公共　公共建築協会評価対象製品

詳細情報