F-BOX（消火器ボックス）

F-BOX

簡単取付けとスピード施工を実現した消火器ボックス(F-BOX)

緊急時における視認性、消火器の収納性、周辺環境との調和性と共にブラケットレス工法をF-BOX埋込タイプ全機種に採用し従来工法と比べ大幅な施工時間の短縮および簡単取付けを実現しました。

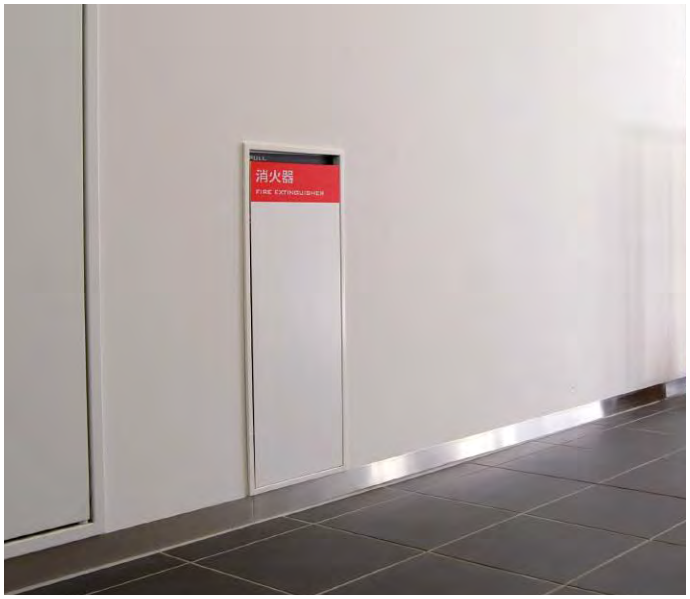

革命ポイントⅠ 簡単取付け PAT

F-BOXは専用金具で簡単施工を実現しました。
詳細はP212参照願います。

位置決め

下部金具を所定の位置に固定する。

仮組み

上部金具をF-BOX本体に仮組みする。

挿入

F-BOX本体を壁内に挿入し下部金具の上に置き、固定する。

固定

上部金具の皿ボルトを外側へスライドしスタッド※に固定する。 ※スタッド＝軽量鉄骨

F-BOX取付けの際、予め壁の仕上げが必要となります。
壁開口寸法、スタッド幅、スタッドの向きにご注意ください。
詳細はP210をご参照ください。

革命ポイントⅡ スピード施工

従来工法はブラケットと本体が分離しており、ブラケット取付け後、本体を取付ける2工程施工。
F-BOXは本体を専用金具で取付ける1工程施工。ブラケット施工を省き施工時間を大幅に短縮しスピード施工を実現しました。

施工シミュレーション

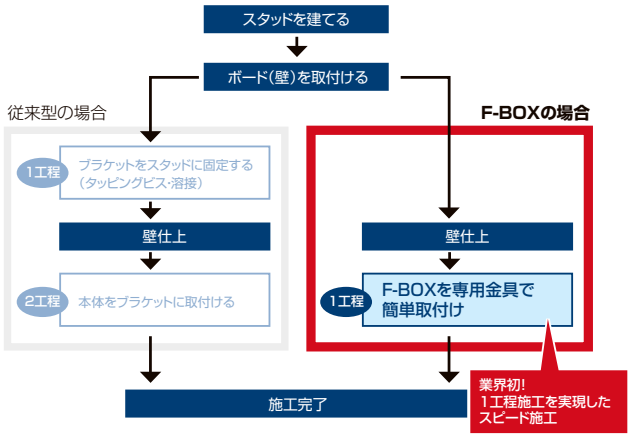

革命ポイントⅢ コスト

ブラケット不要、工期および施工時間の短縮により従来型と比べトータルコストを削減！

施工コスト比較（当社比）

革命ポイントⅣ 仕上

F-BOXは従来型では難しかった奥行き（前後）、左右方向の微調整が可能となりました。

奥行き方向

左右方向

製品体系表

	全埋込			半埋込	
	扉付		アクリル扉付	扉なし	扉なし
埋込タイプ	FB-1T-06 P202 FB-1T-06B P205	FB-1T-01 P202	FB-1T-02 P203	FB-1N-01 P204	FB-2N-01 P204
	FB-1T-05 P202 FB-1T-05B P205	FB-1T-04 P203	FB-1T-03 P203		
床置タイプ	FB-3N-08W P206	FB-3N-08S P206	FB-3N-10 P206	FB-3N-01 P207	FB-3N-02 P207

FB-1T-05（オーダーカラー仕上）

FB-3N-08S

F-BOX 埋込タイプ

全埋込 | 扉付き

FB-1T-06 PAT

- スチール製（本体 t1.0 扉 t2.0）
- ホワイト（焼付け塗装）
- 文字表示印刷
- 専用取付金具付
- 屋内仕様

粉 10　液 2L

簡単取付け

PULL：上

価格（円）	
標準	
37,200	

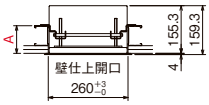

■部品構成表

品番	部品名
①	F-BOX 本体
②	取付金具 A
③	取付金具 B
④	取付金具 C
⑤	取付金具 D
⑥	皿ボルト
⑦	フック
⑧	化粧パネル
⑨	PULL 表示シール

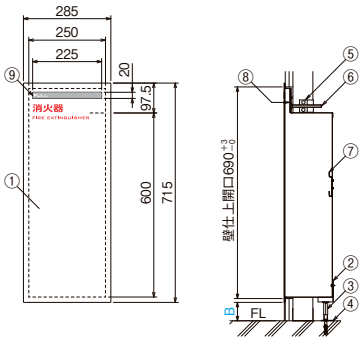

PULL：上

FB-1T-05 PAT

- スチール製（本体 t1.0 扉 t2.0）
- ホワイト（焼付け塗装）
- 文字表示印刷
- 文字表示シール付（付属）
- 専用取付金具付
- 屋内仕様

粉 10　液 2L

簡単取付け

PULL：上

価格（円）	
標準	警報ベル付
33,600	49,600

表示シール取付時

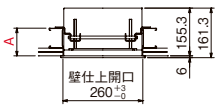

■部品構成表

品番	部品名
①	F-BOX 本体
②	取付金具 A
③	取付金具 B
④	取付金具 C
⑤	取付金具 D
⑥	皿ボルト
⑦	フック
⑧	化粧パネル
⑨	PULL 表示シール
⑩	消火器表示シール

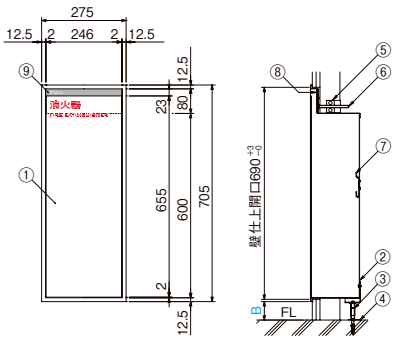

PULL：上

FB-1T-01 PAT 意匠登録済

- スチール製（本体 t1.0 扉 t2.0）
- ホワイト（焼付け塗装）
- 文字表示印刷
- 専用取付金具付
- 屋内仕様

粉 10　液 2L

簡単取付け

PULL：下

価格（円）	
標準	警報ベル付
33,600	49,600

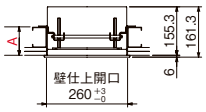

■部品構成表

品番	部品名
①	F-BOX 本体
②	取付金具 A
③	取付金具 B
④	取付金具 C
⑤	取付金具 D
⑥	皿ボルト
⑦	フック
⑧	化粧パネル

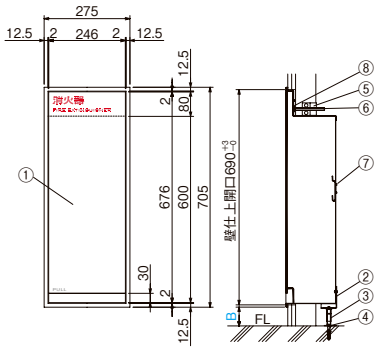

PULL：下

■製品情報

- A寸法（壁厚）は75～150mm以下です。150mmを超える場合は、弊社までお問い合わせください。
- B寸法はFLより＋50～75（70）mmです。＋75（70）mmを超える場合は、B寸法をご指示ください。※（　）内はFB-1T-06
- FB-1T-05は扉に文字表示されておりますが、部品構成⑩表示シールのご使用を推奨します。
- 取付けの詳細はP210をご参照ください。
- 警報ベル付の詳細はP204をご参照ください。

詳細情報

●掲載価格には、消費税が含まれておりません。

F-BOX 埋込タイプ

全埋込 | 扉付き

FB-1T-04 PAT

- スチール製（本体 t1.0 扉 t2.0）
- ホワイト（焼付け塗装）
- サイン表示シール付（付属）
- 専用取付金具付
- 屋内仕様

粉 10　液 2L

簡単取付け

PULL：下

価格（円）	
標準	警報ベル付
33,600	49,600

■部品構成表

品番	部品名
①	F-BOX 本体
②	取付金具 A
③	取付金具 B
④	取付金具 C
⑤	取付金具 D
⑥	皿ボルト
⑦	フック
⑧	化粧パネル
⑨	表示シール

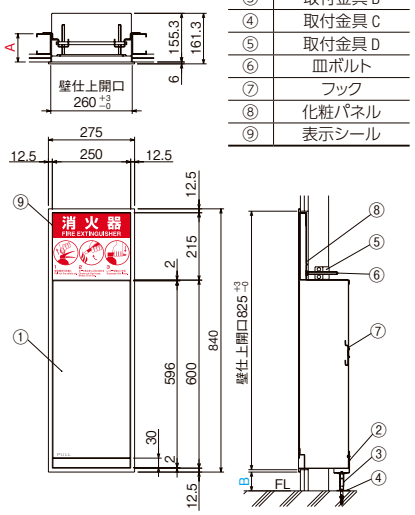

全埋込 | アクリル扉付き

FB-1T-02 PAT

- スチール製（本体 t1.0）
- 扉（アクリル t5.0 ＋マットシート）
- ホワイト（焼付け塗装）
- 文字表示シール付（付属）
- 専用取付金具付
- 屋内仕様

粉 10　液 2L

簡単取付け

※写真の消火器は含まれません

価格（円）
標準
46,800

■部品構成表

品番	部品名
①	F-BOX 本体
②	取付金具 A
③	取付金具 B
④	取付金具 C
⑤	取付金具 D
⑥	皿ボルト
⑦	フック
⑧	化粧パネル
⑨	表示シール

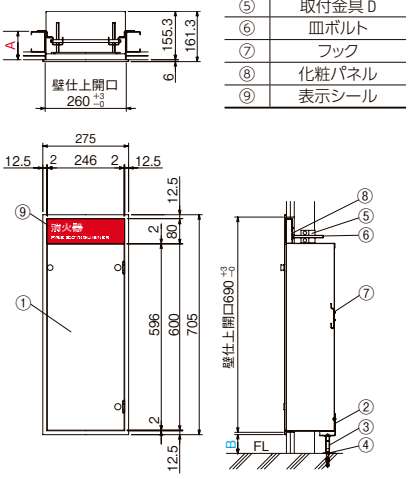

FB-1T-03 PAT

- スチール製（本体 t1.0）
- 扉（アクリル t5.0 ＋マットシート）
- ホワイト（焼付け塗装）
- サイン表示シール付（付属）
- 専用取付金具付
- 屋内仕様

粉 10　液 2L

簡単取付け

※写真の消火器は含まれません

価格（円）
標準
49,200

■部品構成表

品番	部品名
①	F-BOX 本体
②	取付金具 A
③	取付金具 B
④	取付金具 C
⑤	取付金具 D
⑥	皿ボルト
⑦	フック
⑧	化粧パネル
⑨	表示シール

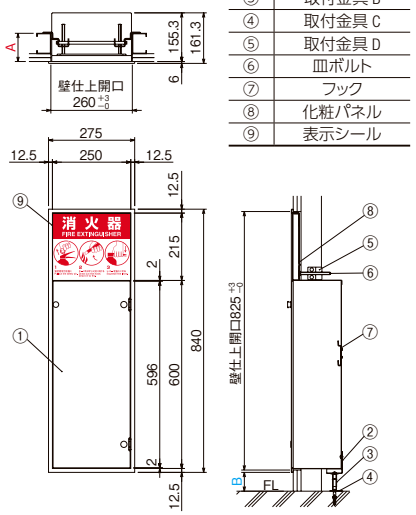

PULL：下

■製品情報

- A寸法（壁厚）は75～150mm以下です。150mmを超える場合は、弊社までお問い合わせください。
- B寸法はFLより＋50～75mmです。＋75mmを超える場合は、B寸法をご指示ください。
- 取付けの詳細はP210をご参照ください。
- アクリル扉の製品は、直射日光があたる場所には適しません。スチール製扉の製品のご使用を推奨します。
- 警報ベル付の詳細はP204をご参照ください。

粉 10 …粉末 10 型　液 2L …強化液 2L

⚠ **F-BOX取付けの際、予め壁の仕上げが必要となります。壁開口寸法、スタッド幅、スタッドの向きにご注意ください。詳細はP212をご参照ください。**

詳細情報

●掲載価格には、消費税が含まれておりません。

F-BOX 埋込タイプ

全埋込 | 扉なし

FB-1N-01 PAT

- スチール製（t1.0）
- ホワイト（焼付け塗装）
- 文字表示シール付（付属）
- 専用取付金具付
- 屋内仕様

粉 10　液 2L

簡単取付け

※写真の消火器は含まれません

価格（円）	
標準	警報ベル付
28,800	44,800

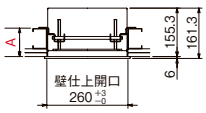

■部品構成表

品番	部品名
①	F-BOX 本体
②	取付金具 A
③	取付金具 B
④	取付金具 C
⑤	取付金具 D
⑥	皿ボルト
⑦	フック
⑧	化粧パネル
⑨	表示シール

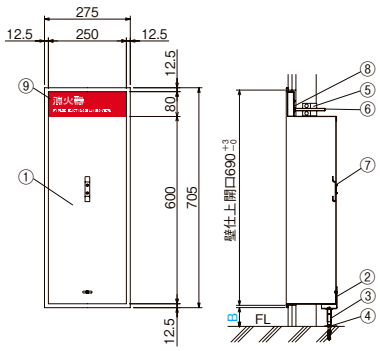

■製品情報

- A寸法（壁厚）は75～150mm以下です。150mmを超える場合は、弊社までお問い合わせください。
- B寸法はFLより＋50～75mmです。＋75mmを超える場合は、B寸法をご指示ください。
- 取付けの詳細はP210をご参照ください。
- 警報ベル付の詳細はP204をご参照ください。

半埋込 | 扉なし

FB-2N-01 PAT

- スチール製（t1.0）
- ホワイト（焼付け塗装）
- 文字表示シール付（付属）
- 専用取付金具付
- 屋内仕様

粉 10　液 2L

簡単取付け

※写真の消火器は含まれません

価格（円）	
標準	警報ベル付
28,800	44,800

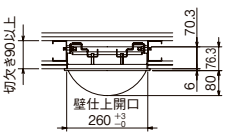

■部品構成表

品番	部品名
①	F-BOX 本体
②	取付金具 A
③	取付金具 B
④	取付金具 C
⑤	取付金具 D
⑥	取付金具 E
⑦	皿ボルト
⑧	フック
⑨	化粧パネル
⑩	表示シール

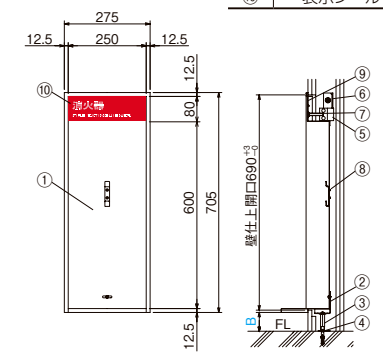

■製品情報

- B寸法はFLより＋50～75mmです。＋75mmを超える場合は、B寸法をご指示ください。
- 取付けの詳細はP210をご参照ください。
- 警報ベル付の詳細はP204をご参照ください。

F-BOX 部品

表示シール

S-1, S-5 表示シール

価格（円）
600

S-2 表示シール

価格（円）
600

S-3 表示シール

価格（円）
600

表示シールについて

消防法施行令並びに消防法施行規則に定められる消防用設備等の標識の表示基準は、短辺 8cm 以上、長辺 24cm 以上、色は赤地に白文字となっております。
本製品の中にはデザイン上、この規定を満たしていない製品があります。
これらの製品をご使用の場合には本頁掲載の表示シールとの併用を推奨致します。

警報ベル（受注生産）

適用型式

FB-1T-01
FB-1T-04
FB-1T-05

適用型式

FB-1N-01
FB-2N-01

■注文情報

- 警報ベルは、後付けができません。ご利用の際は F-BOX（消火器ボックス）注文時にご指示ください。

オーダーカラー（受注生産）

- 焼付塗装
- 各種シート貼り

※オーダーカラーの詳細につきましては、お問い合わせください。

焼付塗装

シート貼り

詳細情報

粉 10 …粉末 10 型　液 2L …強化液 2L

●掲載価格には、消費税が含まれておりません。

F-BOX取付けの際、予め壁の仕上げが必要となります。壁開口寸法、スタッド幅、スタッドの向きにご注意ください。詳細はP212をご参照ください。

F-BOX 埋込・ビス固定タイプ

全埋込　扉付き

FB-1T-06B

- スチール製（本体 t1.0 扉 t2.0）
- ホワイト（焼付け塗装）
- 文字表示印刷
- 専用取付ビス付
- 屋内仕様

粉 10　液 2L

簡単取付け

価格（円）
標準
37,200

■部品構成表

品番	部品名
①	F-BOX 本体
②	フック
③	化粧パネル
④	PULL 表示シール
⑤	取付ビス

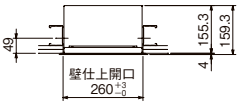

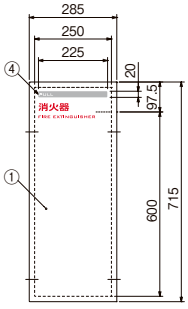

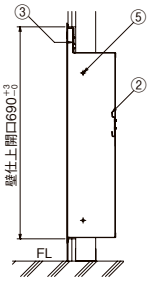

PULL：上

FB-1T-05B

- スチール製（本体 t1.0 扉 t2.0）
- ホワイト（焼付け塗装）
- 文字表示印刷
- 文字表示シール付（付属）
- 専用取付ビス付
- 屋内仕様

粉 10　液 2L

簡単取付け

価格（円）	
標準	警報ベル付
33,600	49,600

表示シール取付時

■部品構成表

品番	部品名
①	F-BOX 本体
②	フック
③	化粧パネル
④	PULL 表示シール
⑤	消火器表示シール
⑥	取付ビス

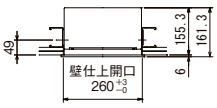

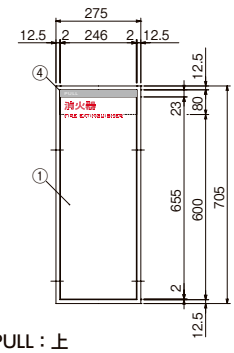

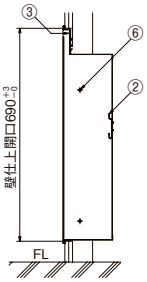

PULL：上

■ビス固定タイプ施工手順

① 4 箇所取付ビスで固定します。

② 完成

■製品情報

- LGS取付位置にご注意ください。
- 取付けは基本的にLGSに下穴は要しませんが、必要に応じて下穴（φ2Max.）を空けてください。
- FB-1T-05Bは扉に文字表示されておりますが、部品構成⑤表示シールのご使用を推奨します。
- 警報ベル付の詳細はP204をご参照ください。

詳細情報

●掲載価格には、消費税が含まれておりません。

F-BOX 床置タイプ

スチール製 (t2.0)

FB-3N-08W

- ホワイト（焼付け塗装）
- 文字表示印刷
- リバーシブル
- 屋内仕様

意匠登録済

粉 10　液 2L

価格（円）	22,800

スチール製 (t2.0)

FB-3N-08S

- シルバーメタリック（焼付け塗装）
- 文字表示印刷
- リバーシブル
- 屋内仕様

意匠登録済

粉 10　液 2L

価格（円）	22,800

スチール製 (t2.0)

FB-3N-10

- ホワイト（焼付け塗装）
- 文字表示印刷
- 屋内仕様

粉 10　液 2L

価格（円）	28,800

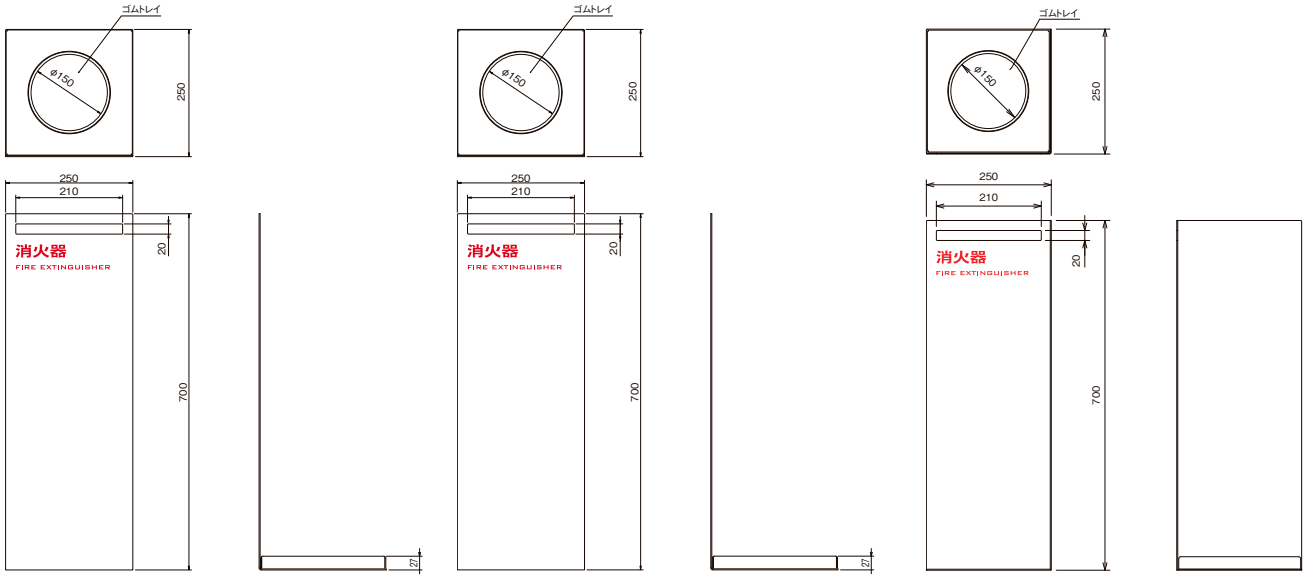

■製品情報

●使用場所、お好みに合わせて、両面ご使用いただけます。

FB-3N-08S

FB-3N-08S

※写真の消火器は含まれません

粉 10 …粉末 10 型　液 2L …強化液 2L

●掲載価格には、消費税が含まれておりません。

ルーフドレン
フロアーハッチ
ピット金物 クリーントラフ
玄関マット
ルーバー
FRP グレーチング
F-BOX
エキスパンジョイント
排水トラップ
排水金具 通気金具
グリーストラップ
バルブボックス
鋳鉄製格子蓋
マンホールカバー
化粧鉄蓋
外構関連製品
ツリーフレンド
車止め
アーバンスリット
カラー鋳鉄用溝蓋
ステンレスグレーチング
スチールグレーチング
アラカルト
詳細情報

F-BOX 床置タイプ

ステンレス製 (t2.0)

FB-3N-01

- HL 仕上げ
- 文字表示印刷
- 屋内仕様

粉 10　液 2L

価格(円)	22,800

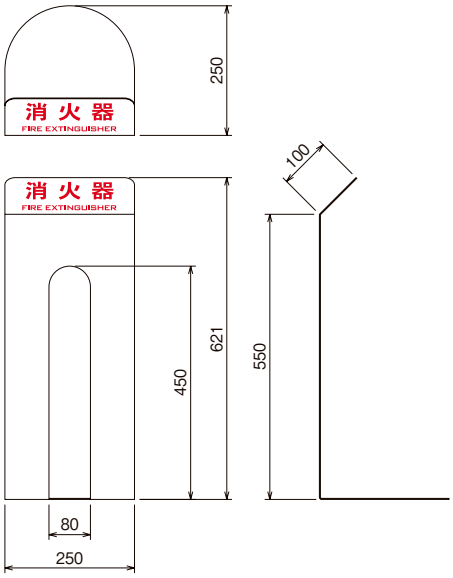

スチール製 (t2.0)

FB-3N-02

- ホワイト（焼付け塗装）
- 文字表示印刷
- 屋内仕様

粉 10　液 2L

価格(円)	14,400

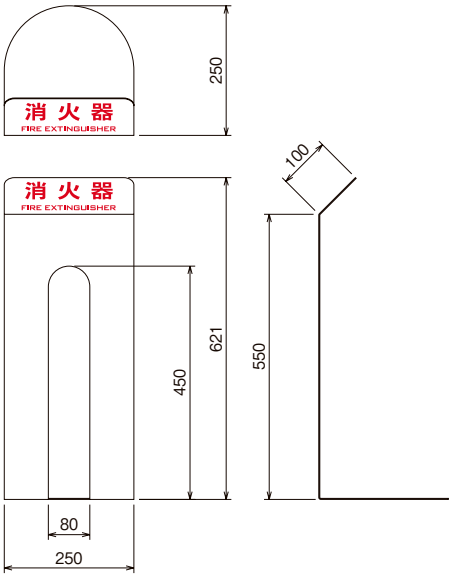

FB-3N-08S

FB-3N-10

※写真の消火器は含まれません

粉 10 …粉末 10 型　液 2L …強化液 2L

●掲載価格には、消費税が含まれておりません。

詳細情報

施工例写真 全埋込

FB-1T-05

FB-1T-05（特型）

FB-1T-05（特型）

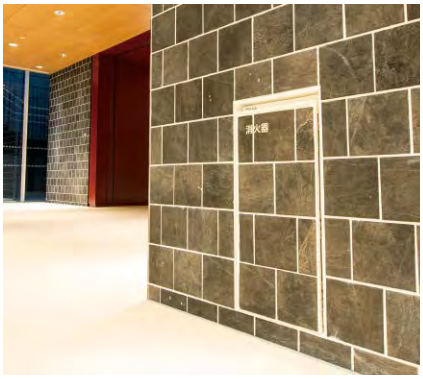

FB-1T-05（特型）

納まり図

プラスターボード貼り（スタッド）

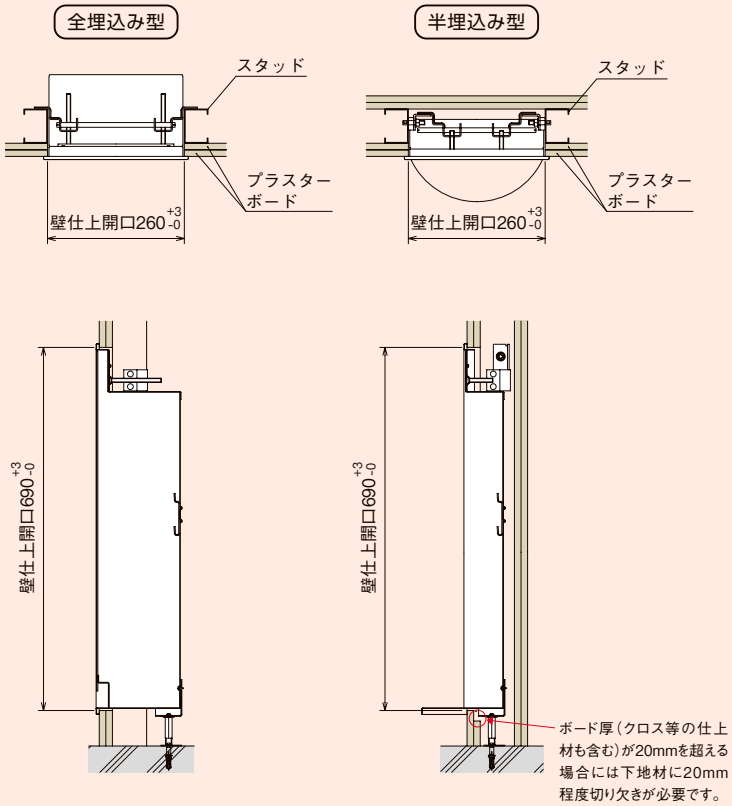

プラスターボード貼り（ALC）

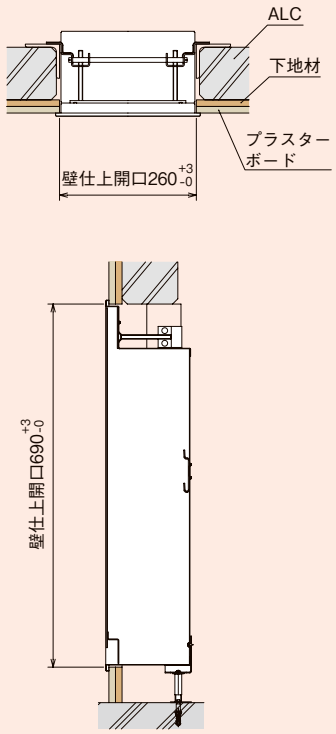

タイル貼り

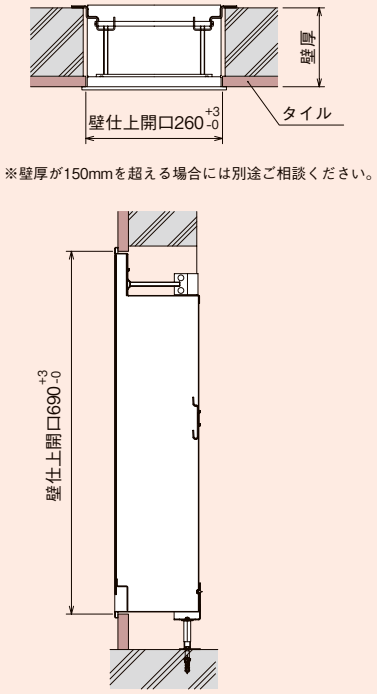

※壁厚が150mmを超える場合には別途ご相談ください。

防火区画設置の参考納まり図

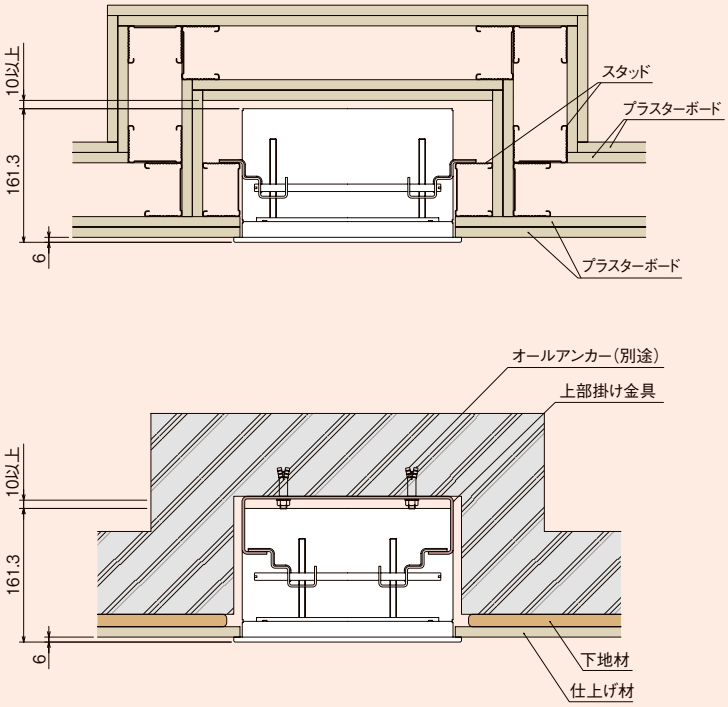

施工要領

お願い

F-BOX は簡単取付けを実現するため、取付け前に施工前準備が必要です。
必ず「施工前準備」を完了し、F-BOX の取付けを開始してください。

施工前準備 仕様：プラスターボード＋スタッド　FL より 60mm に取付けの場合

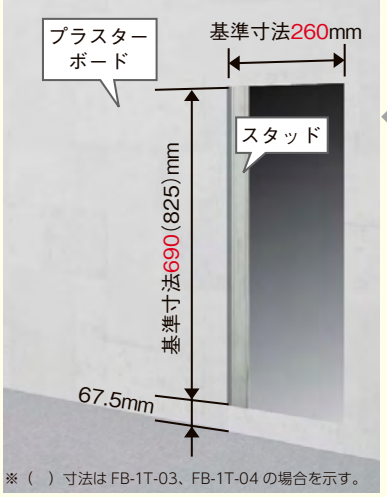

ボード、スタッドの取付け

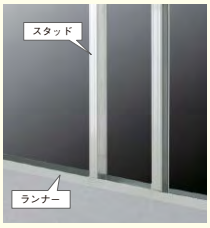

スタッドの仮組み

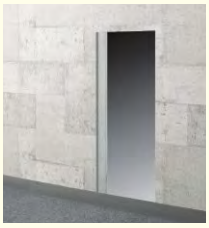

壁仕上

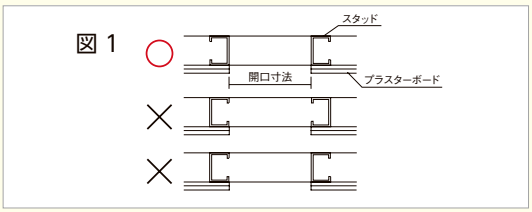

プラスターボードに開口を開ける。
開口寸法は W260 × H690mm (基準寸法)
開口は FL から 67.5mm ※の位置から開け、スタッドに取付ける。スタッドは図 1 の様にプラスターボードの開口寸法に合わせ向きを合わせ設置する。
※ FL+60mm に取付けの場合

開口寸法、スタッドの方向性を誤ると設置不能となりますので取扱いにご注意ください。

従来工法は壁仕上前にブラケットをスタッドに固定する必要がありますが、F-BOX は壁仕上後に施工が可能です。ブラケット不要、スピード施工を実現しました。

施工要領 仕様：プラスターボード＋スタッド　FL より 60mm に取付けの場合

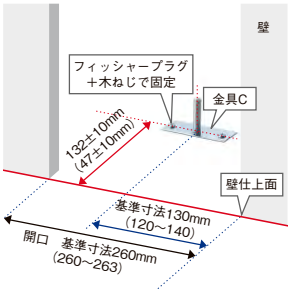

01 下部金具の取付け①
取付金具Cを壁仕上面より
全埋込の場合：132 ± 10mm
半埋込の場合：47 ± 10mm
開口寸法のセンタリング 130mm (基準寸法) に木ネジとフィッシャープラグで固定。
※床面にはφ 8 × 50 の下穴を 2 ヶ所開けてください。

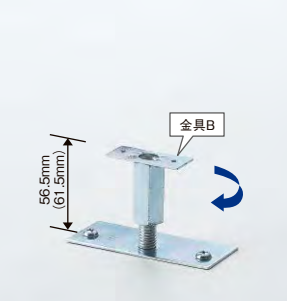

02 下部金具の取付け②
取付金具 B を取付金具 C に取付け回転させながら床面から 56.5mm まで高さを合わせる。
※（　）内はFB-1T-06

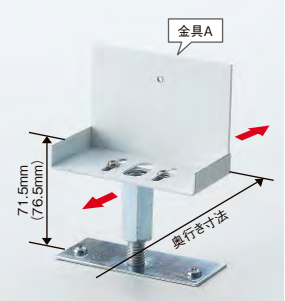

03 下部金具の取付け③
取付金具 A を下記奥行き寸法になるように前後の調整後取付金具 B に固定する。
※奥行き寸法
　全埋込　壁仕上面から 155.5mm
　半埋込　壁仕上面から 70.5mm
※（　）内はFB-1T-06

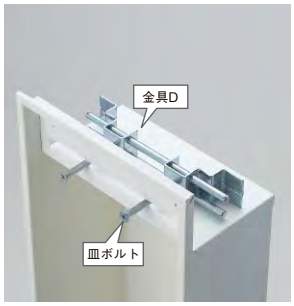

04 仮組み
取付金具 D を仮組みした状態で F-BOX 本体を壁開口内に挿入する。
※半埋込の場合は仮組みの前にスタッドと取付金具 E を IT ハンガーで固定する。

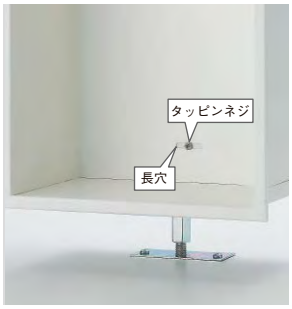

05 固定①
F-BOX 本体の長穴と取付金具 A の穴を合わせタッピンネジと平座金で固定する。

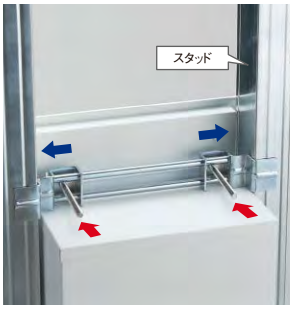

06 固定②
スタッドに当たるまで皿ボルトを外側へスライドし取付金具 D をスタッドに固定する。

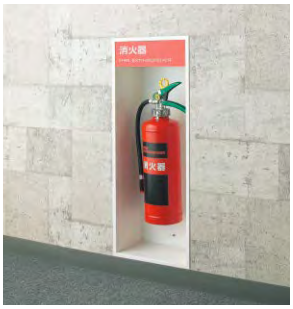

07 完成
扉付きは化粧パネルを取付けて完成。
扉なしは化粧パネルと表示シールを貼り付けて完成。