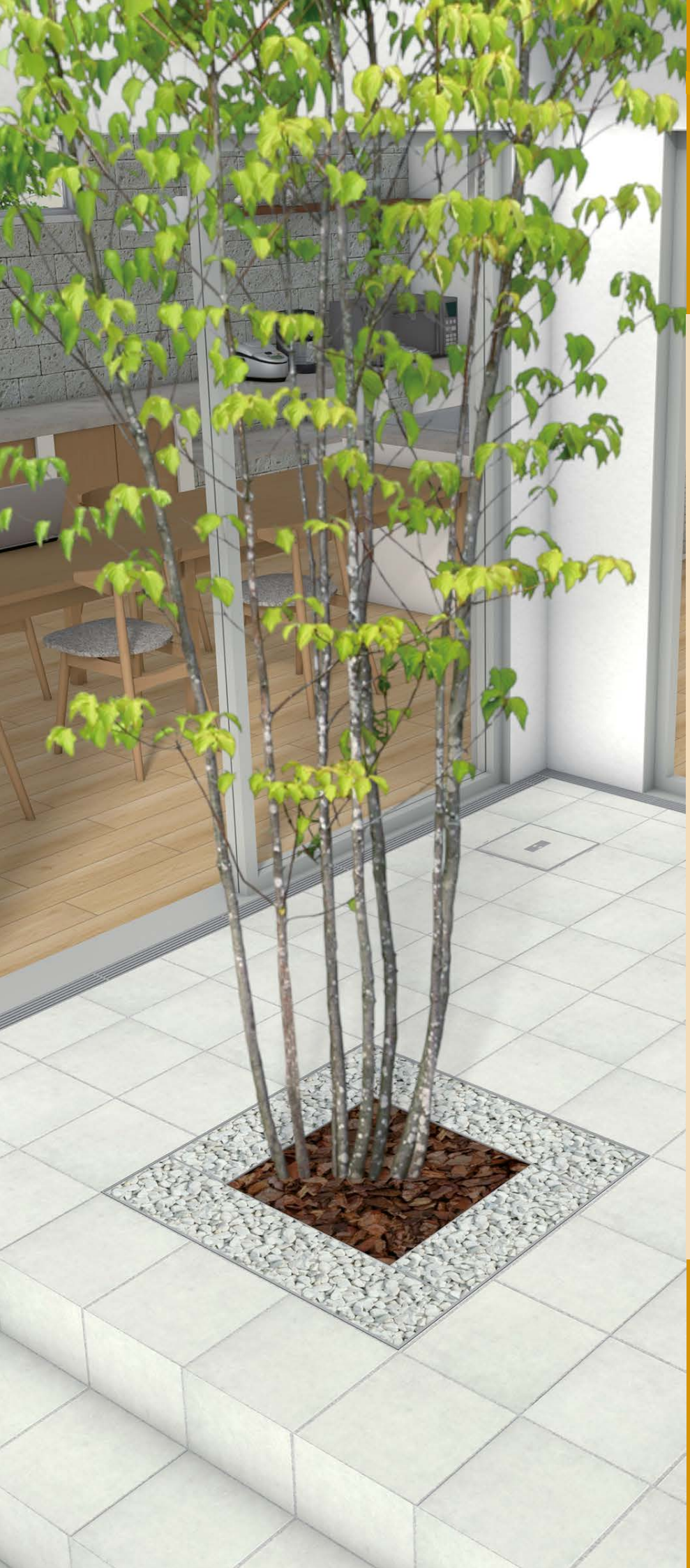

外構関連製品
Exterior

テラス・エクステリアの空間を創造

緑や自然素材のぬくもりに包まれたエクステリアスペースは、憩いと癒しの空間。CHUBUはそんな大切な場所を、より快適で安全な機能を満たす製品づくりに取り組んでいます。建屋とタイルテラスのバリアフリー化を実現する換気用グレーチングや、デザインや耐久性に優れた周辺機材など、先進のマテリアル技術と独自のアイデアを集結したオリジナルの製品群で提案いたします。

TERRACE
IMAGE PLAN

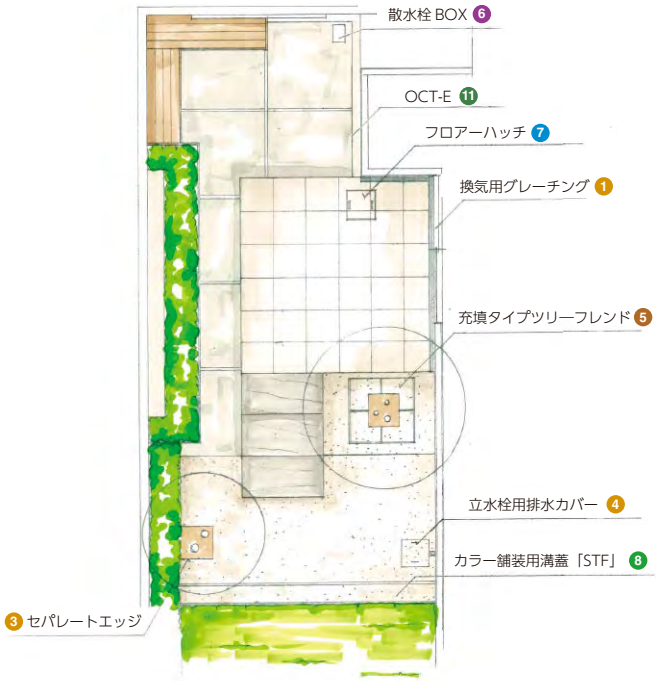

製品体系表

①換気用グレーチング

P377

②Cyjet(サイジェ)

P382

③セパレートエッジ

P389

④立水栓用排水カバー

P386

⑤砂利充填用ツリーフレンド

P388

⑥散水栓ボックス

P287

⑦フロアーハッチ

P81

⑧カラー舗装用溝蓋

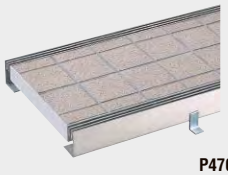

P476

EXTERIOR
IMAGE PLAN

⑨ステンレス製車止め

P414

⑩ディ・ルミエ

P420

ゴムライニングカバー

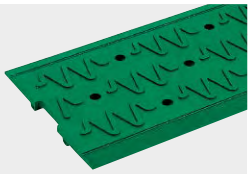

P394

⑪オクト・イー

P553

⑫ゴミスクリーン

P654

⑬砂利充填用桝蓋

P392

⑭落ち葉バスケット

P536

セレクトフレーム

P391

FRPグレーチング

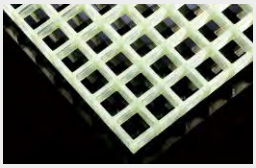

P182

換気用グレーチング

室内とタイル張りテラスをフラットに。バリアフリーもビジュアルアップも実現！

●建物の床下換気を確保し室内とフラットなタイル張りテラスを作る事が可能！
●建物の外壁や基礎に触れずに施工が出来る片持ち構造を採用！

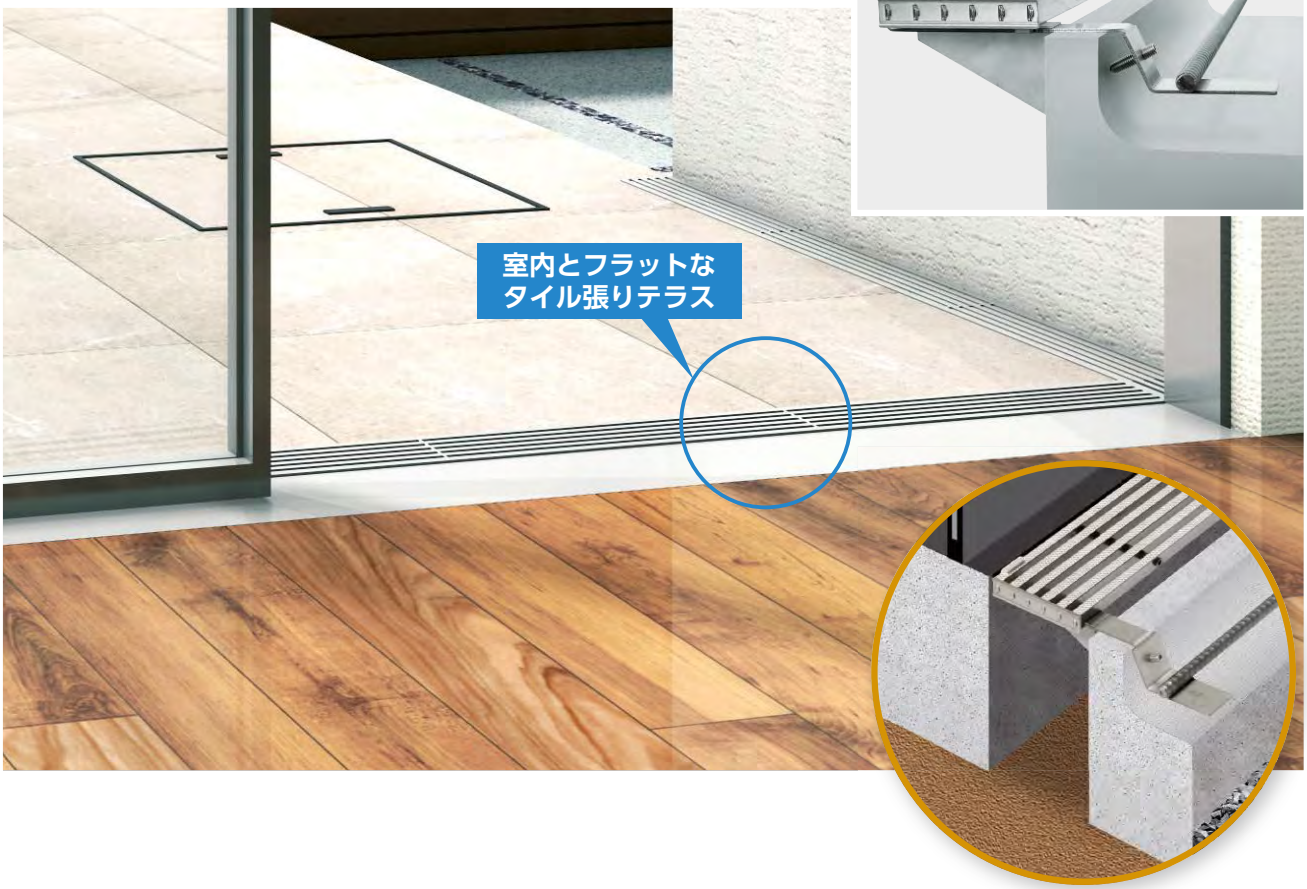

施工方法

①

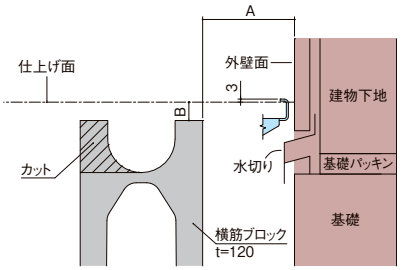

②

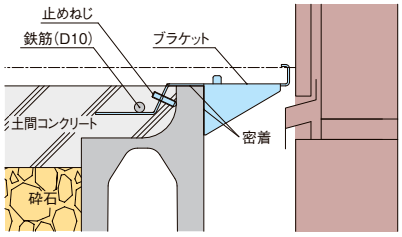

③

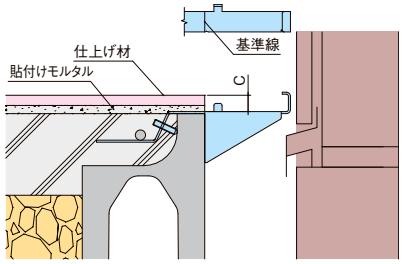

④

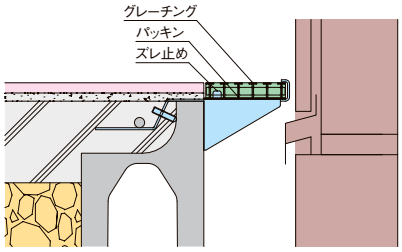

①横筋ブロックを外壁面からAmm、テラス仕上げ面よりBmm下げて設置してください。設置の際テラス側の立ち上がり部は現地にてカットしてください。
※完成後、ブラケットの天端面はテラスの仕上げ面より3mm上になります。

型式記号	A	B	備考
KG-1F・KG-1GHF	90	18	ステンレスタイプ
KG-2F	95	28	FRPタイプ
KG-3F	95	32	ステンレスタイプ
KG-J79	91	23	樹脂タイプ

②ブラケットを所定の間隔で横筋ブロックの上に設置し、双方が密着するように付属の止めねじで仮止めしてください。
ブラケットの上に鉄筋(D10)を通し土間コンクリートを打設し固定してください。
※コンクリート打設前には必要に応じてブラケットをモルタルで仮固定してください。

③ブラケット上面に刻印されている基準線の位置に、グレーチング(パッキン含む)高さCmmに合うように、仕上げ材を貼付け用のモルタルで取付けてください。
※仕上げ材の取付けの際には、施工後グレーチングが脱着できるか確認してください。

型式記号	C	備考
KG-1F・KG-1GHF	16	ステンレスタイプ
KG-2F	26	FRPタイプ
KG-3F	30	ステンレスタイプ
KG-J79	21	樹脂タイプ

※Cはブラケット面からの寸法を表します。

④ブラケットの上面を清掃し、付属のパッキンを貼付けてください。
最後にグレーチングを設置すれば完成です。
※グレーチングはブラケットの先端にもぐり込ませる様にし、またグレーチングのスキマにズレ止めが入るように設置してください。

換気用グレーチング

ステンレスグレーチング

KG-1

RIKCAD
RIKCAD登録製品

PX タイプ
専用ブラケット
KG-1B セット（KG-1BL・KG-1BR）

ステンレスグレーチング　すきま3.5mm

KG-1GH

PX タイプ
専用ブラケット
KG-1B セット（KG-1BL・KG-1BR）

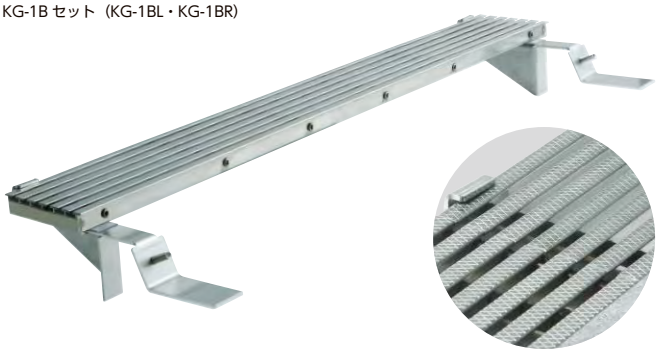

継目が目立ちにくい！

■納まり図

KG-1

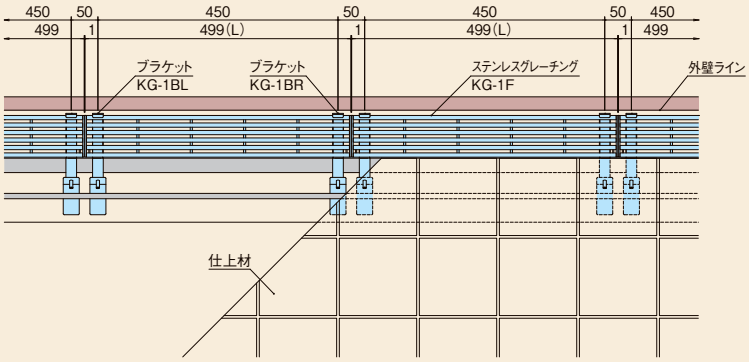

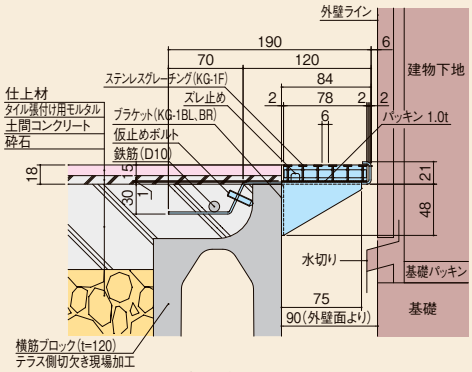

断面詳細図

KG-1GH

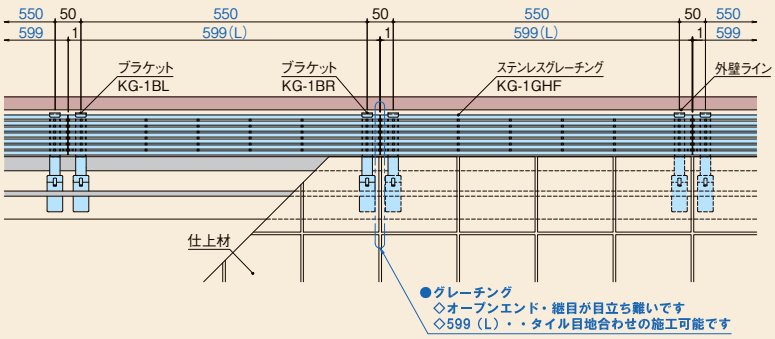

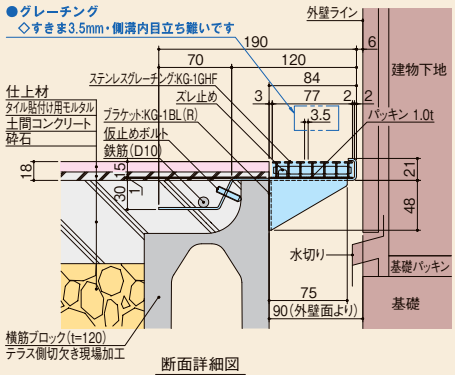

断面詳細図

〈単位：mm〉

タイプ		型式記号	サイズ	材質	価格 (円/セット)	価格 (円/m)
KG-1	蓋	KG-1F	499×78×15	SUS304	7,300	—
	ブラケットセット	KG-1B	H21		10,200	
	蓋・ブラケットセット	KG-1S	—		17,500	35,000
KG-1GH	蓋	KG-1GHF	599×77×15	SUS304	12,000	—
	ブラケットセット	KG-1B	H21		10,200	
	蓋・ブラケットセット	KG-1GHS	—		22,200	37,000

※ ブラケットセットは、L・Rが各1ケ
※ 蓋・ブラケットセットは蓋1枚とブラケットL・Rが各1ケ
※ ブラケット仕様は、KG-1とKG-1GHは共通です。

■製品情報

●テラスと建物の間にグレーチングを設置する事で、基礎と建物の通気を確保し、室内とフラットなテラスを作ることが可能です。
●グレーチング1枚当り専用ブラケットが1セット付属します。
●台車の通行がある場所への設置は適しません。

■注文情報

●蓋幅（KG-1F：78、KG-1GHF：77）の特注対応はできません。
●L方向の特注寸法はKG-1Fは200～499未満、KG-1GHFは200～599未満で対応します。Lが特注寸法となる場合は別途お見積り致します。

詳細情報

「RIKCAD」とは、ユニマットリックが開発・販売する外構設計用の3次元CADです。
●掲載価格には、消費税が含まれておりません。

換気用グレーチング

タイル充填タイプ

RIKCAD
RIKCAD登録製品

KG-3

専用ブラケット
KG-3B セット（KG-3BL・KG-3BR）
PAT.P

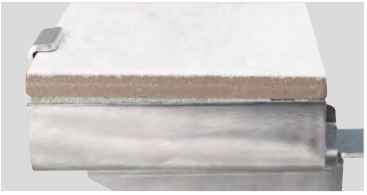

目地が露出しないノイズレスデザイン

KG-H
開閉ハンドル
1,800 円 / 個

■納まり図

KG-3

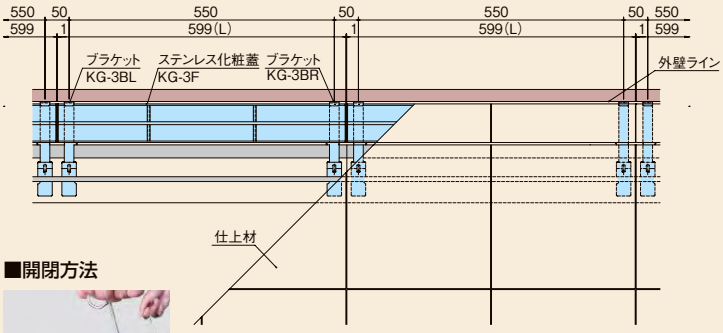

■開閉方法

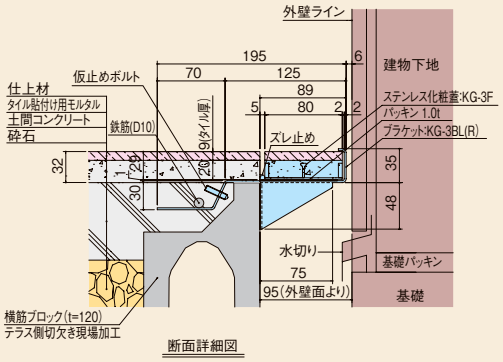

断面詳細図

〈単位：mm〉

タイプ		型式記号	サイズ	材質	価格 (円/セット)	価格 (円/m)
KG-3	蓋	KG-3F	599×80×20	SUS304	10,500	–
	ブラケットセット	KG-3B	H35		10,200	
	蓋・ブラケットセット	KG-3S	—		20,700	34,500

※ ブラケットセットは、L・Rが各1ケ
※ 蓋・ブラケットセットは蓋1枚とブラケットL・Rが各1ケ

■製品情報

- ●テラスと建物の間にグレーチングを設置する事で、基礎と建物の通気を確保し、室内とフラットなテラスを作ることが可能です。
- ●タイルを充填する際、化粧蓋の目地を露出させない構造なので、テラスと建物の間に設置することで、統一感のあるテラスを作ることが可能です。
- ●グレーチング1枚当り専用ブラケットが1セット付属します。
- ●蓋を取外す際は専用ハンドルKG-H(**1,800**円/本)をご使用ください。(別売品)
- ●台車の通行がある場所への設置は適しません。

■注文情報

- ●蓋幅(KG-3F：80)の特注対応はできません。
- ●L方向の特注寸法はKG-3Fは250～599未満で対応します。Lが特注寸法となる場合は別途お見積り致します。

01 デザインも機能性も UP

02 室内とテラスの段差を解消

03 テラスのリフォームにも

「RIKCAD」とは、ユニマットリックが開発・販売する外構設計用の3次元CADです。
●掲載価格には、消費税が含まれておりません。

詳細情報

換気用グレーチング

FRPグレーチングタイプ

KG-2

FG2525 タイプ
専用ブラケット
KG-2B セット（KG-2BL・KG-2BR）

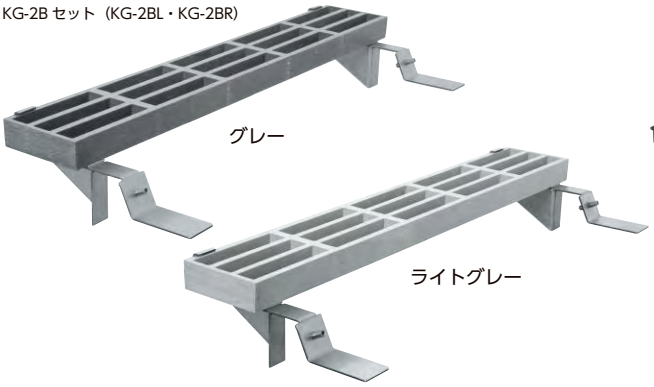

樹脂グレーチングタイプ

KG-J79

専用ブラケット
（KG-J79BL・KG-J79BR・KG-J79BC）

■納まり図

KG-2

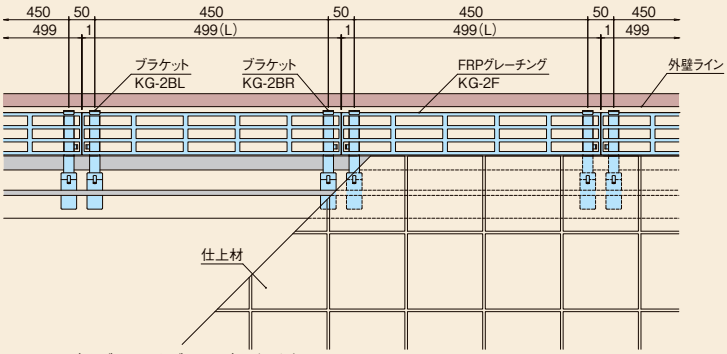

※FRP-Gの色はグレー・ライトグレーの2色になります。

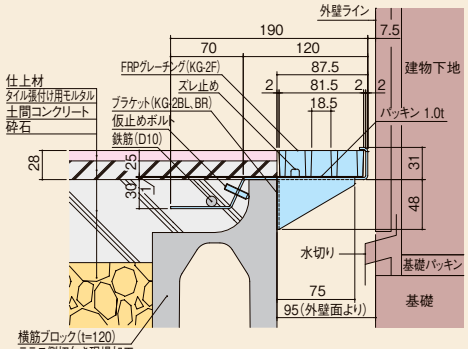

断面詳細図

KG-J79

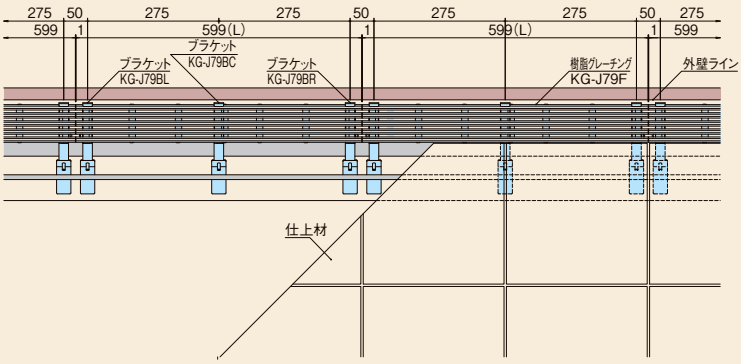

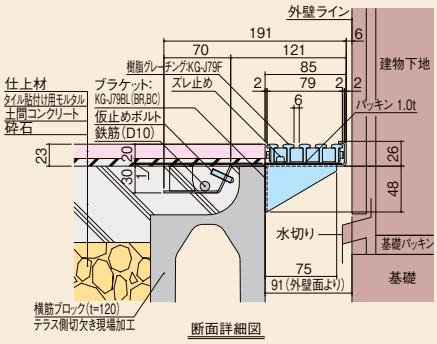

断面詳細図

〈単位：mm〉

タイプ		型式記号	蓋カラー	サイズ	材質	価格 (円/セット)	価格 (円/m)
KG-2	蓋	KG-2F	グレー ライトグレー	499×81.5×25	FRP	6,100	—
	ブラケットセット	KG-2B		H31	SUS304	10,200	
	蓋・ブラケットセット	KG-2S		—		16,300	32,600
KG-J79	蓋	KG-J79F	K(ブラック) B(ベージュ) G(ライトグレー) D(ダークグレー) C(ブラウン)	599×79×20	ポリアミド+ガラス繊維	12,300	—
	ブラケットセット	KG-J79B		H26	SUS304	15,300	
	蓋・ブラケットセット	KG-J79S		—		27,600	

※ ブラケットセットはKG-2:L・Rが各1ケ、KG-J79:L・R・Cが各1ケ
※ 蓋・ブラケットセットは蓋1枚とブラケットセットが各1セット

■カラーバリエーション

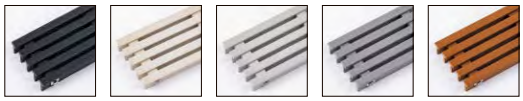

K（ブラック） B（ベージュ） G（ライトグレー） D（ダークグレー） C（ブラウン）

●掲載価格には、消費税が含まれておりません。

■製品情報

●テラスと建物の間にグレーチングを設置する事で、基礎と建物の通気を確保し、室内とフラットなテラスを作ることが可能です。
●グレーチング1枚当り専用ブラケットが1セット付属します。
●KG-2：台車の通行がある場所への設置は適しません。
●KG-J：出入口や台車の通行がある場所への設置は適しません。

■注文情報

●KG-2Fはグレー・ライトグレーからお選び頂けます。ご注文時にご指示ください。
●KG-Jは色記号をご注文時にご指示ください。
例）ブラックの場合：KG-J79F-K
●蓋幅（KG-2F：81.5、KG-J79：79）の特注対応はできません。
●L方向の特注寸法はKG-2Fは200～499未満、KG-Jは200～599未満で対応します。Lが特注寸法となる場合は別途お見積り致します。

詳細情報

街をアートする「Cyjet®」誕生

CO_2 ゼロ交通にシフトしつつある現代、環境に優しく健康に良い自転車がクローズアップされており、駅前や公共施設、商業施設、公園など様々な場所で駐輪スペースが求められています。CHUBU は“サイクル”と“オブジェ”を融合したサイクルガイド「Cyjet（サイジェ）」を世に送り出しました。独創的でキュートなフォルムは街や建物のアクセントになると共に自転車の係留を視覚的に促すことにより整然とした駐輪スペースが生まれ美しい街並みが形成されます。4 色のカラーバリエーション、9 種類の Cyjet からお気に入りのスタイルをチョイスすればオリジナルの駐輪スペースが広がります。設置場所を選ばない施工方法を採用しており、設置の方向性、組合せは自由自在。駐輪スタイルをデザインする新たな駐輪装置「Cyjet（サイジェ）」で街をアートしませんか？

■ 安心設計

ワイヤーロックなどの盗難防止グッズの取付けが容易に行える形状です。

■ 簡単施工

設置場所を選ばない施工方法を採用。組合せは自由自在。

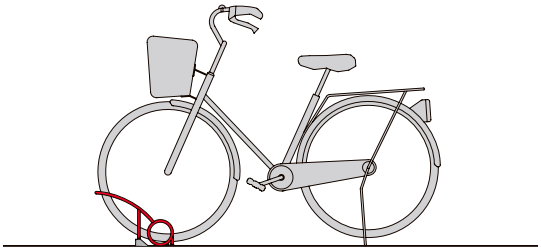

Cycle（サイクル）＋ Objet（オブジェ）＝Cyjet（サイジェ）

推奨施工ピッチ（YJタイプ）

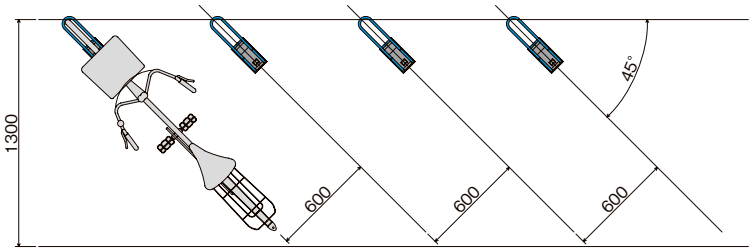

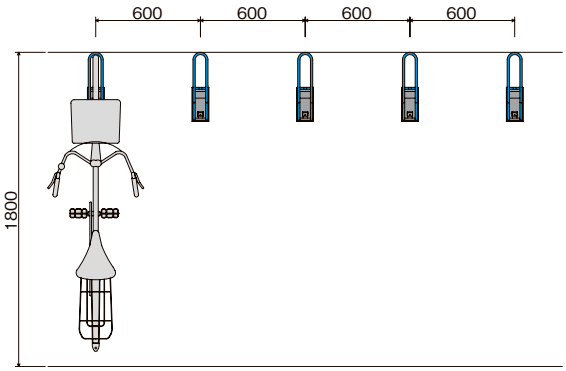

型式記号：YJ-02

鋳鉄製ベース

製品体系表

YJ	YD	YP	YC
P382	P383	P384	P385

施工手順

インターロッキングブロックを抜き取る場合の施工方法

①ベースを取り付ける位置のインターロッキングブロックを抜き取る。

②モルタルを流し込む。

③ベースを埋め込む。

④Φ 10 測量釘を打ち込む。※1

⑤ベースの取付完了。

⑥専用レンチを使用してベースに本体を取り付ける。

⑦専用レンチを使用してベースにベースカバーを取り付ける。

⑧完成。

コンクリート表面への施工方法

■内部コーン打込式アンカー使用の場合

①ベースの位置決めしてからドリルで穴を開ける。

②内部コーン打込式アンカー（W3/8）をコンクリートに差し込む。※1

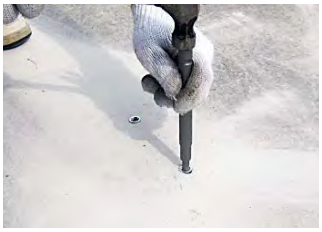
③内部コーン打込式アンカーに専用打込み棒を差込んでハンマーで叩いて打ち込む。※2

④ベースをセットする。

⑤ W3/8 × 20L 六角ボルトと M10 用座金を使用。※3

⑥レンチなどでベースをコンクリートに固定する。※4

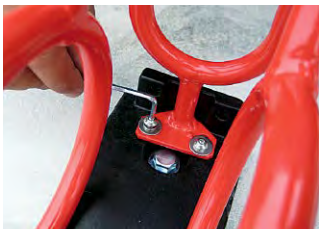
⑦専用レンチでベースに本体を取り付ける。

⑧専用レンチを使用してベースにベースカバーを取り付けて完成。

■接着剤固定の場合

①接着用プレートに接着剤を塗布します。※5

②接着剤面を少し均します。

③ベースの上からしっかり押さえつけながら貼り付けます。
（事前に接着する面のゴミや汚れなどは取り除き、十分乾燥させておいてください。）

④硬化したら縁からはみ出した接着剤をカッターでカットしてください。※6
（硬化までの間、本体固定用のネジ部の養生をお願いします。）

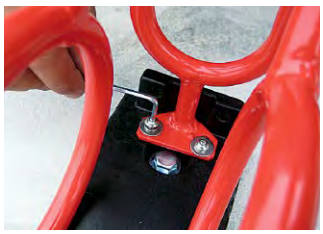
⑤専用レンチでベースに本体を取り付ける。

⑥専用レンチを使用してベースにベースカバーを取り付けて完成。

※1　測量針は付属しません。
※2　専用打込み棒、ハンマーは付属しません。
※3　W3/8 × 20L 六角ボルトと M10 用座金は付属しません。
※4　レンチは付属しません。
※5　接着剤は別途となります。
　推奨接着剤：セメダイン㈱　品名：セメダイン　車止め用
　RE-082（カートリッジによる押出式）　1 本で 2 台施工
　RE-215（カートリッジ不要のチューブ式）　1 本で 1 台施工
　（RE-215：**2,700** 円 / 本）
※6　硬化の目安（2 ～ 3 日）
　（冬季の 5℃を下回る環境下では更に時間を要します）

Cyjet® （サイジェ）

YJ

標準タイプ	かんたん施工タイプ	標準タイプ	かんたん施工タイプ	標準タイプ	かんたん施工タイプ
YJ-01 PAT 意匠登録済	YJ-01KS 意匠登録済	YJ-02 PAT 意匠登録済	YJ-02KS 意匠登録済	YJ-03 PAT	YJ-03KS
価格(円/台) 28,700	価格(円/台) 34,700	価格(円/台) 18,600	価格(円/台) 24,600	価格(円/台) 17,400	価格(円/台) 23,400
質量(kg) 本 体:3.2 ベース:1.3	質量(kg) 本 体:3.2 ベース:2.3	質量(kg) 本 体:1.8 ベース:1.3	質量(kg) 本 体:1.8 ベース:2.3	質量(kg) 本 体:1.3 ベース:1.3	質量(kg) 本 体:1.3 ベース:2.3

※写真はレッドです。

※写真はグレーです。

※写真はホワイトです。

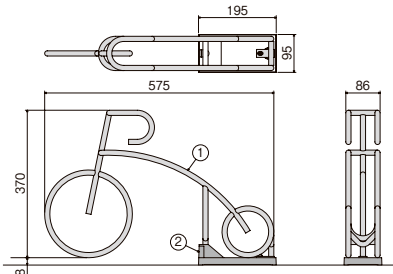

YJ-01

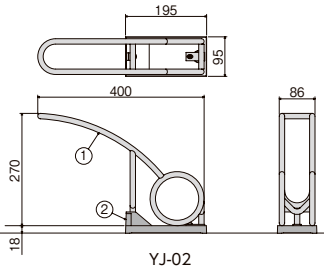

YJ-02

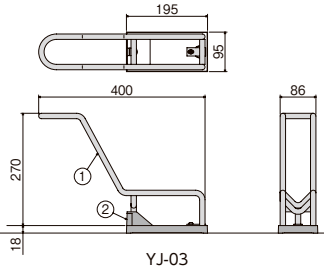

YJ-03

■部品構成表

品番	部品名	数量	材質	備考
①	本体	1	SS400	ナイロンコーティング
②	ベース	1	FCD500-7	ナイロンコーティング(黒)
ー	接着用プレート	1	SPHC	

■製品情報

●係留可能なタイヤのサイズは20～27インチです。
●係留可能なタイヤの幅は60mm以下です。
●インターロッキングブロックが敷設されている場所へ設置する場合、インターロッキングブロックを1枚を取り抜き、ベースをそのまま設置することができます。
●本体とベースは盗難防止用セキュリティービスで固定してますので、安心してご使用頂けます。
●自転車を係留する際に、ワイヤーロックなどの盗難防止グッズの取付けが出来ます。
●ベースを打込む際は、オールアンカー（M10)、あるいは内部コーン打込式アンカー（W3/8)などをご使用ください。

かんたん施工タイプ
●固定には接着剤が必要です。(接着剤別売P381参照)

■注文情報

●ご注文の際は、カラーをご指示ください。
●取付けには専用レンチ(YJ用:**1,000**円/本)が必要です。
●ベース部に"指定マーク"を入れることが出来ます(オプション)
⚠自転車を係留する際は、自転車のスタンドは立ててご使用ください。
施工間隔は最低600mm以上確保してください。

■カラーバリエーション

レッド

スカイブルー

ホワイト

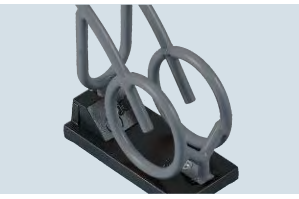
グレー

■納まり図（コンクリート表面への施工）

標準タイプ
固定方法：内部コーン打込み式アンカー

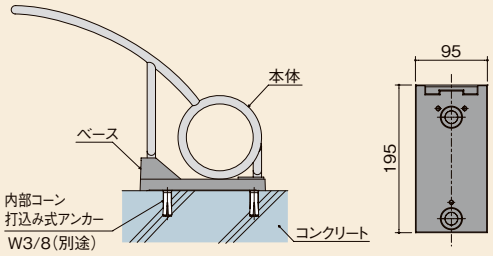

かんたん施工タイプ
固定方法：接着剤

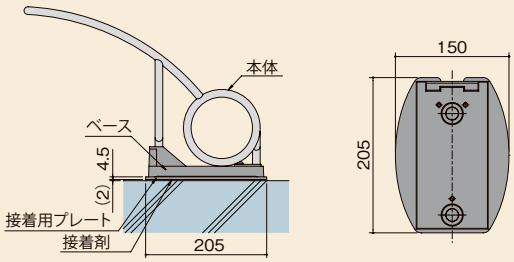

かんたん施工タイプベース

「RIKCAD」とは、ユニマットリックが開発・販売する外構設計用の3次元CADです。
●掲載価格には、消費税が含まれておりません。

詳細情報

Cyjet® （サイジェ）

YJ

標準タイプ		かんたん施工タイプ	
YJ-04 PAT		**YJ-04KS**	
価格(円/台)	17,400	価格(円/台)	23,400
質量(kg)	本　体: 1.5 ベース: 1.3	質量(kg)	本　体: 1.5 ベース: 2.3

YD

標準タイプ		かんたん施工タイプ	
YD-01		**YD-01KS**	
価格(円/台)	46,300	価格(円/台)	52,300
質量(kg)	9	質量(kg)	10

標準タイプ		かんたん施工タイプ	
YD-02		**YD-02KS**	
価格(円/台)	36,000	価格(円/台)	42,400
質量(kg)	8	質量(kg)	9

※写真はスカイブルーです。

※写真はレッドです。

※写真はホワイトです。

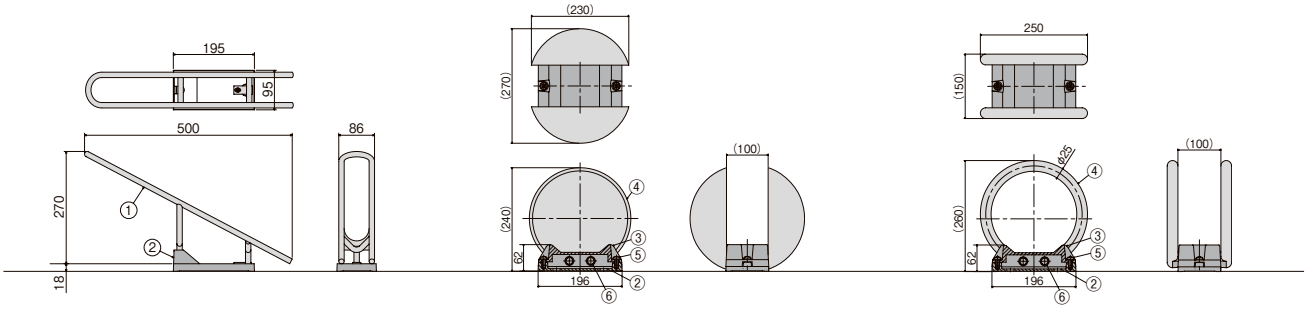

YJ-04　　YD-01　　YD-02

■部品構成表

品番	部品名	数量	材質	備考
①	本体	1	SS400	ナイロンコーティング
②	ベース	1	FCD500-7	ナイロンコーティング(黒)
③	ベースカバー	1		
④	ガイド	2	FCD500-7	ナイロンコーティング
⑤	止めビス	4	SUS304	ー
⑥	固定ボルト	2	SUS304	ー
ー	接着用プレート	1	SPHC	ナイロンコーティング(黒)

■製品情報

●係留可能なタイヤのサイズは20～27インチです。
●ベースを打込む際は、オールアンカー（M10）、あるいは内部コーン打込式アンカー（W3/8）などをご使用ください。
●インターロッキングブロックが敷設されている場所へ設置する場合、インターロッキングブロックを1枚取り抜き、ベースをそのまま設置する事ができます。
●自転車を係留する際に、ワイヤーロックなどの盗難防止グッズの取付けが出来ます。（YD-01を除く）
●本体とベースは盗難防止用セキュリティビスで固定していますので、安心してご使用頂けます。

YJ-04
●係留可能なタイヤの幅は60mm以下です。
かんたん施工タイプ
●固定には接着剤が必要です。（接着剤別売P381参照）

■注文情報

●ご注文の際は、カラーをご指示ください。
●取付けには専用レンチ（YJ用:**1,000**円/本、YD用:**1,000**円/本）が必要です。
YJ-04
●ベース部に"指定マーク"を入れることが出来ます。（オプション）
⚠自転車を係留する際は、自転車のスタンドは立ててご使用ください。
施工間隔は最低600mm以上確保してください。

■カラーバリエーション

レッド

スカイブルー

ホワイト

グレー

■納まり図（コンクリート表面への施工）

標準タイプ
固定方法：内部コーン打込み式アンカー

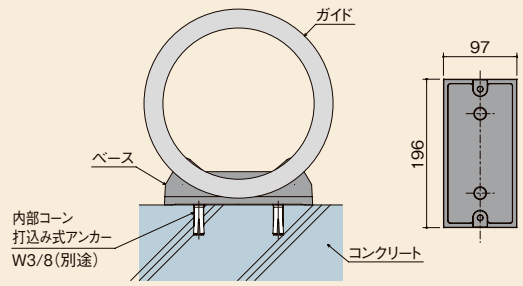

かんたん施工タイプ
固定方法：接着剤

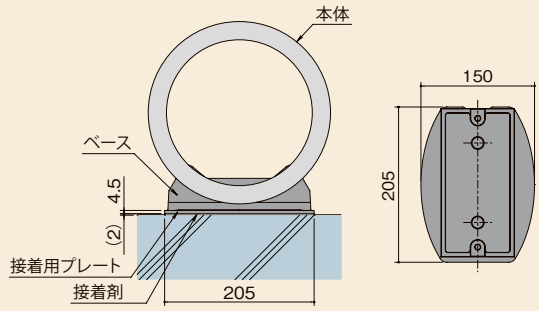

「RIKCAD」とは、ユニマットリックが開発・販売する外構設計用の3次元CADです。
●掲載価格には、消費税が含まれておりません。

詳細情報

Cyjet® （サイジェ）

YP

YP-01

※写真はグレーです。

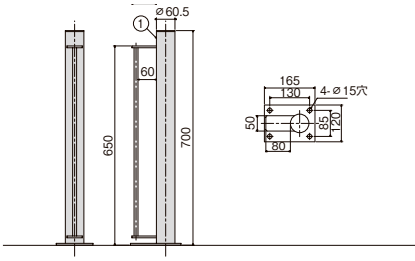

カ　ラ　ー	レッド・スカイブルー・グレー・ホワイト
質　　量	3.3kg
価格(円/台)	**22,400**
備　　考	1梱入数　2台

YP-02

※写真はホワイトです。

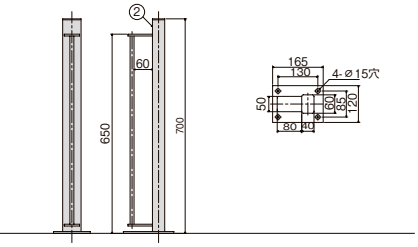

カ　ラ　ー	レッド・スカイブルー・グレー・ホワイト
質　　量	4.3kg
価格(円/台)	**21,100**
備　　考	1梱入数　2台

■部品構成表

品番	部品名	数量	材質	備考
①	YP-01本体	1	STK400	ナイロンコーティング
②	YP-02本体	1	STKR400	

■製品情報

●係留可能なタイヤのサイズは20～27インチです。
●係留可能なタイヤの幅は60mm以下です。
●固定の際は、オールアンカー（M10）、あるいは内部コーン打込式アンカー（W3/8）などをご使用ください。
●自転車を係留する際に、ワイヤーロックなどの盗難防止グッズの取付けが出来ます。

■注文情報

●ご注文の際は、カラーをご指示ください。
●両側係留、ペット係留も出来ます。（オプション）
⚠自転車を係留する際は、自転車のスタンドは立ててご使用ください。
施工間隔は最低600mm以上確保してください。

■納まり図

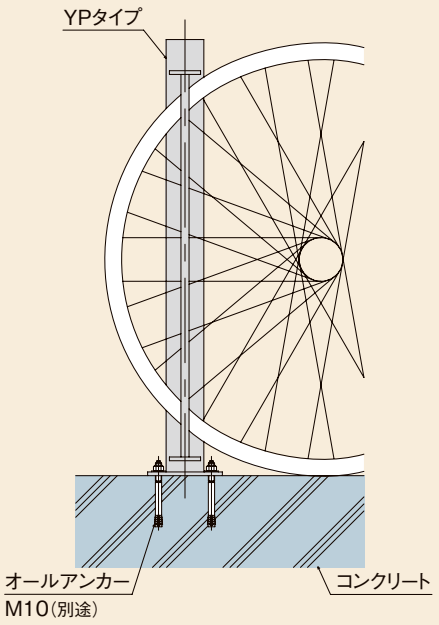

■カラーバリエーション

レッド

スカイブルー

ホワイト

グレー

■オプション

ペット係留タイプ

両側係留タイプ

●掲載価格には、消費税が含まれておりません。

詳細情報

YC

YC-02（2連式）

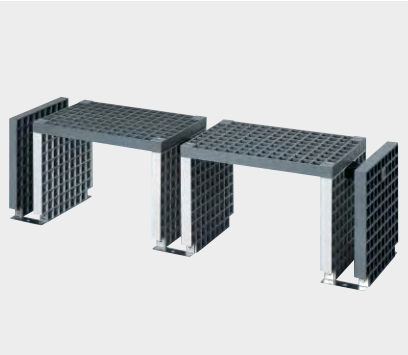

YC-02（2連式）／ツートン

カラー	グレー・ライトグレー・ツートン(グレー+ライトグレー)
価格（円）	**基本タイプ：32,400** **増設タイプ：16,800**
備考	座面・エンドパネルの組合せは自由です。

YC-03（3連式）／グレー

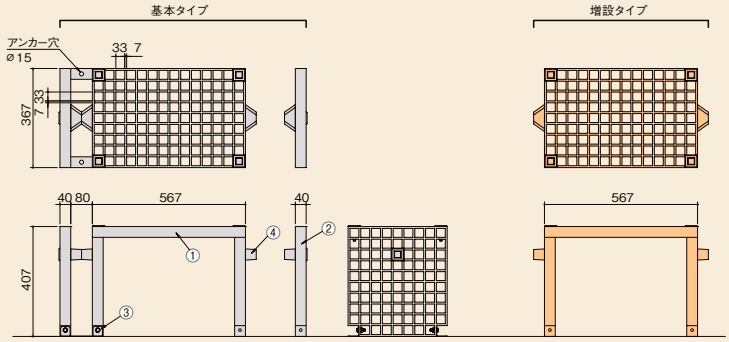

■ 納まり図

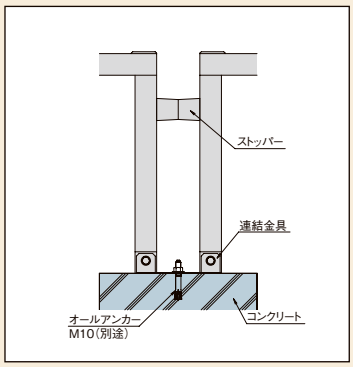

■ 組合せ例

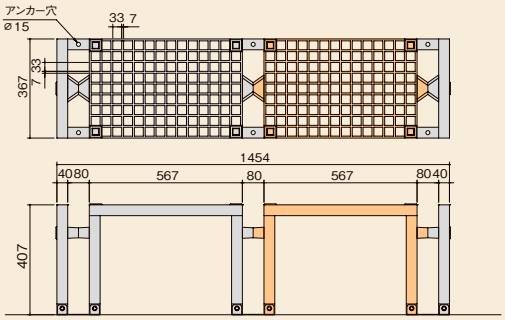

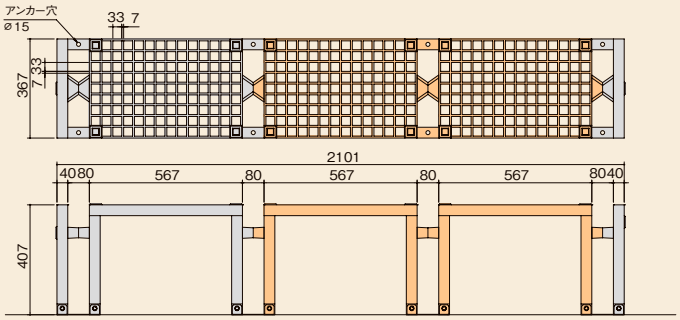

YC-02（2連式）

基本タイプ　1 × 32,400 ＝ 32,400
増設タイプ　1 × 16,800 ＝ 16,800
49,200円

YC-03（3連式）

基本タイプ　1 × 32,400 ＝ 32,400
増設タイプ　2 × 16,800 ＝ 33,600
66,000円

■部品構成表

品番	部品名	数量	材質	備考
①	ベンチ	2	FRP	
②	エンド	2		
③	連結金具	6	SUS304	
④	ストッパー	6	FC200	ナイロンコーティング(黒)

■製品情報

- ●基本タイプと増設タイプを自由に組合せる事が可能です。
- ●並列係留はもちろん、対面係留も可能です。
- ●ベンチとして利用が出来ます。
- ●係留可能なタイヤのサイズは20～27インチです。
- ●係留可能なタイヤの幅は60mm以下です。
- ●自転車を係留する際に、ワイヤーロックなどの盗難防止グッズの取り付けが出来ます。

■注文情報

- ●ご注文の際は、カラーをご指示ください。
- ●カラーのツートンとは、基本タイプの座面とエンドパネルおよび増設タイプの座面がグレーとなり、各タイプ座面下の脚部がライトグレーとなります。

●掲載価格には、消費税が含まれておりません。

■カラーバリエーション

グレー

ライトグレー

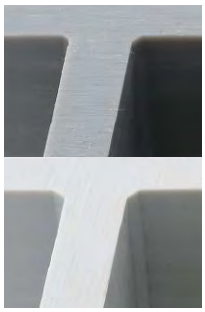

ツートン（グレー+ライトグレー）

詳細情報

立水栓用排水カバー

RIKCAD
RIKCAD登録製品

RS1C-J

意匠登録済

砂利充填時の納まり例

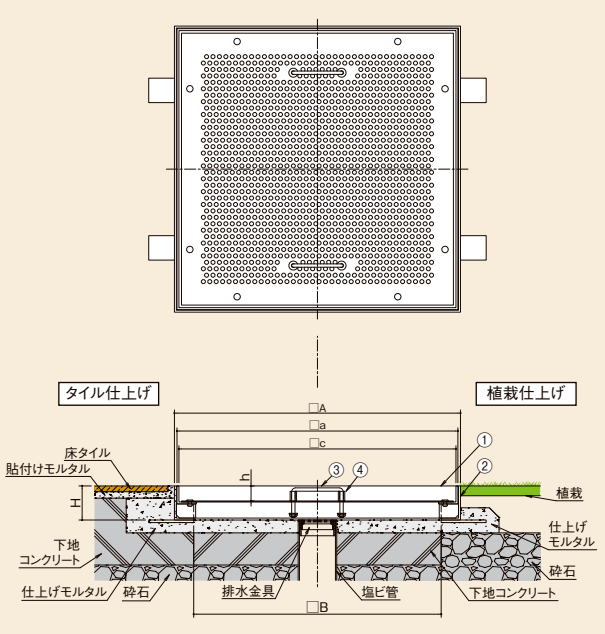

■部品構成表

品番	部品名	材質	備考
①	水受け	SUS304+※	—
②	受枠	SUS304	
③	取手		
④	スペーサー		

※底板は溶融亜鉛-アルミニウム-マグネシウム合金めっき鋼板(JIS G 3323)
(めっきの付着量表示記号　K27)を使用しています。

砂利を充填したまま脱着できる

水受けを取り外してメンテナンスができる
(排水金具別途)

■製品情報

- ●砂利充填用の水受けパンです。
- ●砂利(別途)を充填することで水受けに意匠性を持たせ、周囲の仕上げに合わせることができます。
- ●水受けの底板には排水穴が設けてありますので、受枠にセットしたままご使用いただけます。
- ●取手付ですので、水受けを受枠から脱着させることができます。
- ●受枠外寸法をタイルサイズ(□300、□450)に合わせてありますので、タイル仕上げ部の水受けとしてもご使用いただけます。
- ●車両の通行や人の往来など強度を必要とする場所には設置しないでください。
- ●目皿は付属していません。

〈単位：mm〉

型式	呼称	A	B	a	c	H	h	質量(kg)		価格(円)	
								仕上げ材充填時の蓋質量	蓋枠セット	水受け	受枠
RS1C-J	300	295	235	287	281	53	23	約6	5.1	9,700	9,700
	450	445	385	437	431	53	23	約13	8.6	14,200	12,000

■施工手順

①地面を均します。

②排水管のレベルを調整します。

③受枠のレベルを調整します。

④モルタルで仕上げます。

⑤受枠施工完了

「RIKCAD」とは、ユニマットリックが開発・販売する外構設計用の3次元CADです。

●掲載価格には、消費税が含まれておりません。

ルーフドレン
フロアーハッチ
ピット金物 グレーントラフ
玄関マット
ルーバー
FRPグレーチング
F-BOX
エキスパンションジョイント
排水トラップ
排水金具 通気金具
グリーストラップ
バルブボックス
鋳鉄製格子蓋
マンホールカバー
化粧鉄蓋
外構関連製品
ツリーフレンド
車止め
アーバンスリット
カラー鋳鉄用溝蓋
ステンレスグレーチング
スチールグレーチング
アラカルト
詳細情報

立水栓用排水カバー

RS1C-HL

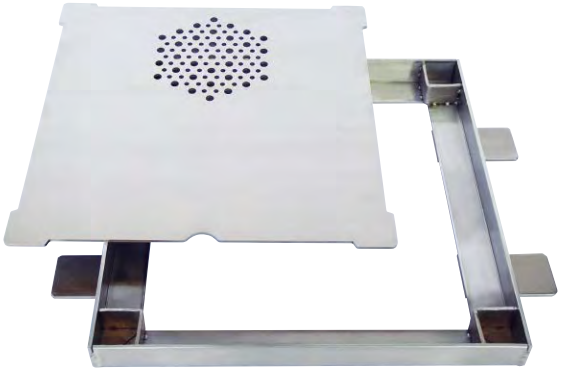

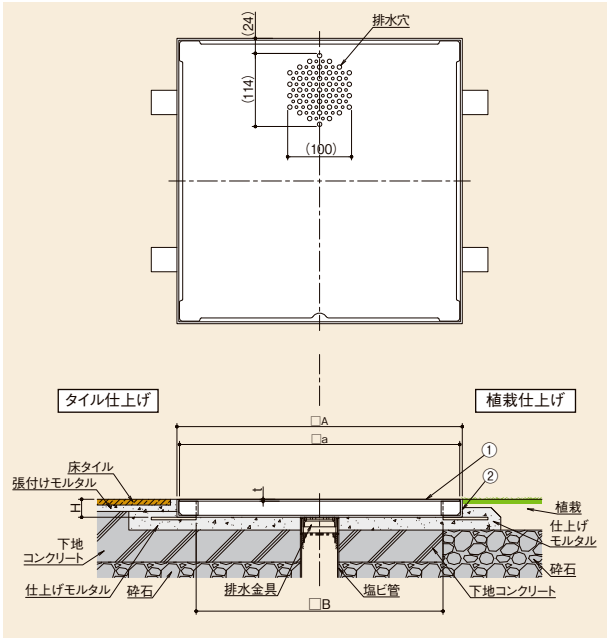

蓋セット時

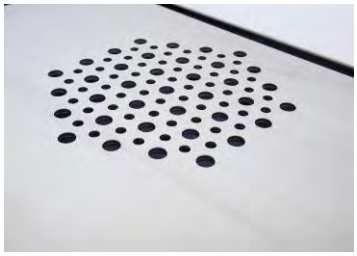

排水穴形状

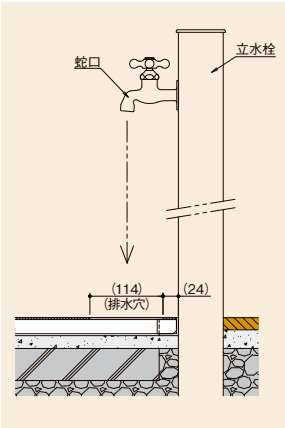

■部品構成表

品番	部品名	材質	備考
①	蓋	SUS304	ヘアーライン仕上
②	受枠	SUS304	

■製品情報

- ●蓋表面に排水穴を設けた化粧蓋です。
- ●蓋表面はヘアーライン仕上です。
- ●蓋表面の排水穴は蛇口から流れ出た水を蓋下へ排水できますが、長時間水を流したままご使用される際は蓋を取り外してご使用ください。
- ●蓋外周には切り込みを設けていますので、受枠周りに降った雨水などの排水が容易に行えます。また、蛇口から流れ出た水が枠外へ大量に流れ出ないようにしていますが、長時間水を流したままご使用される際は蓋を取り外してご使用ください。
- ●蓋を開閉する際は、手前の切り込み部に指を掛けてご使用ください。
- ●受枠外寸法をタイルサイズ(□300、□450)に合わせてありますので、タイル仕上げ部の水受けとしてもご使用いただけます。
- ●車両の通行や人の往来など強度を必要とする場所には設置しないでください。
- ●目皿は付属していません。

⚠蛇口の長さによっては排水穴部に水が流れ落ちない場合もありますので、設置の際は寸法のご確認をお願いいたします。

〈単位：mm〉

型式	呼称	A	B	a	H	t	質量(kg)		価格(円)	
							蓋のみ	蓋枠セット	蓋	受枠
RS1C-HL	300	295	235	287	28	3	1.8	3.6	10,700	8,800
	450	445	385	437	28	3	4.2	6.8	15,400	10,800

RS1C-J ／ KG-1 ／ TJ-1K

RS1C-J

●掲載価格には、消費税が含まれておりません。

砂利充填用ツリーフレンド

RIKCAD
RIKCAD登録製品

TJ-K
角型

呼称：**900**

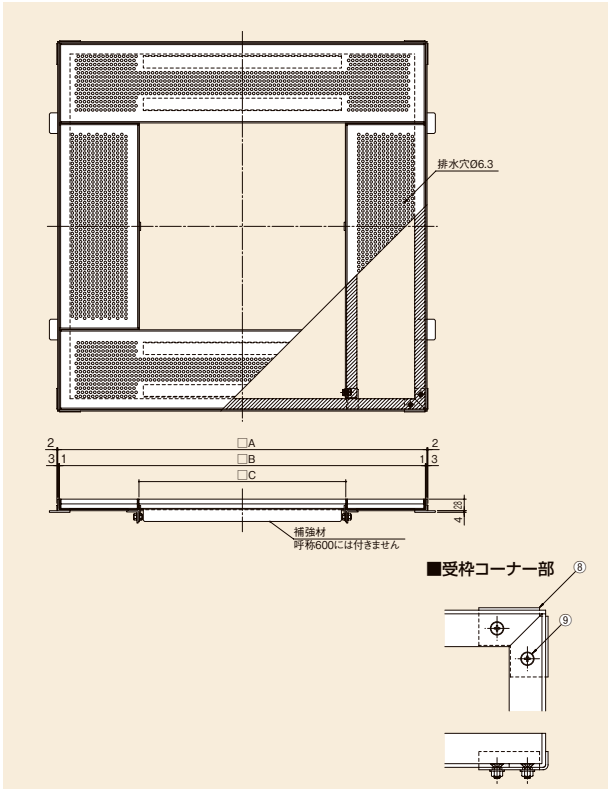

■納まり図【断面】

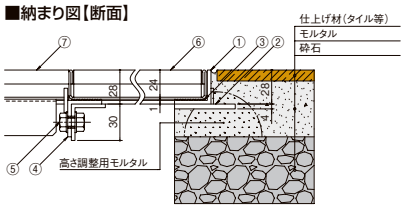

■製品情報
- ●適用荷重は歩行用です。
- ●受注生産品です。
- ●蓋は砂利充填用です(排水穴付き)。
  蓋の中にプランターなどを設置する事も出来ます。
- ●受枠、中桟は組立式です。
- ●パッキンは受枠施工後、現地にてカットして貼付けをお願いします。
- ●外径寸法は□150、□300用タイルの割付けにマッチします。
- ●タイル仕上げの場所へもぴったり納まります。

■注文情報
- ●価格は1セット分の価格です。
- ●特注品の対応はできません。

■部品構成表

品番	品名	材質	サイズ	数量
①	受枠	SUS304	—	1set
②	アンカー	SUS304	—	4
③	パッキン	NR	25×1.0t	6
④	中桟	SUS304	—	2
⑤	六角BT、NT、W	ステンレス製	M8	4set
⑥	蓋:小	※	—	2
⑦	蓋:大	※	—	2
⑧	コーナー金具	SUS304	—	4
⑨	サラ小ネジ、フランジNT	ステンレス製	M5	8set

※溶融亜鉛-アルミニウム-マグネシウム合金めっき鋼板(JIS G 3323)
めっきの付着量表示記号　K27を使用しています。

■寸法表

〈単位：mm〉

呼称	型式記号	A	B	C	質量 (kg/set)	価格(円)
600	**TJ-1K-0603K**	595	587	301	9.6	**56,900**
900	**TJ-1K-0905K**	895	887	501	17.5	**77,300**

TJ-1K-0905K

「RIKCAD」とは、ユニマットリックが開発・販売する外構設計用の3次元CADです。
●掲載価格には、消費税が含まれておりません。

ルーフドレン
フロアーハッチ
ピット金物 グレーントラフ
玄関マット
ルーバー
FRPグレーチング
F-BOX
エキスパンションジョイント
排水トラップ
排水金具 通気金具
グリーストラップ
バルブボックス
鋳鉄製格子蓋
マンホールカバー
化粧鉄蓋
外構関連製品
ツリーフレンド
車止め
アーバンスリット
カラー鋳鉄用溝蓋
ステンレスグレーチング
スチールグレーチング
アラカルト
詳細情報

セパレートエッジ®（舗装用・植栽用見切材）

MP-1S MP-1

表面

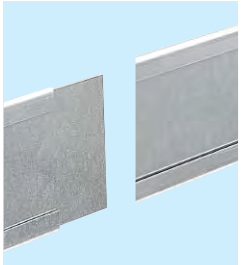

ジョイント部

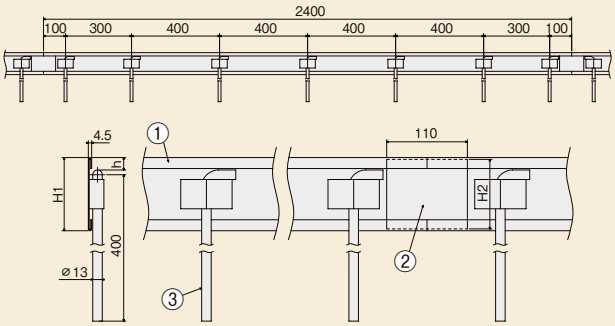

■納まり図

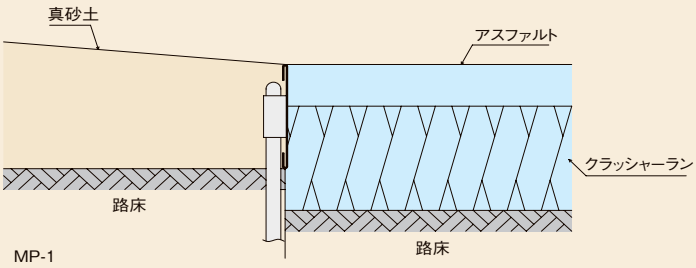

■部品構成表

品番	部品名		材質	備考
①	エッジプレート	MP-1S	SUS304	
		MP-1	※	
②	連結板	MP-1S	SUS304	
		MP-1	※	
③	アンカー		SS400	錆止め塗装(黒)

※溶融亜鉛－アルミニウム－マグネシウム合金めっき鋼板(JIS G 3323)

■製品情報

- ●熱膨張を考慮して連結部の隙間を5mm確保してください。
- ●エッジプレート1枚(定尺2400)につきアンカー7本、連結板1枚が付属します。
- ●最小R以下の場合、R加工付で製作対応(Min.R500)できます。但しアンカー取付部の形状が変わります。

〈単位：mm〉

型式記号	H1	H2	h	対応最小R	価格 (円/本)	価格 (円/m)
MP-1S	100	95	17	1000	10,800	4,500
	150	145	42		13,100	5,458
MP-1	100	95	17	1000	8,900	3,708
	150	145	42		10,300	4,292

詳細情報

●掲載価格には、消費税が含まれておりません。

セパレートエッジ®（舗装用・植栽用見切材）

直線用

MP-2S MP-2

ジョイント部

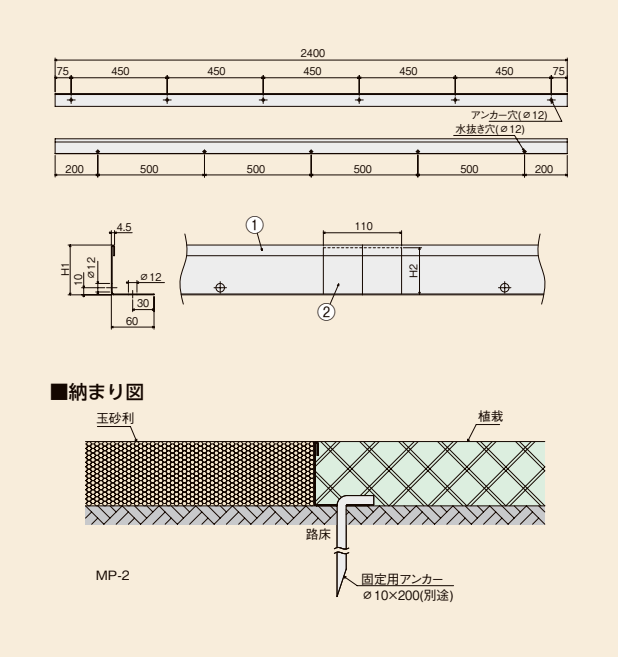

曲線用

MP-2SR MP-2R

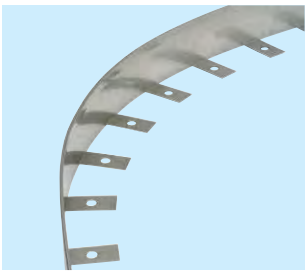

最小Rは750

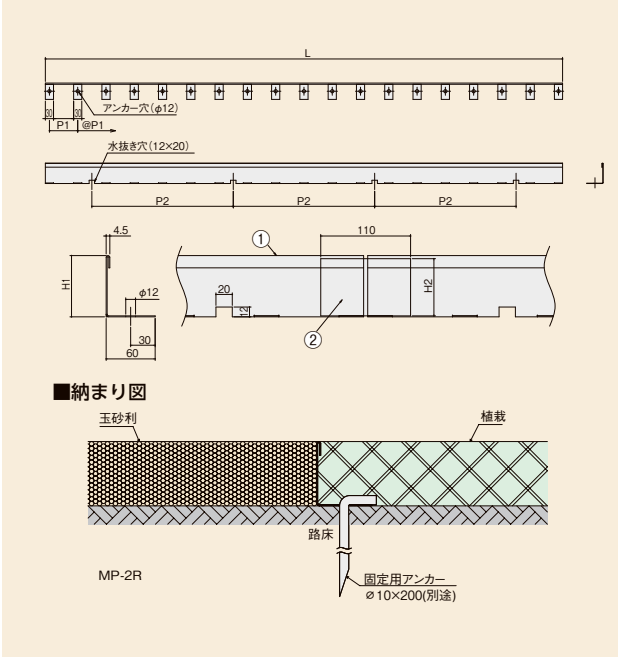

■部品構成表

品番	部品名		材質	備考
①	エッジプレート	MP-2S・2SR	SUS304	
		MP-2・2R	※	
②	連結板	MP-2S・2SR	SUS304	
		MP-2・2R	※	

※溶融亜鉛－アルミニウム－マグネシウム合金めっき鋼板（JIS G 3323）

■製品情報

●熱膨張を考慮して連結部の隙間を5mm確保してください。

MP-2S、MP-2

●エッジプレート1枚（定尺2400）につき連結板1枚付属します。

●固定用アンカーはL型アンカー（φ10×L200）などをご使用ください。

MP-2SR、MP-2R

●エッジプレート1枚につき連結板1枚が付属します。

●固定用アンカーはL型アンカー（φ10×L200）などをご使用ください。

●最小RはR750です。

■注文情報

MP-2SR・MP-2R

●端部端尺加工費：2,000円/箇所

〈単位：mm〉

型式記号	H1	H2	価格 (円/本)	価格 (円/m)
MP-2S	50	45	12,900	5,375
	75	70	15,200	6,333
MP-2	50	45	5,300	2,208
	75	70	6,200	2,583

〈単位：mm〉

型式記号	H1	H2	L	P1	P2	価格 (円/本)	価格 (円/m)
MP-2SR	50	45	2235	105	630	11,200	5,012
	75	70				14,000	6,264
MP-2R	50	45	2235	105	630	7,600	3,400
	75	70				8,850	3,960

詳細情報

●掲載価格には、消費税が含まれておりません。

RIKCAD
RIKCAD登録製品

スチール製

SEL

PAT.P

■製品情報

- ●適用荷重は歩道用です。
- ●受注生産品です。
- ●砂利充填用蓋にはプランターなどを設置してご利用もいただけます。
- ●FRPグレーチング蓋はゴミなどが側溝に落ちないようにスクリーンを設置できます。(オプション)

■注文情報

- ●蓋は砂利充填用、FRPグレーチングからご選択ください。
- ●Lは250mm ～998mm以下で対応します。
- ●Aの特注対応はできません。

⚠注意
セレクトフレームは初期段階で白サビ(白い粉状の物)が発生する場合があります。
これはめっき鋼板の犠牲防食の作用によるものでめっき性能を脅かすものではありません。
ご使用の環境にもよりますが経年変化と共に雨水等に流され目立たなくなります。
尚、白サビは濡れた雑巾などで拭く事で目立ちにくくなります。
また、切断面に酸化による初期サビが発生しますが、めっき鋼板の犠牲防食により保護被膜が切断面を覆い、徐々に灰色から灰黒色に変化します。

白サビ:BEFORE

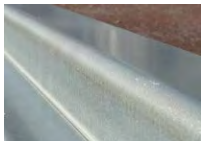

白サビ:AFTER

初期サビ

■フレーム

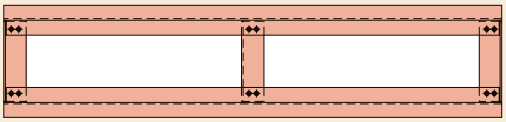

■砂利充填用蓋

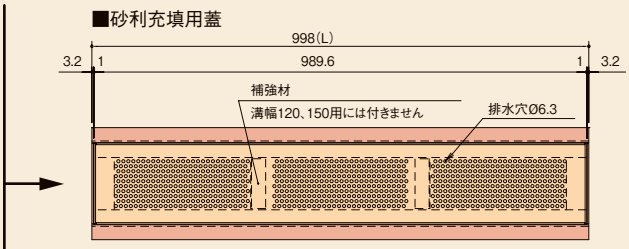

■FRPグレーチング

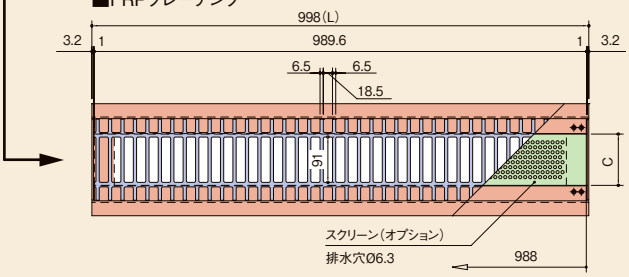

■部品構成表

品名		材質
フレーム	:SEL-FL-〇〇	※
砂利充填用蓋	:SEL-JF- 〇〇	※
FRPグレーチング	:SEL-FG-〇〇	FRP
スクリーン	:SEL-SC-〇〇	※

※溶融亜鉛-アルミニウム-マグネシウム合金めっき鋼板(JIS G 3323)
めっきの付着量表示記号　K27を使用しています。

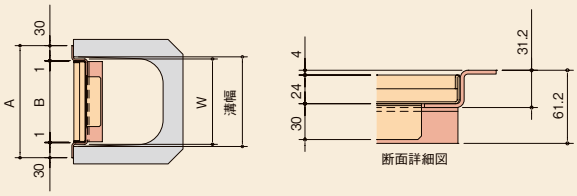

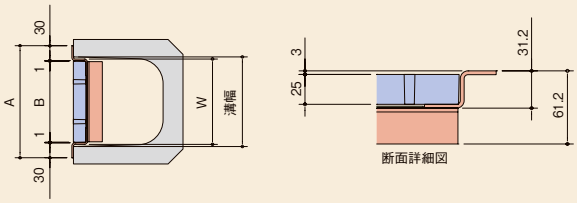

フレーム	砂利充填用蓋	FRPグレーチング	スクリーン

※写真のフレームは含みません

※写真のフレームは含みません

※写真のフレームは含みません
※FRPグレーチング用オプション

〈単位：mm〉

溝幅	フレーム					砂利充填用蓋				FRPグレーチング				スクリーン			
	型式記号	A	W	質量(kg/ケ)	価格(円)	型式記号	B	質量(kg/ケ)	価格(円)	型式記号	B	質量(kg/ケ)	価格(円)	型式記号	C	質量(kg/ケ)	価格(円)
120	**SEL-FL-12**	165	111.4	4.8	**11,900**	**SEL-JF-12**	103	2.1	**6,600**	**SEL-FG-12**	103	1.4	**12,500**	**SEL-SC-12**	43	0.4	**1,900**
150	**SEL-FL-15**	195	141.4	5.0	**12,200**	**SEL-JF-15**	133	2.3	**7,300**	**SEL-FG-15**	133	1.8	**14,200**	**SEL-SC-15**	73	0.7	**2,500**
180	**SEL-FL-18**	225	171.4	5.1	**12,200**	**SEL-JF-18**	163	2.9	**9,700**	**SEL-FG-18**	163	2.3	**14,400**	**SEL-SC-18**	103	1.0	**3,200**
200	**SEL-FL-20**	245	191.4	5.3	**12,400**	**SEL-JF-20**	183	3.1	**9,800**	**SEL-FG-20**	183	2.5	**14,500**	**SEL-SC-20**	123	1.2	**3,600**
240	**SEL-FL-24**	285	231.4	5.5	**12,400**	**SEL-JF-24**	223	3.6	**12,000**	**SEL-FG-24**	223	3.1	**17,300**	**SEL-SC-24**	163	1.6	**4,800**
300	**SEL-FL-30**	345	291.4	5.8	**12,700**	**SEL-JF-30**	283	4.3	**12,400**	**SEL-FG-30**	283	3.9	**17,500**	**SEL-SC-30**	223	2.1	**6,700**

「RIKCAD」とは、ユニマットリックが開発・販売する外構設計用の3次元CADです。
●掲載価格には、消費税が含まれておりません。

換気用グレーチング
Cyjet(サイジェ)
その他
砂利充填用蓋
外構関連製品
ツリーフレンド
車止め
アーバンスリット
カラー鋳鉄用溝蓋
ステンレスグレーチング
スチールグレーチング
アラカルト
詳細情報

砂利充填用溝蓋

スチール製

歩道用

JF

追加

■受枠付・JJ-1S-30

■受枠付・JJ-1S-70

■受枠付・側溝用

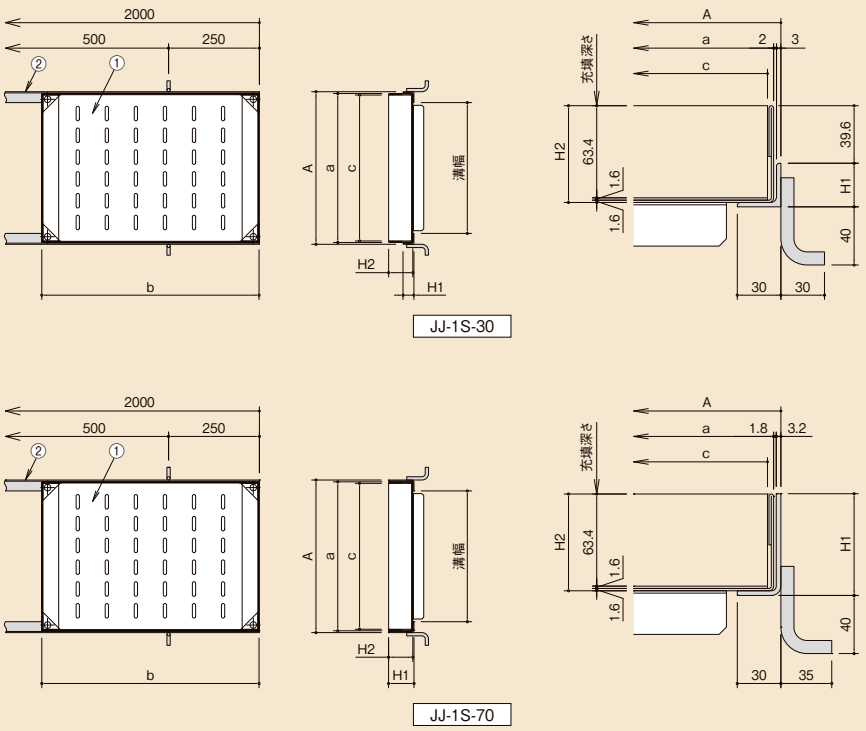

■受枠なし・U 字溝用

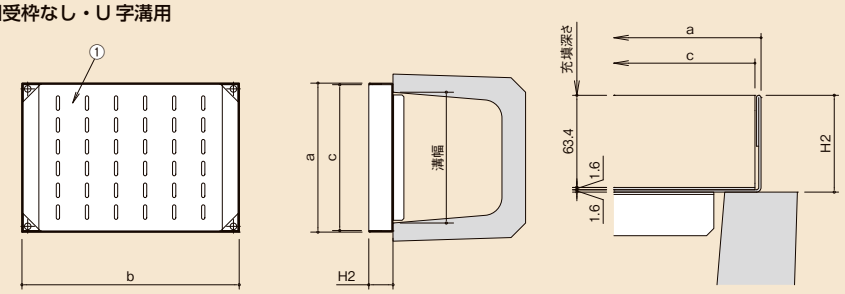

■製品情報

- ●玉砂利は、粒の大きさ20mm以上をご使用ください。
- ●充填深さは、63.4mmです。
- ●型式記号JJ-1S-70は本体天端合わせの受枠です。

■注文情報

- ●開閉には、専用ハンドル A2（**1,700**円/本)をご使用ください。
- ●捨て桟付の受枠も製作出来ます。(+**1,900**円/両1m)

■部品構成表

品番	部品名	材質	備考
①	本体	※1	
②	受枠	鋼製	錆止め塗装

※1溶融亜鉛 - アルミニウム - マグネシウム合金めっき鋼板（JIS G 3323）めっきの付着量表示記号K27 を使用しています。

〈単位：mm〉

適用荷重	溝幅	型式記号	A	a	c	b	H1	H2	質量(kg/枚)	本体価格(円/m)	受枠価格(円/両1m)	
歩道用	120	**JF-1-12**	180	170	162.8	598	30、(70)	66.6	3.6	**20,300**	JJ-1S-30 **2,900**	JJ-1S-70 **6,600**
	150	**JF-1-15**	210	200	192.8	598	30、(70)	66.6	3.8	**20,900**		
	180	**JF-1-18**	240	230	222.8	598	30、(70)	66.6	4.3	**21,600**		
	200	**JF-1-20**	260	250	242.8	598	30、(70)	66.6	4.5	**22,200**		
	240	**JF-1-24**	300	290	282.8	598	30、(70)	66.6	5.0	**23,600**		
	300	**JF-1-30**	360	350	342.8	598	30、(70)	66.6	5.7	**25,000**		
	360	**JF-1-36**	420	410	402.8	598	30、(70)	66.6	6.5	**33,000**		

※（　）内寸法はJJ-1S-70を示します。

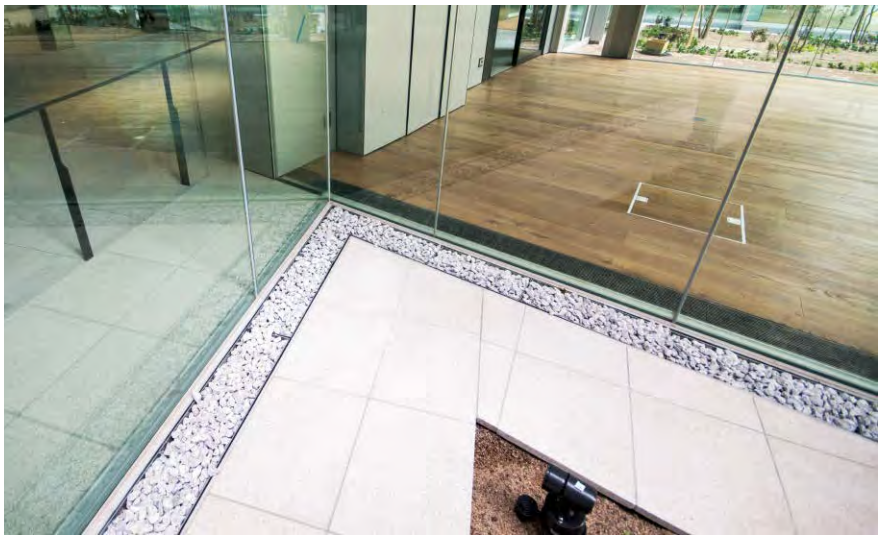

JF

●掲載価格には、消費税が含まれておりません。

砂利充填用桝蓋

スチール製

歩道用

JM

追加

■受枠付・JJ-1S-30

■受枠付・JJ-1S-70

■受枠付

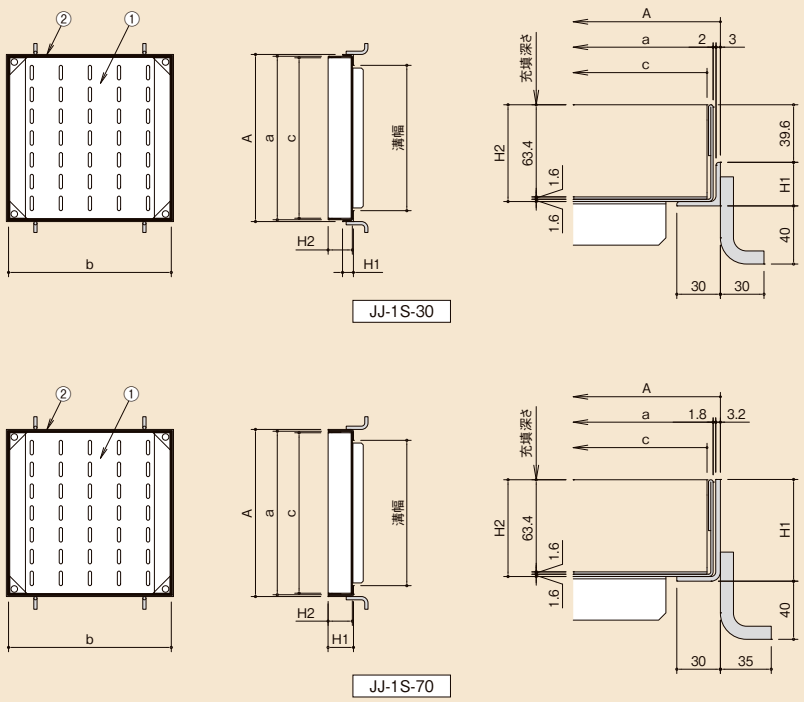

■受枠なし

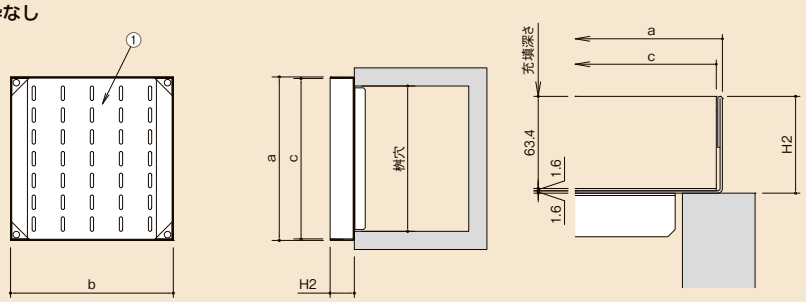

■製品情報

- ●玉砂利は、粒の大きさ20mm以上をご使用ください。
- ●充填深さは、63.4mmです。
- ●型式記号JJ-1S-70は本体天端合わせの受枠です。

■注文情報

- ●開閉には、専用ハンドル A2（**1,700**円/本)をご使用ください。

■部品構成表

品番	部品名	材質	備考
①	本体	※1	
②	受枠	鋼製	錆止め塗装

※1溶融亜鉛 - アルミニウム - マグネシウム合金めっき鋼板（JIS G 3323）めっきの付着量表示記号K27 を使用しています。

〈単位：mm〉

適用荷重	桝穴	型式記号	A	a	c	b	H1	H2	質量(kg/枚)	本体価格(円/m)	受枠価格(円)	
											JJ-1S-30	JJ-1S-70
歩道用	□300	**JM-1-300**	360	350	342.8	348	30、(70)	66.6	4.1	**14,000**	**3,100**	**6,900**
	□400	**JM-1-400**	460	450	442.8	448	30、(70)	66.6	5.9	**16,100**	**3,700**	**7,400**
	□450	**JM-1-450**	510	500	492.8	498	30、(70)	66.6	6.9	**16,800**	**4,100**	**7,700**
	□500	**JM-1-500**	560	550	542.8	548	30、(70)	66.6	8.1	**19,900**	**4,400**	**8,200**
	□600	**JM-1-600**	660	650	642.8	648	30、(70)	66.6	10.7	**26,300**	**5,200**	**9,300**

※（　）内寸法はJJ-1S-70を示します。

JM

ゴムライニングカバー（合成ゴム+鋼板）

U字溝用

T-2

CGU T-2

歩道用

CGU

集水桝用

歩道用

CGS

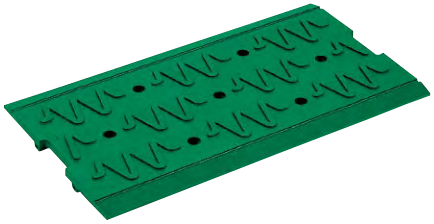

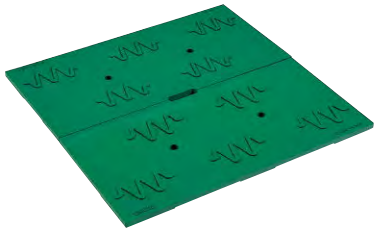

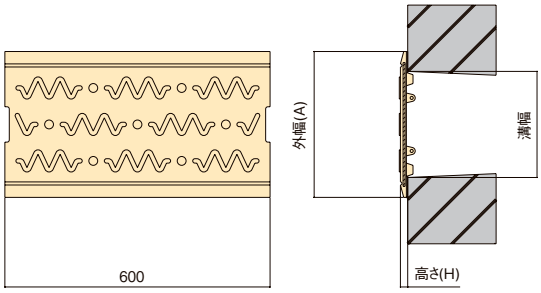

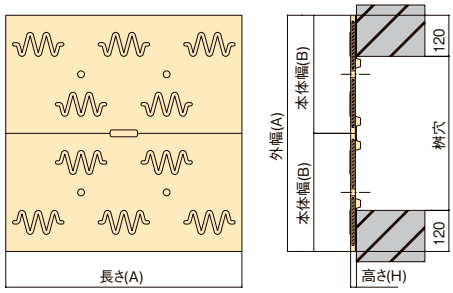

■製品情報

- ●特殊合成ゴム製の溝蓋のため弾力性があります。
- ●金属音がせず静かです。
- ●連結用に穴があけてあります。
- ●CGU T-2は歩道でご使用ください。緊急時に総質量2t以下の自動車に耐えられます。
- ●CGSは2枚割です。
- ●CGSは４面受けでご使用ください。

■注文情報

- ●緑色が標準です。
- ●色は御希望に応じレンガ色、黒色が可能です。
  緑色以外は最低ロットCGU＝50個、CGS＝10個にてお願いします。

適用場所

■部品構成表

品番	部品名	材質	備考
①	本体	合成ゴム+鋼板	―

標準色（緑色）

レンガ色

〈単位：mm〉

適用荷重	溝幅	型式記号	製品寸法 外幅(A)×長さ×高さ(H)	質量(kg)	価格(円/枚)
歩 T-2	150	**CGU-150 T-2**	210×600×16.5	5.8	**15,500**
	180	**CGU-180 T-2**	250×600×16.5	7.1	**17,000**
	240	**CGU-240 T-2**	330×600×16.5	10.1	**17,800**
歩	150	**CGU-150**	210×600×16.5	4.6	**10,300**
	180	**CGU-180**	250×600×16.5	5.8	**11,100**
	240	**CGU-240**	330×600×16.5	8.2	**13,700**
	300	**CGU-300**	400×600×14.5	10.0	**15,500**
	360	**CGU-360**	460×600×14.5	15.9	**22,400**

〈単位：mm〉

適用荷重	桝穴の大きさ 幅×長さ	型式記号	製品寸法 外幅(A)×長さ(A)×高さ(H)	本体幅(B)	質量(kg)	価格(円/枚)
歩	450×450	**CGS-450**	690×690×17	345	26.8	**75,500**
	600×600	**CGS-600**	840×840×17	420	37.2	**112,300**

●掲載価格には、消費税が含まれておりません。

ルーフドレン
フロアーハッチ
ピット金物 グレーントラフ
玄関マット
ルーバー
FRPグレーチング
F-BOX
エキスパンションジョイント
排水トラップ
排水金具 通気金具
グリーストラップ
バルブボックス
鋳鉄製格子蓋
マンホールカバー
化粧鉄蓋
外構関連製品
ツリーフレンド
車止め
アーバンスリット
カラー鋳鉄用溝蓋
ステンレスグレーチング
スチールグレーチング
アラカルト
詳細情報