カラー舗装用溝蓋

Recessed Drainage Cover

周辺環境との調和重視、各舗装材が充填できる溝蓋です。

溝蓋に周辺環境と同じ仕上げ材が充填でき、溝蓋が目立たず、調和のとれた空間を実現、周囲の美観を保ちます。また、溝蓋の両サイドに、スリット形状の排水口を設け、雨水排水機能は十分に確保しており、溝蓋であることを意識する事なくを安心して溝蓋の上を通行できます。材質は、主に耐食性と美観性に優れたステンレス製、コストパフォーマンスに優れたスチール製、ダクタイル鋳鉄とステンレス目地を組み合わせたものを用意。仕上げ材の充填深さに合わせてカラー舗装用とインターロッキングブロック用からお選びください。騒音とガタツキを抑制する「ボルト固定式」も用意しています。

充填材について

磁器タイルはもちろん、鉄平石、テラゾタイル、クリンカータイルなどが充填できる新しい溝蓋です。これにより、歩道や公園、建物まわりの舗装スペースで使用されている舗装材と同じ材料が使用でき、施工後に溝蓋が目立たず、調和のとれた空間を実現、周囲の美観を保ちます。

■磁器タイル

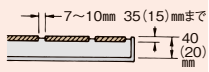

■鉄平石

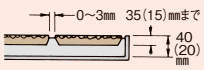

■テラゾタイル

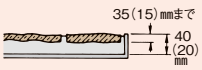

■クリンカータイル

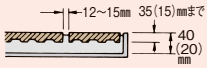

■インターロッキングブロック

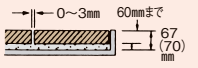

標準のタイルがぴったり納まります。

側溝用、集水桝用ともに、標準的なタイルのモジュールに合わせることで、施工時の手間を省き、目地の通った美しい仕上げができます。また、溝蓋の両サイドに切られた細いスリット型の排水口により、雨の日にも安心して通行できる設計となっています。

●側溝用

サイズを JIS 標準規格に合わせることで、溝蓋のエンドが目地割りに合致するよう設計されています。

●集水桝用

集水桝の桝内径と桝蓋の有効径を合わせることで、タイルの目地が周囲と同じように通ります。

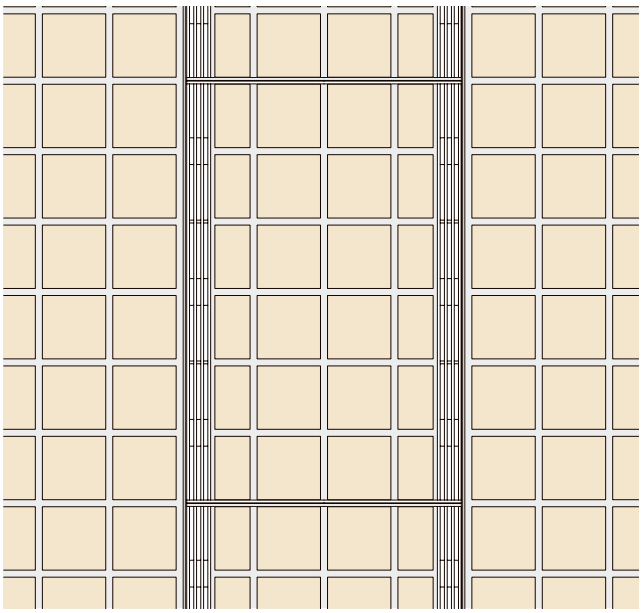

オプション

ローレット加工タイプ

ステンレス目地タイプのカラー舗装用溝蓋に滑りにくいローレット加工タイプを用意しています。（別注品）

適応機種	STF・STM・SIF・SIM

片側スリットタイプ

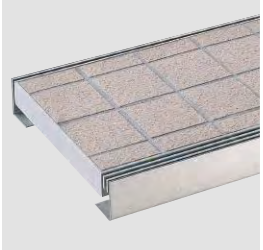

ステンレス目地タイプのカラー舗装用溝蓋に片側スリットタイプを用意しています。（別注品）

適応機種	STF・SIF

施工例写真

STF 片側スリット特型

施工事例

製品体系表

充填材	適用溝	オールステンレス製	鋳鉄製ステンレス目地	スチール製	鋳鉄製
カラー舗装タイル用	側溝用	STF P472 STFB P475 STUF P476	TLF-DS(1S) TLW-DS(1S) P474	TF P478 TFB P479 TF-MN P477 TUF P480	TLK P481 BTL P481
	集水桝用	STM P473 STMB P475 STUM P476	TLFM-DS(1S) TLWM-DS(1S) P474	TM P478 TMB P479 TM-MN P477 TUM P480	TLKM P481
インターロッキングブロック用	側溝用	SIF P482 SIFB P484 SIUF P485	ILF-DS(1S) ILW-DS(1S) P483	IF P486 IFB P487 IUF P488	
	集水桝用	SIM P482 SIMB P484 SIUM P485	ILFM-DS(1S) ILWM-DS(1S) P483	IM P486 IMB P487 IUM P488	

カラー舗装用溝蓋

オールステンレス製

T-20
STF-20
充填深さ28mm

T-14
STF-14
充填深さ30mm
CAD

T-2
STF-2
充填深さ30mm
CAD

歩道用
STF-1
充填深さ30mm
CAD

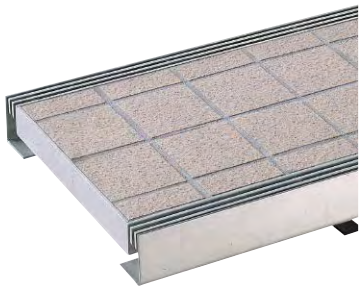

※写真のタイルは含まれません。

■製品情報
- 充填深さは30・28mmです。
- STF-20・STF-14はパッキン付受枠が標準です。

■注文情報
- 開閉には専用ハンドルGH-3(**2,600**円/本)をご使用ください。
- 目地ピッチはご注文時に、ご指示ください。
- 受枠の定尺の長さ寸法は2m/1本が標準です。
- パッキン付受枠も用意しています。(ST-CP)
- 充填深さの特注も対応致します。
- 水抜き穴付も製作できます。(別注品)
  水抜き穴が必要な場合は穴径をご指示ください。
- 本体が端尺寸法(b寸法250mm以上599mm未満に限る)となる場合は別途お見積もり致します。
- 受枠のコーナー加工は**2,500**円です。

STF-20

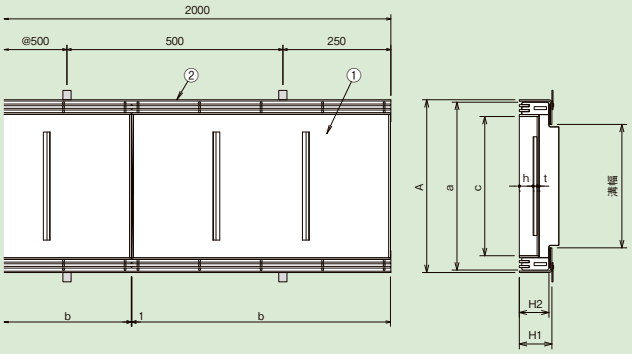

目地ピッチ:10mm

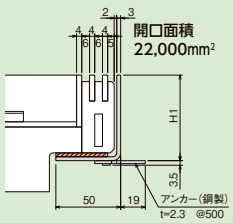

目地ピッチ:15mm

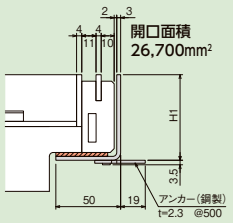

■部品構成表

品番	部品名	材質	備考
①	本体	SUS 304	電解研磨
②	受枠		ST-CP

STF-14・2・1

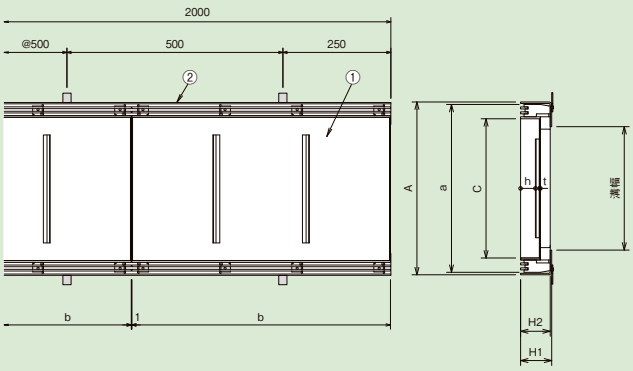

目地ピッチ:10mm

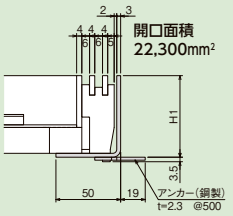

目地ピッチ:15mm

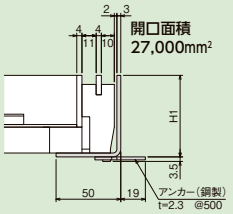

■部品構成表

品番	部品名	材質	備考
①	本体	SUS 304	酸洗い
②	受枠		ST-C・ST-CP

※STF-14の受枠はST-CP

〈単位:mm〉

適用荷重	溝幅	型式記号	A	a	c	b	H1	H2	h	t	仕上材充填時の蓋質量(kg/枚)	P=10 質量(kg/枚)	P=10 本体価格(円/m)	P=15 質量(kg/枚)	P=15 本体価格(円/m)	受枠価格(円/両1m) パッキン付	受枠価格(円/両1m) パッキンなし
T-20	150	**STF-20-15**	250	240	182	599	66	60	28	4	約16	8.3	**107,300**	7.5	**102,700**	ST-CP **25,600**	
	200	**STF-20-20**	300	290	232	599	66	60	28	4	約20	9.6	**116,400**	8.8	**111,800**		
	250	**STF-20-25**	350	340	282	599	66	60	28	4	約24	11.2	**130,800**	10.4	**126,100**		
	300	**STF-20-30**	400	390	332	599	66	60	28	4	約28	13.0	**146,500**	12.2	**142,000**		
T-14	150	**STF-14-15**	250	240	182	599	66	60	30	2	約15	5.9	**85,200**	5.3	**77,800**	ST-CP **25,600**	
	200	**STF-14-20**	300	290	232	599	66	60	30	2	約18	6.8	**93,500**	6.2	**84,200**		
	250	**STF-14-25**	350	340	282	599	66	60	30	2	約22	7.9	**101,700**	7.3	**91,200**		
	300	**STF-14-30**	400	390	332	599	66	60	30	2	約25	9.1	**104,700**	8.6	**99,200**		
T-2	150	**STF-2-15**	250	240	182	599	63/66	60	30	2	約14	5.6	**71,400**	5.0	**63,800**	ST-CP **25,600**	ST-C **22,000**
	200	**STF-2-20**	300	290	232	599	63/66	60	30	2	約17	6.3	**80,200**	5.7	**72,400**		
	250	**STF-2-25**	350	340	282	599	63/66	60	30	2	約20	7.1	**88,000**	6.6	**78,400**		
	300	**STF-2-30**	400	390	332	599	63/66	60	30	2	約23	8.0	**97,500**	7.5	**89,700**		
歩道用	150	**STF-1-15**	250	240	182	599	63/66	60	30	2	約13	5.1	**54,100**	4.5	**50,700**	ST-CP **25,600**	ST-C **22,000**
	200	**STF-1-20**	300	290	232	599	63/66	60	30	2	約16	5.9	**62,200**	5.4	**58,700**		
	250	**STF-1-25**	350	340	282	599	63/66	60	30	2	約19	6.5	**67,600**	6.0	**64,100**		
	300	**STF-1-30**	400	390	332	599	63/66	60	30	2	約22	7.1	**73,200**	6.6	**69,700**		

詳細情報

●掲載価格には、消費税が含まれておりません。

カラー舗装用溝蓋

オールステンレス製

T-20

STM-20
充填深さ28mm
追加

T-14

STM-14
充填深さ29・30mm
追加 CAD

T-2

STM-2
充填深さ29・30mm
追加 CAD

歩道用

STM-1
充填深さ30mm
追加 CAD

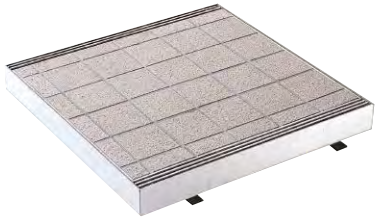

※写真のタイルは含まれません。

■製品情報
- 充填深さは30(28・29)mmです。
- STM-20・STM-14はパッキン付受枠が標準です。

■注文情報
- 開閉には専用ハンドルGH-3(**2,600**円/本)をご使用ください。
- 目地ピッチはご注文時に、ご指示ください。
- パッキン付受枠も用意しています。
- 充填深さの特注も対応致します。
- 水抜き穴付も製作できます。(別注品)
  水抜き穴が必要な場合は穴径をご指示ください。

STM-20

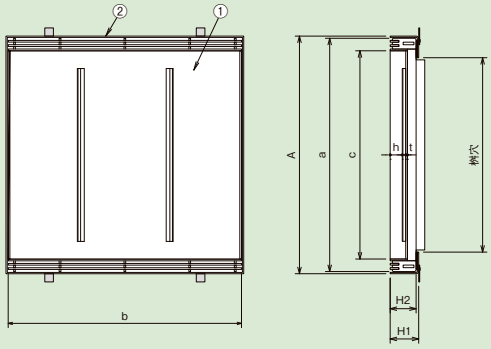

目地ピッチ:10mm

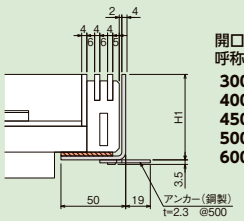

開口面積
呼称
- 300 14,400mm²
- 400 17,900mm²
- 450 19,800mm²
- 500 21,600mm²
- 600 25,200mm²

目地ピッチ:15mm

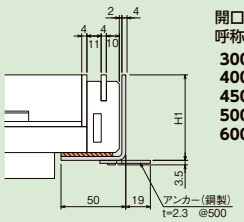

開口面積
呼称
- 300 17,400mm²
- 400 21,700mm²
- 450 24,000mm²
- 500 26,100mm²
- 600 30,500mm²

■部品構成表

品番	部品名	材質	備考
①	本体	SUS 304	電解研磨
②	受枠		—

STM-14・2・1

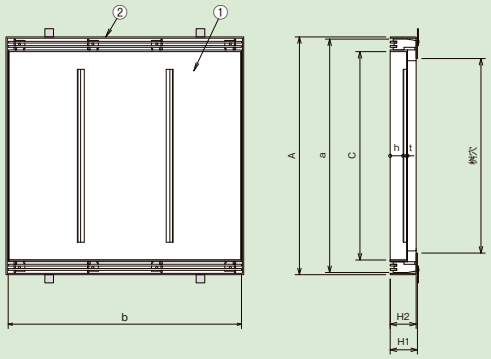

目地ピッチ:10mm

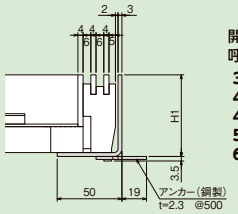

開口面積
呼称
- 300 14,500mm²
- 400 18,200mm²
- 450 20,100mm²
- 500 22,000mm²
- 600 25,800mm²

目地ピッチ:15mm

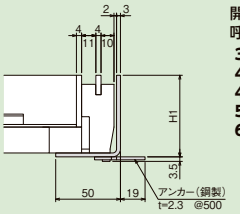

開口面積
呼称
- 300 17,500mm²
- 400 22,000mm²
- 450 24,300mm²
- 500 26,600mm²
- 600 31,200mm²

■部品構成表

品番	部品名	材質	備考
①	本体	SUS 304	酸洗い
②	受枠		—

〈単位:mm〉

適用荷重	桝穴	型式記号	A	a	c	b	H1	H2	h	t	仕上材充填時の蓋質量(kg/枚)	P=10 質量(kg/枚)	P=10 本体価格(円/枚)	P=15 質量(kg/枚)	P=15 本体価格(円/枚)	受枠価格(円) パッキン付	受枠価格(円) パッキンなし
T-20	□300	**STM-20-300**	400	390	332	390	66	60	28	4	約19	9.0	**63,800**	8.5	**57,400**	**22,400**	
	□400	**STM-20-400**	500	490	432	490	66	60	28	4	約31	16.2	**89,500**	15.6	**80,700**	**27,700**	
	□450	**STM-20-450**	550	540	482	540	66	60	28	4	約38	19.0	**103,700**	18.3	**93,600**	**30,400**	
	□500	**STM-20-500**	600	590	532	590	66	60	28	4	約46	23.4	**129,800**	22.7	**116,900**	**33,400**	
	□600	**STM-20-600**	700	690	632	690	66	60	28	4	約69	37.1	**201,100**	36.2	**182,600**	**38,900**	
T-14	□300	**STM-14-300**	400	390	332	390	66	60	30	2	約17	6.1	**48,900**	5.8	**47,400**	**22,400**	
	□400	**STM-14-400**	500	490	432	490	66	60	29	3	約28	13.0	**68,400**	12.5	**65,600**	**27,700**	
	□450	**STM-14-450**	550	540	482	540	66	60	29	3	約34	15.1	**78,900**	14.6	**75,800**	**30,400**	
	□500	**STM-14-500**	600	590	532	590	66	60	29	3	約41	18.4	**122,800**	17.9	**120,000**	**33,400**	
	□600	**STM-14-600**	700	690	632	690	66	60	29	3	約60	28.3	**137,400**	27.7	**136,000**	**38,900**	
T-2	□300	**STM-2-300**	400	390	332	390	63/66	60	30	2	約15	5.5	**37,400**	5.1	**29,700**	**22,400**	**14,800**
	□400	**STM-2-400**	500	490	432	490	63/66	60	30	2	約25	9.2	**40,500**	8.8	**39,400**	**27,700**	**19,200**
	□450	**STM-2-450**	550	540	482	540	63/66	60	29	3	約32	12.7	**56,600**	12.2	**45,900**	**30,400**	**21,000**
	□500	**STM-2-500**	600	590	532	590	63/66	60	29	3	約38	15.3	**79,500**	14.8	**78,000**	**33,400**	**24,200**
	□600	**STM-2-600**	700	690	632	690	63/66	60	29	3	約51	19.3	**88,400**	18.6	**78,400**	**38,900**	**28,100**
歩道用	□300	**STM-1-300**	400	390	332	390	63/66	60	30	2	約15	4.8	**24,400**	4.5	**20,900**	**22,400**	**14,800**
	□400	**STM-1-400**	500	490	432	490	63/66	60	30	2	約23	7.3	**33,400**	6.8	**29,600**	**27,700**	**19,200**
	□450	**STM-1-450**	550	540	482	540	63/66	60	30	2	約28	8.4	**39,600**	7.9	**35,200**	**30,400**	**21,000**
	□500	**STM-1-500**	600	590	532	590	63/66	60	30	2	約33	9.9	**58,600**	9.4	**56,600**	**33,400**	**24,200**
	□600	**STM-1-600**	700	690	632	690	63/66	60	30	2	約45	12.4	**74,500**	11.7	**63,700**	**38,900**	**28,100**

New!

詳細情報

●掲載価格には、消費税が含まれておりません。

カラー舗装用溝蓋

鋳鉄製ステンレス目地

T-14
P10 **TLF-DS** 充填深さ40mm CAD

T-2
P10 **TLF-1S** 充填深さ40mm CAD

T-14
P15 **TLW-DS** 充填深さ40mm CAD

T-2
P15 **TLW-1S** 充填深さ40mm CAD

※写真のタイルは含まれません。

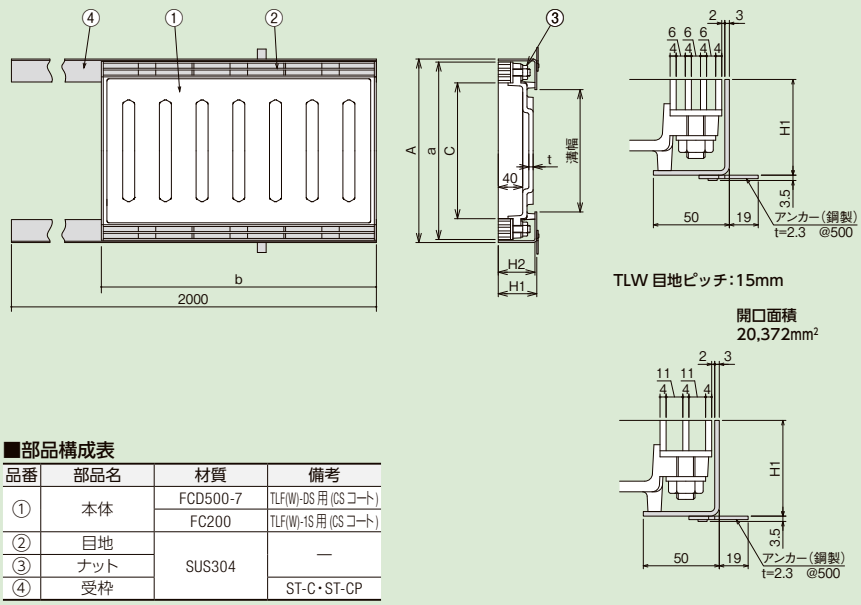

■部品構成表

品番	部品名	材質	備考
①	本体	FCD500-7	TLF(W)-DS 用(CS コート)
		FC200	TLF(W)-1S 用(CS コート)
②	目地	SUS304	—
③	ナット		
④	受枠		ST-C・ST-CP

■製品情報
●充填深さは40mmです。

■注文情報
●開閉には専用ハンドルGH-3(**2,600**円/本)をご使用ください。
●パッキン付受枠も用意しています。(ST-CP)
●本体が端尺寸法(b寸法250mm以上599mm未満に限る)となる場合は別途お見積もり致します。
●受枠のコーナー加工は**2,500**円です。

〈単位:mm〉

適用荷重	溝幅	型式記号	A	a	c	b	H1	H2	h	t	仕上材充填時の蓋質量(kg/枚)	TLF 質量(kg/枚)	TLF 本体価格(円/m)	TLW 質量(kg/枚)	TLW 本体価格(円/m)	受枠価格(円/両1m) パッキン付	受枠価格(円/両1m) パッキンなし
T-14	150	**TLF(W)-DS-15**	250	240	172	599	63/66	60	40	7	約22	13.8	**71,800**	13.1	**62,400**	ST-CP **25,600**	ST-C **22,000**
	200	**TLF(W)-DS-20**	300	290	222	599	63/66	60	40	7	約26	15.2	**78,100**	14.5	**68,500**		
	250	**TLF(W)-DS-25**	350	340	272	599	63/66	60	40	7	約30	17.0	**88,300**	16.3	**78,300**		
	300	**TLF(W)-DS-30**	400	390	322	599	63/66	60	40	7	約37	21.1	**93,200**	20.4	**83,300**		
T-2	150	**TLF(W)-1S-15**	250	240	172	599	63/66	60	40	7	約22	13.8	**59,700**	13.1	**50,500**	ST-CP **25,600**	ST-C **22,000**
	200	**TLF(W)-1S-20**	300	290	222	599	63/66	60	40	7	約26	15.2	**65,300**	14.5	**55,900**		
	250	**TLF(W)-1S-25**	350	340	272	599	63/66	60	40	7	約30	17.0	**71,400**	16.3	**62,000**		
	300	**TLF(W)-1S-30**	400	390	322	599	63/66	60	40	7	約37	21.1	**79,300**	20.4	**69,600**		

鋳鉄製ステンレス目地

T-14
P10 **TLFM-DS** 充填深さ40mm CAD

T-2
P10 **TLFM-1S** 充填深さ40mm CAD

T-14
P15 **TLWM-DS** 充填深さ40mm CAD

T-2
P15 **TLWM-1S** 充填深さ40mm CAD

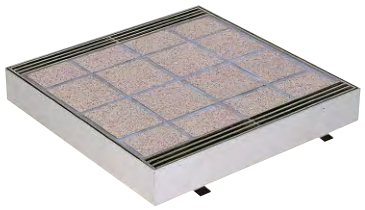

※写真のタイルは含まれません。

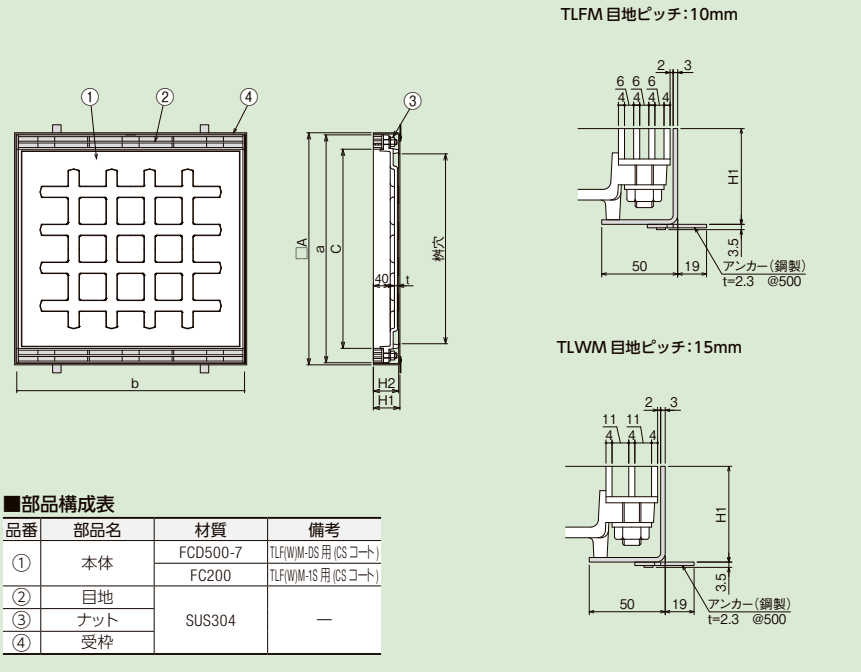

■部品構成表

品番	部品名	材質	備考
①	本体	FCD500-7	TLF(W)M-DS 用(CS コート)
		FC200	TLF(W)M-1S 用(CS コート)
②	目地	SUS304	—
③	ナット		
④	受枠		

■製品情報
●充填深さは40mmです。

■注文情報
●開閉には専用ハンドルGH-3(**2,600**円/本)をご使用ください。
●パッキン付受枠も用意しています。

〈単位:mm〉

適用荷重	桝穴	型式記号	A	a	c	b	H1	H2	h	t	仕上材充填時の蓋質量(kg/枚)	TLFM 質量(kg/枚)	TLFM 本体価格(円/枚)	TLWM 質量(kg/枚)	TLWM 本体価格(円/枚)	受枠価格(円) パッキン付	受枠価格(円) パッキンなし
T-14	□300	**TLF(W)M-DS-30**	400	390	322	390	63/66	60	40	7	約28	17.8	**38,300**	16.8	**32,600**	**22,400**	**14,800**
	□450	**TLF(W)M-DS-45**	550	540	472	540	63/66	60	40	7	約55	34.5	**52,400**	33.0	**43,200**	**30,400**	**21,000**
	□600	**TLF(W)M-DS-60**	700	690	622	690	63/66	60	40	7	約90	56.1	**74,200**	54.1	**63,100**	**38,900**	**28,100**
T-2	□300	**TLF(W)M-1S-30**	400	390	322	390	63/66	60	40	7	約26	15.8	**34,300**	14.8	**28,200**	**22,400**	**14,800**
	□450	**TLF(W)M-1S-45**	550	540	472	540	63/66	60	40	7	約50	29.5	**47,200**	27.0	**38,000**	**30,400**	**21,000**
	□600	**TLF(W)M-1S-60**	700	690	622	690	63/66	60	40	7	約81	47.1	**63,100**	45.1	**51,900**	**38,900**	**28,100**

●掲載価格には、消費税が含まれておりません。

ボルト固定式カラー舗装用溝蓋

オールステンレス製

T-14

STFB-14
充填深さ30mm

T-2

STFB-2
充填深さ30mm

歩道用

STFB-1
充填深さ30mm

※写真のタイルは含まれません。

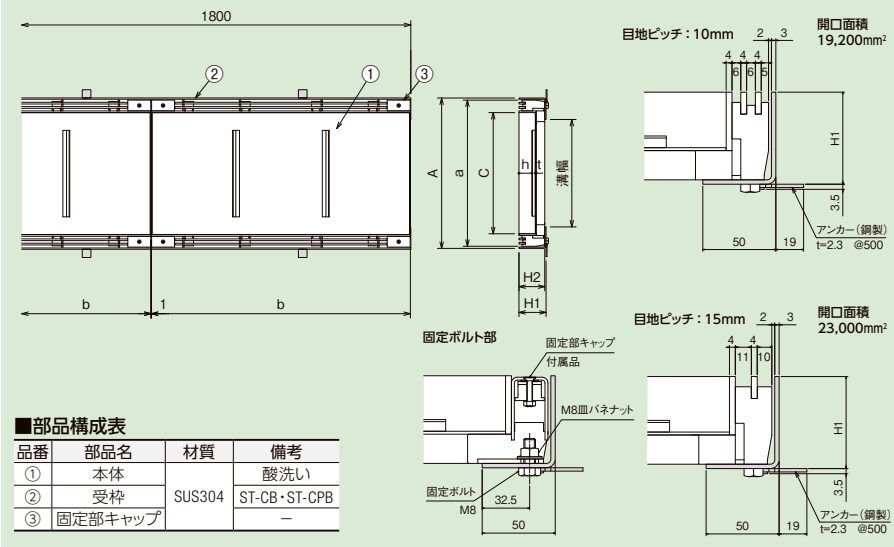

■部品構成表

品番	部品名	材質	備考
①	本体	SUS304	酸洗い
②	受枠		ST-CB・ST-CPB
③	固定部キャップ		—

■製品情報
- ●充填蓋本体と受枠をボルトで強制的に固定する事によりガタツキや騒音を防ぐことができます。
- ●充填深さは30mmです。
- ●STFB-14はパッキン付受枠が標準です。

■注文情報
- ●開閉には専用ハンドルGH-3（**2,600**円/本）をご使用ください。
- ●ボルトの開閉工具は六角二面幅13mmになります。工具にナットをホールド可能なハンドルセット（**13,200**円/本）をご用意しております。
- ●目地ピッチはご注文時に、ご指示ください。
- ●受枠の定尺の長さ寸法は1.8m/1本が標準です。
- ●パッキン付受枠も用意しています。（ST-CPB）
- ●充填深さの特注も対応致します。
- ●水抜き穴付も製作できます。（別注品）水抜き穴が必要な場合は穴径をご指示ください。
- ●本体が端尺寸法（b寸法250mm以上599mm未満に限る）となる場合は別途お見積もり致します。
- ●受枠のコーナー加工は**2,500**円です。

〈単位：mm〉

適用荷重	溝幅	型式記号	A	a	c	b	H1	H2	h	t	仕上材充填時の蓋質量(kg/枚)	P=10 質量(kg/枚)	P=10 本体価格(円/m)	P=15 質量(kg/枚)	P=15 本体価格(円/m)	受枠価格(円/両1m) パッキン付	受枠価格(円/両1m) パッキンなし
T-14	150	**STFB-14-15**	250	240	182	599	66	60	30	2	約15	6.1	**137,000**	5.7	**128,000**	ST-CPB **34,000**	
	200	**STFB-14-20**	300	290	232	599	66	60	30	2	約18	7.1	**147,200**	6.6	**135,600**		
	250	**STFB-14-25**	350	340	282	599	66	60	30	2	約22	8.2	**157,200**	7.7	**144,200**		
	300	**STFB-14-30**	400	390	332	599	66	60	30	2	約25	9.4	**161,000**	9.0	**153,900**		
T-2	150	**STFB-2-15**	250	240	182	599	63/66	60	30	2	約14	5.9	**102,900**	5.4	**95,300**	ST-CPB **34,000**	ST-CB **30,000**
	200	**STFB-2-20**	300	290	232	599	63/66	60	30	2	約17	6.6	**111,700**	6.2	**103,900**		
	250	**STFB-2-25**	350	340	282	599	63/66	60	30	2	約20	7.5	**119,500**	7.0	**109,900**		
	300	**STFB-2-30**	400	390	332	599	63/66	60	30	2	約23	8.4	**129,000**	8.0	**121,200**		
歩道用	150	**STFB-1-15**	250	240	182	599	63/66	60	30	2	約13	5.4	**101,000**	5.0	**89,700**	ST-CPB **34,000**	ST-CB **30,000**
	200	**STFB-1-20**	300	290	232	599	63/66	60	30	2	約16	6.3	**108,800**	5.8	**97,500**		
	250	**STFB-1-25**	350	340	282	599	63/66	60	30	2	約19	6.9	**115,700**	6.4	**104,400**		
	300	**STFB-1-30**	400	390	332	599	63/66	60	30	2	約22	7.5	**122,300**	7.1	**111,000**		

オールステンレス製

T-14

STMB-14
充填深さ29・30mm
追加

T-2

STMB-2
充填深さ29・30mm
追加

歩道用

STMB-1
充填深さ30mm
追加

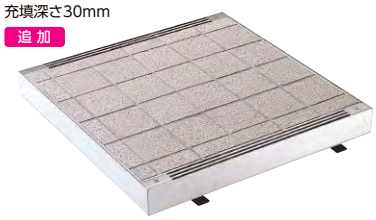

※写真のタイルは含まれません。

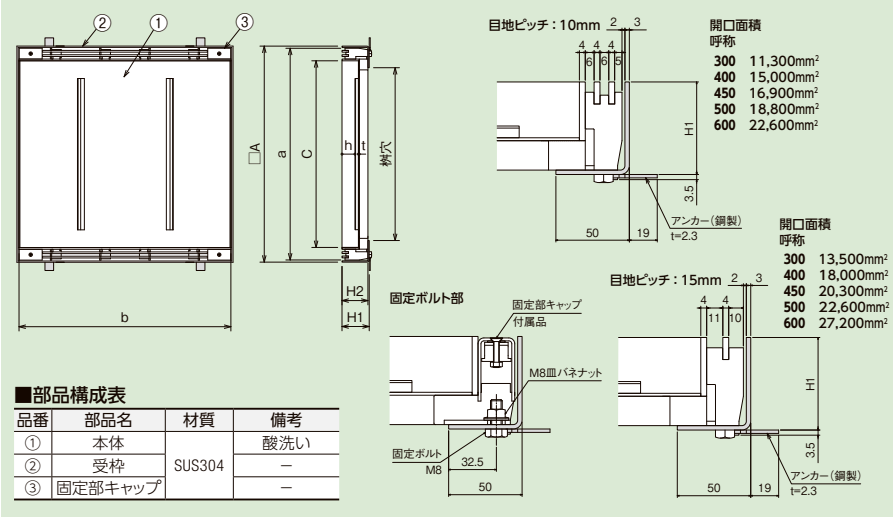

■部品構成表

品番	部品名	材質	備考
①	本体	SUS304	酸洗い
②	受枠		—
③	固定部キャップ		—

■製品情報
- ●充填蓋本体と受枠をボルトで強制的に固定する事によりガタツキや騒音を防ぐことができます。
- ●充填深さは30・29mmです。
- ●STMB-14はパッキン付受枠が標準です。

■注文情報
- ●開閉には専用ハンドルGH-3（**2,600**円/本）をご使用ください。
- ●ボルトの開閉工具は六角二面幅13mmになります。工具にナットをホールド可能なハンドルセット（**13,200**円/本）をご用意しております。
- ●目地ピッチはご注文時に、ご指示ください。
- ●パッキン付受枠も用意しています。
- ●充填深さの特注も対応致します。
- ●水抜き穴付も製作できます。（別注品）水抜き穴が必要な場合は穴径をご指示ください。

〈単位：mm〉

適用荷重	桝穴	型式記号	A	a	c	b	H1	H2	h	t	仕上材充填時の蓋質量(kg/枚)	P=10 質量(kg/枚)	P=10 本体価格(円/枚)	P=15 質量(kg/枚)	P=15 本体価格(円/枚)	受枠価格(円) パッキン付	受枠価格(円) パッキンなし
T-14	□300	**STMB-14-300**	400	390	332	390	66	60	30	2	約17	6.4	**68,900**	6.2	**67,400**	**29,400**	
	□400	**STMB-14-400**	500	490	432	490	66	60	29	3	約29	13.1	**85,000**	12.7	**82,300**	**34,400**	
	□450	**STMB-14-450**	550	540	482	540	66	60	29	3	約34	15.3	**98,800**	14.8	**95,800**	**37,400**	
	□500	**STMB-14-500**	600	590	532	590	66	60	29	3	約42	18.7	**136,800**	18.3	**133,800**	**39,900**	
	□600	**STMB-14-600**	700	690	632	690	66	60	29	3	約60	28.4	**159,300**	27.9	**157,900**	**45,900**	
T-2	□300	**STMB-2-300**	400	390	332	390	63/66	60	30	2	約15	5.9	**60,600**	5.6	**54,200**	**29,400**	**21,800**
	□400	**STMB-2-400**	500	490	432	490	63/66	60	30	2	約25	9.4	**63,700**	9.0	**56,700**	**34,400**	**25,800**
	□450	**STMB-2-450**	550	540	482	540	63/66	60	29	3	約32	13.2	**82,300**	12.8	**80,400**	**37,400**	**28,000**
	□500	**STMB-2-500**	600	590	532	590	63/66	60	29	3	約38	15.6	**115,200**	15.1	**107,000**	**39,900**	**30,500**
	□600	**STMB-2-600**	700	690	632	690	63/66	60	29	3	約51	19.9	**139,500**	19.3	**136,700**	**45,900**	**35,100**
歩道用	□300	**STMB-1-300**	400	390	332	390	63/66	60	30	2	約14	5.2	**48,100**	5.0	**41,600**	**29,400**	**21,800**
	□400	**STMB-1-400**	500	490	432	490	63/66	60	30	2	約23	7.5	**55,000**	7.1	**53,200**	**34,400**	**25,800**
	□450	**STMB-1-450**	550	540	482	540	63/66	60	30	2	約28	8.9	**65,900**	8.5	**64,000**	**37,400**	**28,000**
	□500	**STMB-1-500**	600	590	532	590	63/66	60	30	2	約34	10.2	**82,300**	9.7	**80,100**	**39,900**	**30,500**
	□600	**STMB-1-600**	700	690	632	690	63/66	60	30	2	約45	12.9	**111,600**	12.4	**108,800**	**45,900**	**35,100**

New!

詳細情報

●掲載価格には、消費税が含まれておりません。

カラー舗装用溝蓋

オールステンレス製　スリットなし

歩道用

STUF-1

充填深さ30mm

CAD

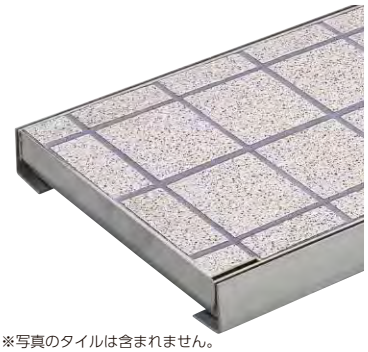

※写真のタイルは含まれません。

スキマ6mm

スキマ9.5mm

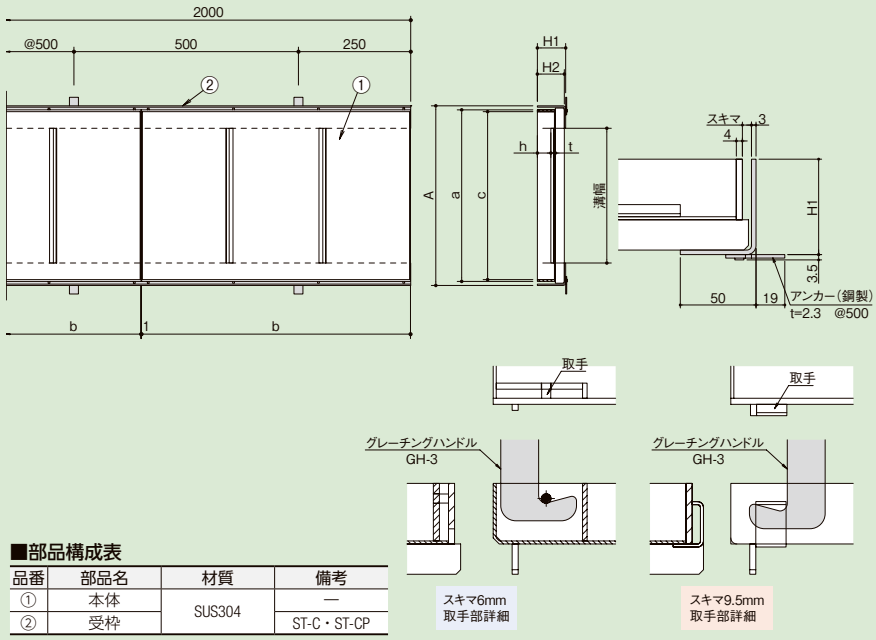

■部品構成表

品番	部品名	材質	備考
①	本体	SUS304	—
②	受枠		ST-C・ST-CP

■製品情報

●充填深さは30mmです。

■注文情報

●開閉には専用ハンドルGH-3(**2,600**円/本)をご使用ください。
●開閉用として、取手付蓋を10枚に1枚程度ご使用ください。
●スキマ6.0とスキマ9.5の蓋で取手部の形状が異なります。
●受枠の定尺の長さ寸法は2m/1本が標準です。
●パッキン付受枠も用意しています。(ST-CP)
●水抜き穴付も製作できます。(別注品)
水抜き穴が必要な場合は穴径をご指示ください。
●本体が端尺寸法(b寸法250mm以上599mm未満に限る)となる場合は別途お見積りいたします。
●受枠のコーナー加工は**2,500**円です。

〈単位：mm〉

適用荷重	スキマ	溝幅	型式記号	A	a	c	b	H1	H2	h	t	仕上材充填時の蓋質量(kg/枚)	取手なし 質量(kg/枚)	取手なし 本体価格(円/m)	取手付 本体価格(円/枚)	受枠価格(円/両1m) パッキン付	受枠価格(円/両1m) パッキンなし
歩道用	6.0	150	**STUF-1-15**	250	232	224	599	63/66	60	30	2	約14	4.6	**36,000**	**28,400**	ST-CP	ST-C
		200	**STUF-1-20**	300	282	274	599	63/66	60	30	2	約17	5.3	**40,200**	**30,900**		
		250	**STUF-1-25**	350	332	324	599	63/66	60	30	2	約20	6.0	**46,200**	**34,500**		
		300	**STUF-1-30**	400	382	374	599	63/66	60	30	2	約23	6.7	**50,700**	**37,200**		
歩道用	9.5	150	**STUF-1-15**	250	225	217	599	63/66	60	30	2	約14	4.5	**36,000**	**28,400**	**25,600**	**22,000**
		200	**STUF-1-20**	300	275	267	599	63/66	60	30	2	約17	5.2	**40,200**	**30,900**		
		250	**STUF-1-25**	350	325	317	599	63/66	60	30	2	約20	5.9	**46,200**	**34,500**		
		300	**STUF-1-30**	400	375	367	599	63/66	60	30	2	約23	6.6	**50,700**	**37,200**		

オールステンレス製　スリットなし

歩道用

STUM-1

充填深さ30mm

CAD

※写真のタイルは含まれません。

スキマ6mm

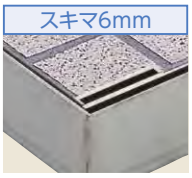

スキマ9.5mm

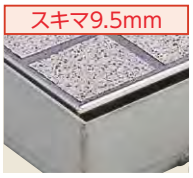

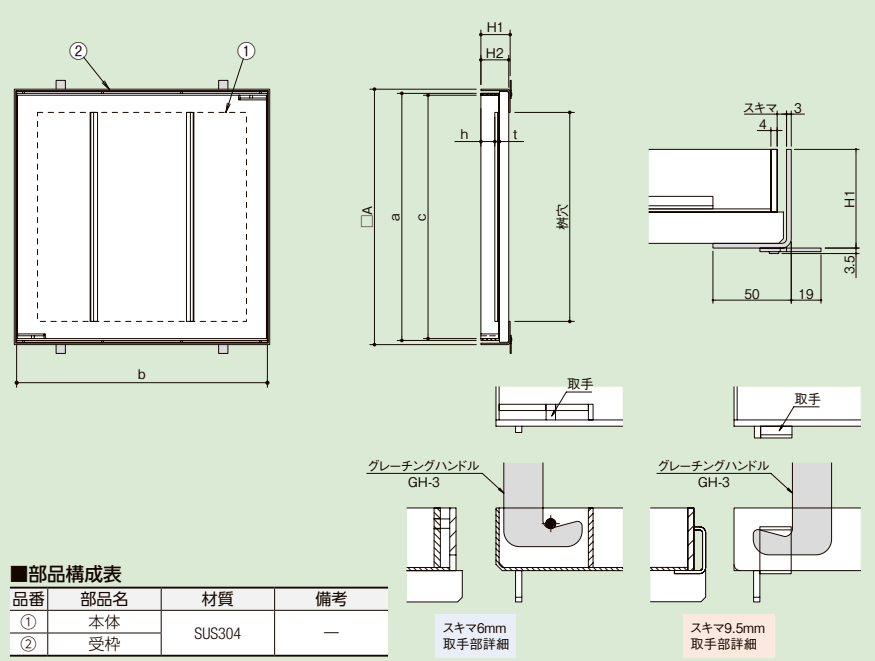

■部品構成表

品番	部品名	材質	備考
①	本体	SUS304	—
②	受枠		

■製品情報

●充填深さは30mmです。

■注文情報

●開閉には専用ハンドルGH-3(**2,600**円/本)をご使用ください。
●スキマ6.0とスキマ9.5の蓋で取手部の形状が異なります。
●パッキン付受枠も用意しています。(ST-CP)
●水抜き穴付も製作できます。(別注品)
水抜き穴が必要な場合は穴径をご指示ください。

〈単位：mm〉

適用荷重	スキマ	溝幅	型式記号	A	a	c	b	H1	H2	h	t	仕上材充填時の蓋質量(kg/枚)	質量(kg/枚)	本体価格(円/枚)	受枠価格(円) パッキン付	受枠価格(円) パッキンなし
歩道用	6.0	□300	**STUM-1-300**	400	382	374	390	63/66	60	30	2	約16	4.8	**24,600**	**22,400**	**14,800**
		□450	**STUM-1-450**	550	532	524	540	63/66	60	30	2	約30	8.2	**40,000**	**30,400**	**21,000**
		□600	**STUM-1-600**	700	682	674	690	63/66	60	30	2	約48	12.1	**53,700**	**38,900**	**28,100**
歩道用	9.5	□300	**STUM-1-300**	400	375	367	390	63/66	60	30	2	約16	4.6	**24,600**	**22,400**	**14,800**
		□450	**STUM-1-450**	550	525	517	540	63/66	60	30	2	約30	8.0	**40,000**	**30,400**	**21,000**
		□600	**STUM-1-600**	700	675	667	690	63/66	60	30	2	約48	11.9	**53,700**	**38,900**	**28,100**

詳細情報

●掲載価格には、消費税が含まれておりません。

石貼り用溝蓋

スチール製　金属目地なし

T-2　歩道用

TF-MN-2　TF-MN-1

※写真は取手付です。

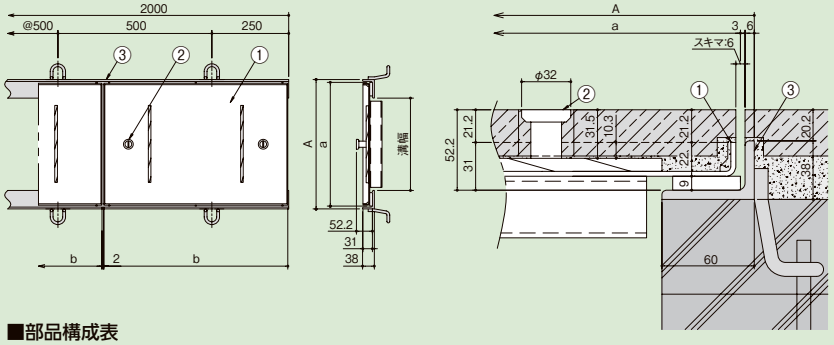

■部品構成表

品番	部品名		材質	備考
①	本体		鋼製	溶融亜鉛めっき
②	本体取手		SCS13	―
③	受枠	GT-1-32	SS400	錆止め塗装
		GTZ-1-32		溶融亜鉛めっき

〈単位：mm〉

適用荷重	溝幅	型式記号	A	a	b	仕上材充填時の蓋質量(kg/枚)	質量(kg/枚)	取手なし 本体価格(円/m)	取手付 本体価格(円/枚)	受枠価格(円/両1m) 錆止め塗装	受枠価格(円/両1m) 溶融亜鉛めっき
T-2	150	**TF-MN-2-15**	270	252	598	約24	6.4	**24,800**	**20,700**	GT-1-32 **6,800**	GTZ-1-32 **11,400**
	200	**TF-MN-2-20**	320	302	598	約28	7.6	**27,900**	**22,600**		
	250	**TF-MN-2-25**	370	352	598	約33	8.9	**31,700**	**24,900**		
	300	**TF-MN-2-30**	420	402	598	約38	10.1	**37,300**	**28,200**		
歩道用	150	**TF-MN-1-15**	270	252	598	約22	5.3	**21,200**	**18,600**	GT-1-32 **6,800**	GTZ-1-32 **11,400**
	200	**TF-MN-1-20**	320	302	598	約27	6.2	**23,900**	**20,200**		
	250	**TF-MN-1-25**	370	352	598	約31	7.1	**26,700**	**21,900**		
	300	**TF-MN-1-30**	420	402	598	約36	7.9	**30,400**	**24,100**		

■製品情報

●金属目地を見せない石貼り用です。
●厚さ30mm以下の石材に適応します。
●スキマ6mmです。
⚠**石材のカド部が欠けやすい形態になりますので石材の選定と取扱いにご注意ください。**

■注文情報

●開閉には専用ハンドルYN-1、YN-2をセットでご使用ください。(別売)
●開閉用として、取手付蓋を10枚に1枚程度ご使用ください。
●本体が縮尺寸法(b寸法250mm以上598mm未満に限る)となる場合は別途お見積り致します。
●受枠のコーナー加工は**1,700**円です。

スチール製　金属目地なし

T-2　歩道用

TM-MN-2　TM-MN-1

※写真は取手付です。

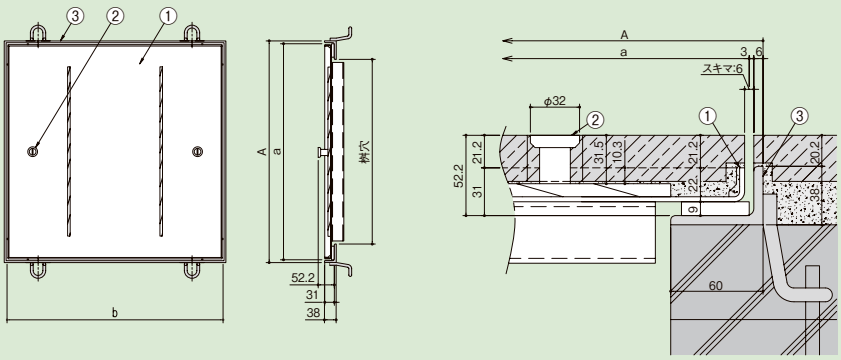

■部品構成表

品番	部品名	材質	備考
①	本体	鋼製	溶融亜鉛めっき
②	本体取手	SCS13	―
③	受枠	SS400	錆止め塗装
			溶融亜鉛めっき

〈単位：mm〉

適用荷重	桝穴	型式記号	A	a	b	仕上材充填時の蓋質量(kg/枚)	質量(kg/枚)	本体価格(円/枚)	受枠価格(円) 錆止め塗装	受枠価格(円) 溶融亜鉛めっき
T-2	□300	**TM-MN-2-300**	420	402	402	約26	7.1	**20,100**	**8,600**	**9,400**
	□450	**TM-MN-2-450**	570	552	552	約48	12.1	**27,300**	**11,500**	**14,900**
	□600	**TM-MN-2-600**	720	702	702	約76	18.3	**38,500**	**14,500**	**17,500**
歩道用	□300	**TM-MN-1-300**	420	402	402	約24	5.7	**19,500**	**8,600**	**9,400**
	□450	**TM-MN-1-450**	570	552	552	約45	9.8	**21,000**	**11,500**	**14,900**
	□600	**TM-MN-1-600**	720	702	702	約73	15	**32,700**	**14,500**	**17,500**

■製品情報

●金属目地を見せない石貼り用です。
●厚さ30mm以下の石材に適応します。
●スキマ6mmです。
⚠**石材のカド部が欠けやすい形態になりますので石材の選定と取扱いにご注意ください。**

■注文情報

●開閉には専用ハンドルYN-1、YN-2をセットでご使用ください。(別売)

詳細情報

●掲載価格には、消費税が含まれておりません。

カラー舗装用溝蓋

New!

スチール製

T-14

TF-14
充填深さ24.5mm

T-2

TF-2
充填深さ24.5mm

歩道用

TF-1
充填深さ24.5mm

※写真のタイルは含まれません。受枠は溶融亜鉛めっきの場合

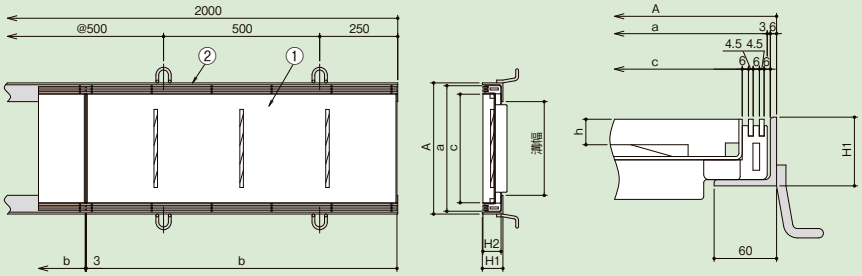

■部品構成表

品番	部品名		材質	備考
①	本体		鋼製	溶融亜鉛めっき
②	受枠	GT-1-60	SS400	錆止め塗装
		GTZ-1-60		溶融亜鉛めっき

開口面積
35,200mm²

■製品情報
●充填深さは24.5mmです。

■注文情報
●開閉には専用ハンドルGH-3(**2,600**円/本)をご使用ください。
●本体が端尺寸法(b寸法250mm以上995mm未満に限る)となる場合は別途お見積もり致します。
●受枠のコーナー加工は**1,800**円です。

〈単位：mm〉

適用荷重	溝幅	型式記号	A	a	c	b	H1	H2	h	仕上材充填時の蓋質量(kg/枚)	質量(kg/枚)	本体価格(円/枚)	受枠価格(円/両1m) 錆止め塗装	受枠価格(円/両1m) 溶融亜鉛めっき
T-14	150	**TF-14-15**	270	252	204	995	66	58	24.5	約25	10.8	**32,100**	GT-1-60 **9,100**	GTZ-1-60 **15,000**
	200	**TF-14-20**	320	302	254	995	66	58	24.5	約31	13.8	**36,600**		
	250	**TF-14-25**	370	352	304	995	66	58	24.5	約36	16.4	**44,500**		
	300	**TF-14-30**	420	402	354	995	66	58	24.5	約42	19.4	**51,300**		
T-2	150	**TF-2-15**	270	252	204	995	66	58	24.5	約25	11.0	**31,100**	GT-1-60 **9,100**	GTZ-1-60 **15,000**
	200	**TF-2-20**	320	302	254	995	66	58	24.5	約31	12.8	**34,400**		
	250	**TF-2-25**	370	352	304	995	66	58	24.5	約37	14.8	**37,500**		
	300	**TF-2-30**	420	402	354	995	66	58	24.5	約43	16.8	**41,000**		
歩道用	150	**TF-1-15**	270	252	204	995	66	58	24.5	約24	10.3	**28,200**	GT-1-60 **9,100**	GTZ-1-60 **15,000**
	200	**TF-1-20**	320	302	254	995	66	58	24.5	約29	11.7	**29,900**		
	250	**TF-1-25**	370	352	304	995	66	58	24.5	約34	13.2	**32,700**		
	300	**TF-1-30**	420	402	354	995	66	58	24.5	約39	14.5	**35,100**		

スチール製

T-14

TM-14
充填深さ24.5mm

T-2

TM-2
充填深さ24.5mm

歩道用

TM-1
充填深さ24.5mm

※写真のタイルは含まれません。受枠は溶融亜鉛めっきの場合

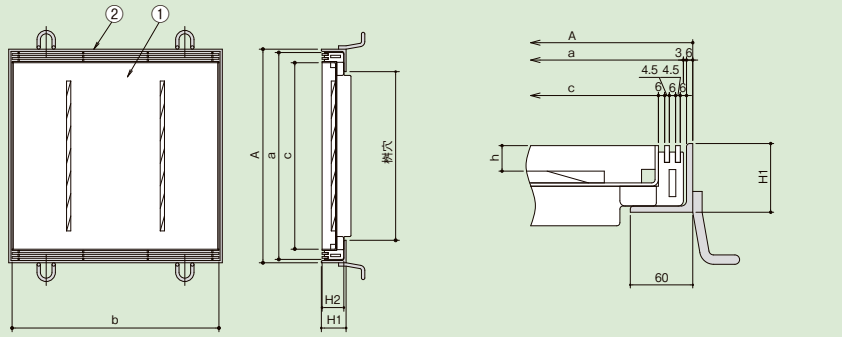

■部品構成表

品番	部品名	材質	備考
①	本体	鋼製	溶融亜鉛めっき
②	受枠	SS400	錆止め塗装
			溶融亜鉛めっき

開口面積
呼称
300 14,100mm²
450 19,400mm²
600 24,800mm²

■製品情報
●充填深さは24.5mmです。

■注文情報
●開閉には専用ハンドルGH-3(**2,600**円/本)をご使用ください。

〈単位：mm〉

適用荷重	溝幅	型式記号	A	a	c	b	H1	H2	h	仕上材充填時の蓋質量(kg/枚)	質量(kg/枚)	本体価格(円/枚)	受枠価格(円) 錆止め塗装	受枠価格(円) 溶融亜鉛めっき
T-14	□300	**TM-14-300**	420	402	354	402	66	58	24.5	約18	7.8	**28,300**	**14,900**	**15,700**
	□450	**TM-14-450**	570	552	504	552	66	58	24.5	約36	16.5	**48,600**	**17,000**	**20,400**
	□600	**TM-14-600**	720	702	654	702	66	58	24.5	約63	32.3	**75,700**	**21,600**	**24,600**
T-2	□300	**TM-2-300**	420	402	354	402	66	58	24.5	約17	7.3	**21,300**	**14,900**	**15,700**
	□450	**TM-2-450**	570	552	504	552	66	58	24.5	約31	12.8	**38,300**	**17,000**	**20,400**
	□600	**TM-2-600**	720	702	654	702	66	58	24.5	約53	22.2	**56,100**	**21,600**	**24,600**
歩道用	□300	**TM-1-300**	420	402	354	402	66	58	24.5	約16	6.5	**17,300**	**14,900**	**15,700**
	□450	**TM-1-450**	570	552	504	552	66	58	24.5	約31	11.5	**32,500**	**17,000**	**20,400**
	□600	**TM-1-600**	720	702	654	702	66	58	24.5	約49	17.5	**50,400**	**21,600**	**24,600**

詳細情報

●掲載価格には、消費税が含まれておりません。

ボルト固定式カラー舗装用溝蓋

スチール製

T-14

TFB-14
充填深さ24.5mm
新製品

T-2

TFB-2
充填深さ24.5mm
新製品

歩道用

TFB-1
充填深さ24.5mm
新製品

※写真のタイルは含まれません。受枠は溶融亜鉛めっきの場合

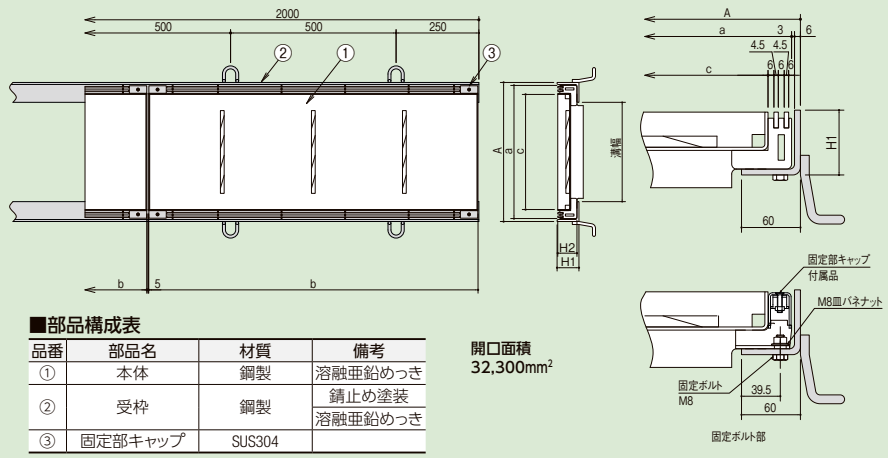

■部品構成表

品番	部品名	材質	備考
①	本体	鋼製	溶融亜鉛めっき
②	受枠	鋼製	錆止め塗装
			溶融亜鉛めっき
③	固定部キャップ	SUS304	

開口面積
32,300mm²

■製品情報
●充填深さは24.5mmです。

■注文情報
●開閉には専用ハンドルGH-3(**2,600**円/本)をご使用ください。
●本体が端尺寸法(b寸法250mm以上995mm未満に限る)となる場合は別途お見積もり致します。
●受枠のコーナー加工は**1,800**円です。

〈単位：mm〉

適用荷重	溝幅	型式記号	A	a	c	b	H1	H2	h	仕上材充填時の蓋質量(kg/枚)	質量(kg/枚)	本体価格(円/枚)	受枠価格(円/両1m) 錆止め塗装	受枠価格(円/両1m) 溶融亜鉛めっき
T-14	150	**TFB-14-15**	270	252	204	995	66	58	24.5	25	11.0	**49,100**	TL-60TB **15,500**	TL-60ZB **21,400**
	200	**TFB-14-20**	320	302	254	995	66	58	24.5	32	14.0	**53,600**		
	250	**TFB-14-25**	370	352	304	995	66	58	24.5	38	16.6	**61,500**		
	300	**TFB-14-30**	420	402	354	995	66	58	24.5	44	19.6	**68,300**		
T-2	150	**TFB-2-15**	270	252	204	995	66	58	24.5	25	11.2	**48,100**	TL-60TB **15,500**	TL-60ZB **21,400**
	200	**TFB-2-20**	320	302	254	995	66	58	24.5	31	13.0	**51,400**		
	250	**TFB-2-25**	370	352	304	995	66	58	24.5	36	15.0	**54,500**		
	300	**TFB-2-30**	420	402	354	995	66	58	24.5	42	16.9	**58,000**		
歩道用	150	**TFB-1-15**	270	252	204	995	66	58	24.5	24	10.5	**45,200**	TL-60TB **15,500**	TL-60ZB **21,400**
	200	**TFB-1-20**	320	302	254	995	66	58	24.5	29	11.9	**46,900**		
	250	**TFB-1-25**	370	352	304	995	66	58	24.5	34	13.4	**49,700**		
	300	**TFB-1-30**	420	402	354	995	66	58	24.5	39	14.7	**52,100**		

スチール製

T-14

TMB-14
充填深さ24.5mm
新製品

T-2

TMB-2
充填深さ24.5mm
新製品

歩道用

TMB-1
充填深さ24.5mm
新製品

※写真のタイルは含まれません。受枠は溶融亜鉛めっきの場合

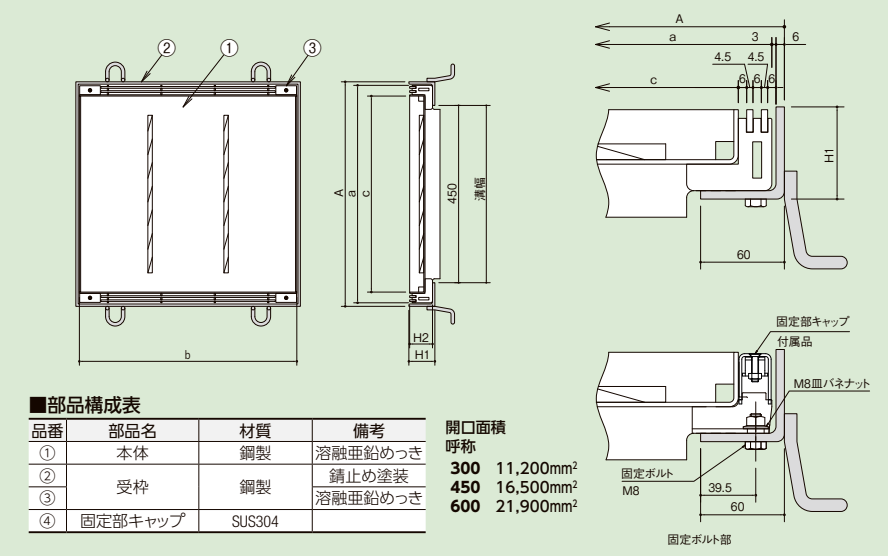

■部品構成表

品番	部品名	材質	備考
①	本体	鋼製	溶融亜鉛めっき
②	受枠	鋼製	錆止め塗装
③			溶融亜鉛めっき
④	固定部キャップ	SUS304	

開口面積
呼称
300 11,200mm²
450 16,500mm²
600 21,900mm²

■製品情報
●充填深さは24.5mmです。

■注文情報
●開閉には専用ハンドルGH-3(**2,600**円/本)をご使用ください。

〈単位：mm〉

適用荷重	溝幅	型式記号	A	a	c	b	H1	H2	h	仕上材充填時の蓋質量(kg/枚)	質量(kg/枚)	本体価格(円/枚)	受枠価格(円) 錆止め塗装	受枠価格(円) 溶融亜鉛めっき
T-14	□300	**TMB-14-300**	420	402	354	402	66	58	24.5	18	8.0	**45,300**	**21,300**	**22,100**
	□450	**TMB-14-450**	570	552	504	552	66	58	24.5	36	16.7	**65,600**	**23,400**	**26,800**
	□600	**TMB-14-600**	720	702	654	702	66	58	24.5	61	28.9	**92,700**	**28,000**	**31,000**
T-2	□300	**TMB-2-300**	420	402	354	402	66	58	24.5	17	7.5	**38,300**	**21,300**	**22,100**
	□450	**TMB-2-450**	570	552	504	552	66	58	24.5	32	12.9	**55,300**	**23,400**	**26,800**
	□600	**TMB-2-600**	720	702	654	702	66	58	24.5	55	22.4	**73,100**	**28,000**	**31,000**
歩道用	□300	**TMB-1-300**	420	402	354	402	66	58	24.5	17	6.7	**34,300**	**21,300**	**22,100**
	□450	**TMB-1-450**	570	552	504	552	66	58	24.5	31	11.7	**49,500**	**23,400**	**26,800**
	□600	**TMB-1-600**	720	702	654	702	66	58	24.5	50	17.7	**67,400**	**28,000**	**31,000**

●掲載価格には、消費税が含まれておりません。

カラー舗装用溝蓋

スチール製　スリットなし

歩道用

TUF-1

充填深さ24.5mm

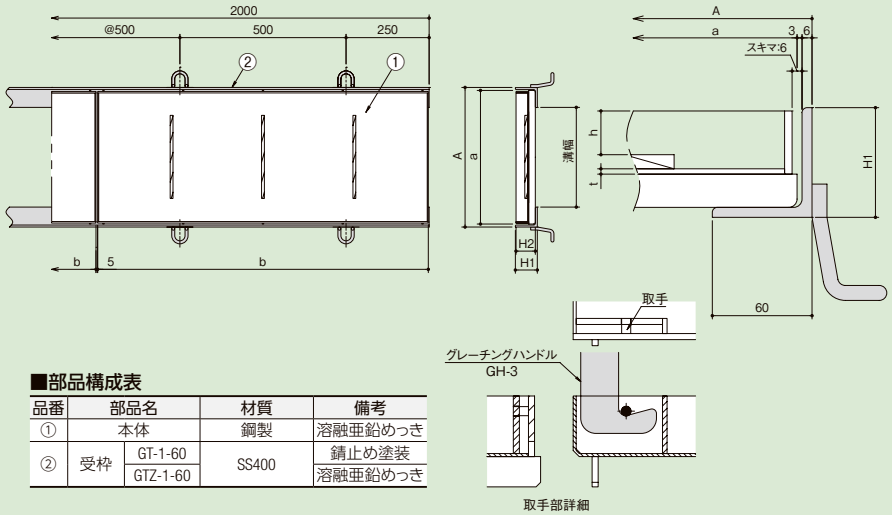

■部品構成表

品番	部品名		材質	備考
①	本体		鋼製	溶融亜鉛めっき
②	受枠	GT-1-60	SS400	錆止め塗装
		GTZ-1-60		溶融亜鉛めっき

〈単位：mm〉

適用荷重	溝幅	型式記号	A	a	b	H1	H2	h	t	仕上材充填時の蓋質量(kg/枚)	取手なし 質量(kg/枚)	取手なし 本体価格(円/枚)	取手付 本体価格(円/枚)	受枠価格(円/両1m) 錆止め塗装	受枠価格(円/両1m) 溶融亜鉛めっき
歩道用	150	**TUF-1-15**	270	252	995	66	58	24.5	3.2	約26	9.0	**26,800**	**33,800**	GT-1-60 **9,100**	GTZ-1-60 **15,000**
	200	**TUF-1-20**	320	302	995	66	58	24.5	3.2	約31	10.0	**28,500**	**35,500**		
	250	**TUF-1-25**	370	352	995	66	58	24.5	3.2	約36	12.0	**31,100**	**38,100**		
	300	**TUF-1-30**	420	402	995	66	58	24.5	3.2	約41	13.0	**33,400**	**40,400**		

■製品情報

- ●スキマ6mmです。
- ●充填深さは24.5mmです。

■注文情報

- ●開閉には専用ハンドルGH-3(**2,600**円／本)をご使用ください。
- ●開閉用として、取手付蓋を10枚に1枚程度ご使用ください。
- ●本体が端尺寸法(b寸法250mm以上995mm未満に限る)となる場合は別途お見積り致します。
- ●受枠のコーナー加工は**1,800**円です。

スチール製　スリットなし

歩道用

TUM-1

充填深さ24.5mm

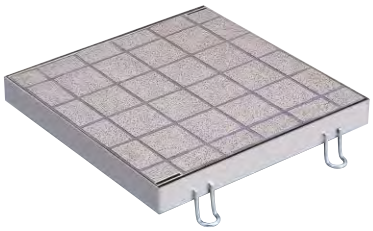

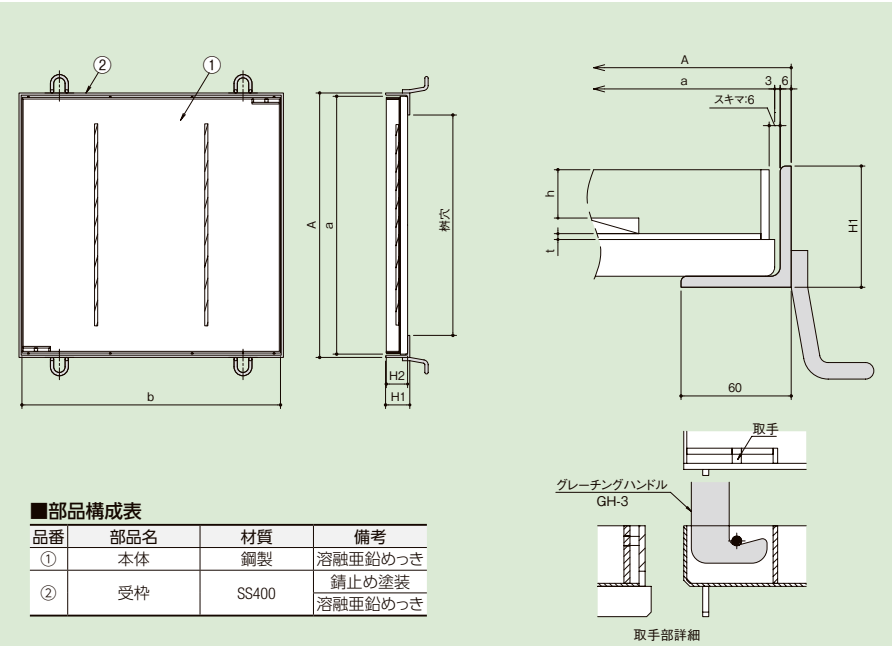

■部品構成表

品番	部品名	材質	備考
①	本体	鋼製	溶融亜鉛めっき
②	受枠	SS400	錆止め塗装
			溶融亜鉛めっき

〈単位：mm〉

適用荷重	桝穴	型式記号	A	a	b	H1	H2	h	t	仕上材充填時の蓋質量(kg/枚)	質量(kg/枚)	本体価格(円/枚)	受枠価格(円) 錆止め塗装	受枠価格(円) 溶融亜鉛めっき
歩道用	□300	**TUM-1-300**	420	402	402	66	58	24.5	3.2	約17	6.0	**16,200**	**14,900**	**15,700**
	□450	**TUM-1-450**	570	552	552	66	58	24.5	3.2	約32	11.0	**27,700**	**17,000**	**20,400**
	□600	**TUM-1-600**	720	702	702	66	58	24.5	3.2	約51	16.0	**45,100**	**21,600**	**24,600**

■製品情報

- ●スキマ6mmです。
- ●充填深さは24.5mmです。

■注文情報

- ●開閉には専用ハンドルGH-3(**2,600**円／本)をご使用ください。

ルーフドレン
フロアーハッチ
ピット金物 クリーントラフ
玄関マット
ルーバー
FRPグレーチング
F-BOX
エキスパンションジョイント
排水トラップ
排水金具 通気金具
グリーストラップ
バルブボックス
鋳鉄製格子蓋
マンホールカバー
化粧鉄蓋
外構関連製品
ツリーフレンド
車止め
アーバンスリット
カラー舗装用溝蓋
ステンレスグレーチング
スチールグレーチング
アラカルト

詳細情報

●掲載価格には、消費税が含まれておりません。

カラー舗装用溝蓋

鋳鉄製

T-14 / T-2

TLK-D / TLK-1

充填深さ40mm / 充填深さ40mm

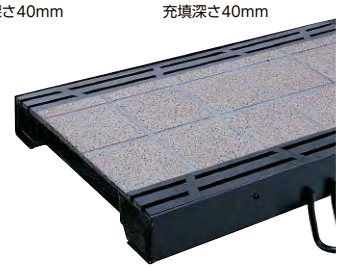

※写真のタイルは含まれません。

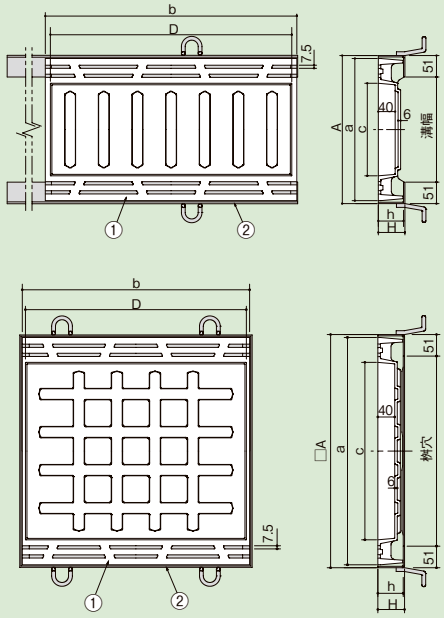

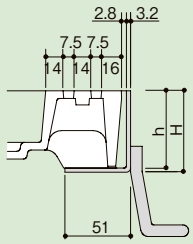

■部品構成表

品番	部品名	材質	備考
①	本体	FCD500-7	TLK-D用(CSコート)
		FC200	TLK-1用(CSコート)
②	受枠	SS400	錆止塗装

T-14 / T-2

TLKM-D / TLKM-1

充填深さ40mm / 充填深さ40mm

※写真のタイルは含まれません。

■製品情報

●充填深さは40mmです。

■注文情報

●開閉には専用ハンドルGH-3(**2,600**円/本)をご使用ください。

TLK-D、TLK-1

●本体が端尺寸法(b寸法250mm以上598mm未満に限る)となる場合は別途お見積もり致します。

〈単位：mm〉

適用荷重	溝幅	型式記号	A	a	c	b	D	H	h	仕上材充填時の蓋質量(kg/枚)	質量(kg/枚)	本体価格(円/m)	受枠価格(円/両1m)
T-14	150	**TLK-D-15**	252	240	120	598	574	63.2	60	約21	15.2	**31,300**	**6,600**
	200	**TLK-D-20**	302	290	170	598	574	63.2	60	約25	17.2	**36,600**	
	250	**TLK-D-25**	352	340	220	598	574	63.2	60	約28	18.2	**42,400**	
	300	**TLK-D-30**	402	390	270	598	574	63.2	60	約32	19.5	**47,900**	
T-2	150	**TLK-1-15**	252	240	120	598	574	63.2	60	約21	15.2	**30,000**	**6,600**
	200	**TLK-1-20**	302	290	170	598	574	63.2	60	約25	17.2	**33,700**	
	250	**TLK-1-25**	352	340	220	598	574	63.2	60	約28	18.2	**37,200**	
	300	**TLK-1-30**	402	390	270	598	574	63.2	60	約32	19.5	**42,200**	

適用荷重	桝穴	型式記号	A	a	c	b	D	H	h	仕上材充填時の蓋質量(kg/枚)	質量(kg/枚)	本体価格(円/枚)	受枠価格(円)
T-14	□300	**TLKM-D-30**	402	390	270	390	373	63.2	60	約22	13.8	**31,900**	**8,600**
	□450	**TLKM-D-45**	552	540	420	540	523	63.2	60	約41	23.3	**45,000**	**10,700**
	□600	**TLKM-D-60**	702	690	570	690	673	63.2	60	約61	30.0	**62,900**	**13,700**
T-2	□300	**TLKM-1-30**	402	390	270	390	373	63.2	60	約22	13.8	**27,400**	**8,600**
	□450	**TLKM-1-45**	552	540	420	540	523	63.2	60	約41	23.3	**40,700**	**10,700**
	□600	**TLKM-1-60**	702	690	570	690	673	63.2	60	約61	30.0	**54,500**	**13,700**

鋳鉄製

歩道用

BTL

充填深さ20mm

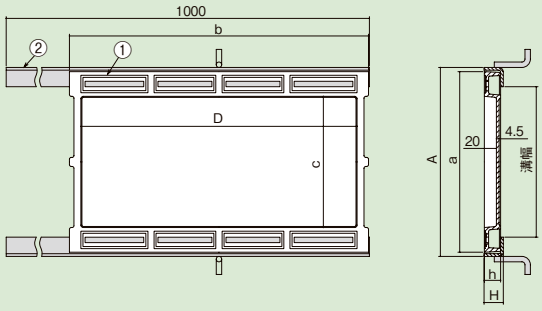

■部品構成表

品番	部品名	材質	備考
①	本体	FC200	CS コート
②	受枠	SS400	錆止塗装

■製品情報

●充填深さは20mmです。

●ハイヒールを考慮し、すきまを9mmにおさえ設計してあります。

■注文情報

●専用受枠も製作致します。

●本体が端尺寸法(b寸法250mm以上497mm未満に限る)となる場合は別途お見積もり致します。

〈単位：mm〉

溝幅	型式記号	本体								受枠				
		長さ a	幅 b	高さ h	充填長さ c	充填幅 D	仕上材充填時の蓋質量(kg/枚)	質量(kg/枚)	本体価格(円/m)	外寸法 A	高さ H	寸法	質量(kg/枚)	受枠価格(円/両1m)
150	**BTL-15**	200	497	27	118	459	約6	4.3	**12,800**	214	32	L32×32×4.5	2.1	**7,100**
200	**BTL-20**	250	497	27	120	459	約8	6.0	**14,600**	264	32	L32×32×4.5	2.1	
250	**BTL-25**	300	497	27	220	459	約10	6.2	**17,900**	314	32	L32×32×4.5	2.1	
300	**BTL-30**	350	497	27	232	459	約11	7.2	**18,500**	364	32	L32×32×4.5	2.1	

●掲載価格には、消費税が含まれておりません。

詳細情報

インターロッキングブロック用溝蓋

オールステンレス製

T-14

SIF-14
充填深さ64mm

T-2

SIF-2
充填深さ65mm

歩道用

SIF-1
充填深さ65mm

※写真のインターロッキングブロックは含まれません。

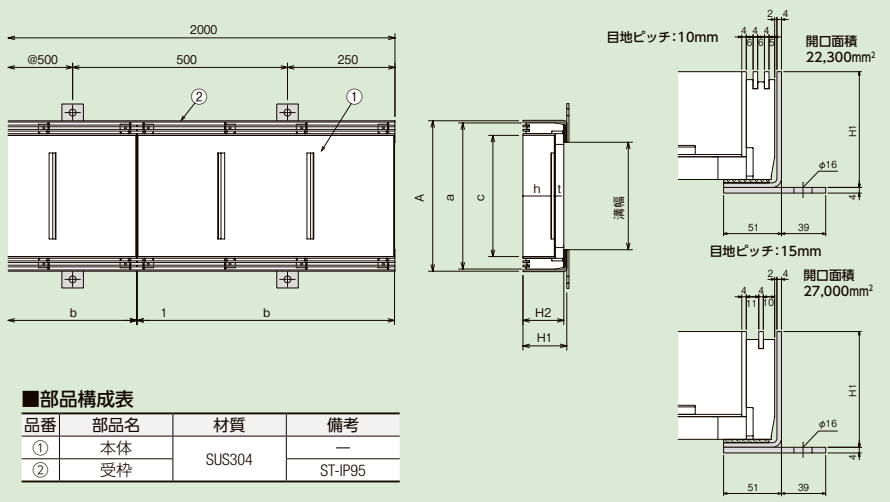

■部品構成表

品番	部品名	材質	備考
①	本体	SUS304	—
②	受枠		ST-IP95

〈単位：mm〉

適用荷重	溝幅	型式記号	A	a	c	b	H1	H2	h	t	仕上材充填時の蓋質量(kg/枚)	P=10 質量(kg/枚)	P=10 本体価格(円/m)	P=15 質量(kg/枚)	P=15 本体価格(円/m)	受枠価格(円/両1m)
T-14	150	**SIF-14-15**	252	240	182	599	102	95	64	3	約24	8.6	**114,700**	8.0	**102,300**	ST-IP95 **34,200**
	200	**SIF-14-20**	302	290	232	599	102	95	64	3	約30	9.9	**117,000**	9.3	**111,800**	
	250	**SIF-14-25**	352	340	282	599	102	95	64	3	約36	11.4	**127,000**	10.8	**122,200**	
	300	**SIF-14-30**	402	390	332	599	102	95	64	3	約41	12.9	**139,000**	12.3	**128,300**	
T-2	150	**SIF-2-15**	252	240	182	599	102	95	65	2	約23	7.3	**101,200**	6.7	**86,600**	ST-IP95 **34,200**
	200	**SIF-2-20**	302	290	232	599	102	95	65	2	約28	8.0	**108,800**	7.5	**96,000**	
	250	**SIF-2-25**	352	340	282	599	102	95	65	2	約33	8.9	**121,400**	8.4	**108,200**	
	300	**SIF-2-30**	402	390	332	599	102	95	65	2	約39	9.9	**128,100**	9.3	**118,700**	
歩道用	150	**SIF-1-15**	252	240	182	599	102	95	65	2	約23	6.8	**71,700**	6.2	**70,200**	ST-IP95 **34,200**
	200	**SIF-1-20**	302	290	232	599	102	95	65	2	約28	7.7	**79,500**	7.1	**77,500**	
	250	**SIF-1-25**	352	340	282	599	102	95	65	2	約33	8.3	**85,600**	7.8	**83,600**	
	300	**SIF-1-30**	402	390	332	599	102	95	65	2	約38	9.0	**93,700**	8.4	**92,200**	

■製品情報
- 充填深さは65・64mmです。

■注文情報
- 開閉には専用ハンドルGH-3(**2,600**円/本)をご使用ください。
- 目地ピッチはご注文時に、ご指示ください。
- 受枠の定尺の長さ寸法は2m/1本が標準です。
- パッキン付受枠が標準です。(ST-IP95)
- 水抜き穴付も製作できます。(別注品)
  水抜き穴が必要な場合は穴径をご指示ください。
- 本体が端尺寸法(b寸法250mm以上599mm未満に限る)となる場合は別途お見積もり致します。
- 受枠のコーナー加工は**2,500**円です。

オールステンレス製

T-14

SIM-14
充填深さ64mm
追加

T-2

SIM-2
充填深さ64・65mm
追加

歩道用

SIM-1
充填深さ65mm
追加

※写真のインターロッキングブロックは含まれません。

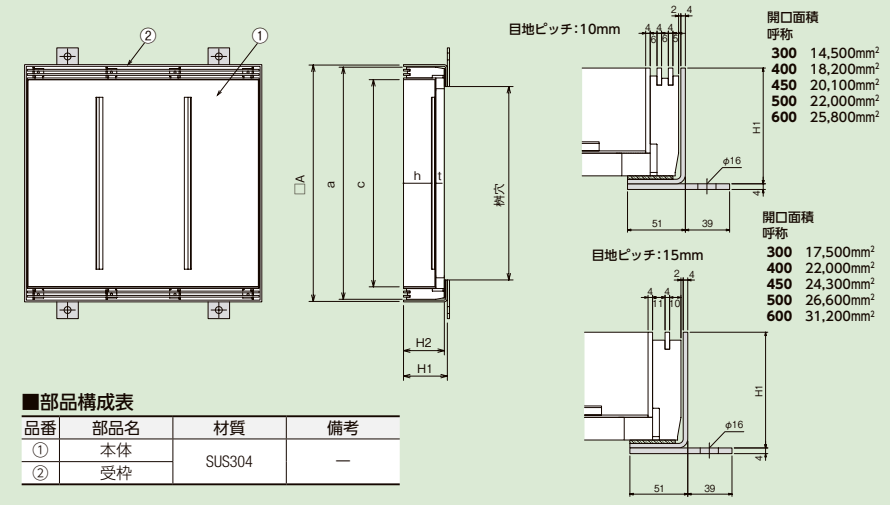

■部品構成表

品番	部品名	材質	備考
①	本体	SUS304	—
②	受枠		

〈単位：mm〉

適用荷重	桝穴	型式記号	A	a	c	b	H1	H2	h	t	仕上材充填時の蓋質量(kg/枚)	P=10 質量(kg/枚)	P=10 本体価格(円/枚)	P=15 質量(kg/枚)	P=15 本体価格(円/枚)	受枠価格(円)
T-14	□300	**SIM-14-300**	402	390	332	390	102	95	64	3	約27	8.9	**82,500**	8.5	**83,000**	**32,000**
	□400	**SIM-14-400**	502	490	432	490	102	95	64	3	約45	14.9	**115,600**	14.5	**112,000**	**36,300**
	□450	**SIM-14-450**	552	540	482	540	102	95	64	3	約54	17.2	**122,700**	16.7	**128,700**	**39,600**
	□500	**SIM-14-500**	602	590	532	590	102	95	64	3	約65	20.8	**165,100**	20.2	**159,400**	**40,600**
	□600	**SIM-14-600**	702	690	632	690	102	95	64	3	約93	31.1	**209,200**	30.4	**205,500**	**47,000**
T-2	□300	**SIM-2-300**	402	390	332	390	102	95	65	2	約26	6.8	**58,600**	6.4	**56,100**	**32,000**
	□400	**SIM-2-400**	502	490	432	490	102	95	65	2	約41	11.0	**63,900**	10.5	**61,000**	**36,300**
	□450	**SIM-2-450**	552	540	482	540	102	95	64	3	約52	14.9	**87,900**	14.3	**84,600**	**39,600**
	□500	**SIM-2-500**	602	590	532	590	102	95	64	3	約62	17.7	**116,100**	17.1	**111,700**	**40,600**
	□600	**SIM-2-600**	702	690	632	690	102	95	64	3	約84	22.0	**149,400**	21.4	**141,700**	**47,000**
歩道用	□300	**SIM-1-300**	402	390	332	390	102	95	65	2	約25	6.2	**49,200**	5.8	**47,300**	**32,000**
	□400	**SIM-1-400**	502	490	432	490	102	95	65	2	約39	9.0	**60,400**	8.6	**58,000**	**36,300**
	□450	**SIM-1-450**	552	540	482	540	102	95	65	2	約48	10.3	**70,500**	9.8	**67,900**	**39,600**
	□500	**SIM-1-500**	602	590	532	590	102	95	65	2	約57	12.0	**94,300**	11.4	**91,500**	**40,600**
	□600	**SIM-1-600**	702	690	632	690	102	95	65	2	約78	14.7	**116,000**	14.1	**110,400**	**47,000**

■製品情報
- 充填深さは65・64mmです。

■注文情報
- 開閉には専用ハンドルGH-3(**2,600**円/本)をご使用ください。
- 目地ピッチはご注文時に、ご指示ください。
- パッキン付受枠が標準です。
- 水抜き穴付も製作できます。(別注品)
  水抜き穴が必要な場合は穴径をご指示ください。

詳細情報

●掲載価格には、消費税が含まれておりません。

インターロッキングブロック用溝蓋

鋳鉄製ステンレス目地

T-14
P10 **ILF-DS**
充填深さ70mm
CAD

T-2
P10 **ILF-1S**
充填深さ70mm
CAD

T-14
P15 **ILW-DS**
充填深さ70mm
CAD

T-2
P15 **ILW-1S**
充填深さ70mm
CAD

※写真のインターロッキングブロックは含まれません。

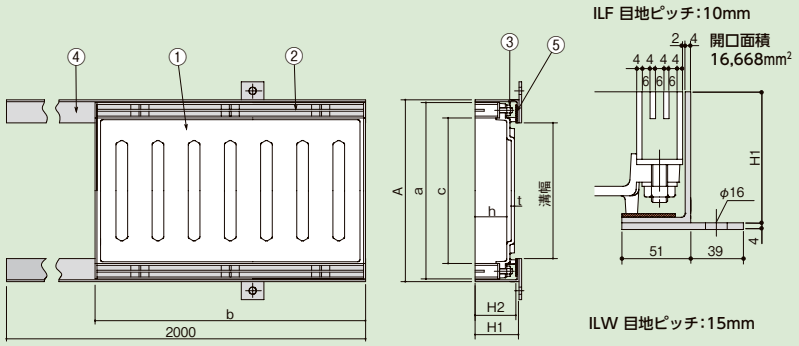

■部品構成表

品番	部品名	材質	備考
①	本体	FCD500-7	ILF(W)-DS 用(CS コート)
		FC200	ILF(W)-1S 用(CS コート)
②	目地	SUS304	—
③	ナット		
④	受枠		ST-IP90
⑤	パッキン	クロロプレンゴム	

■製品情報

●充填深さは70mmです。

■注文情報

●開閉には専用ハンドルGH-3(**2,600**円/本)をご使用ください。
●パッキン付受枠が標準です。(ST-IP90)
●本体が端尺寸法(b寸法250mm以上599mm未満に限る)となる場合は別途お見積もり致します。
●受枠のコーナー加工は**2,500**円です。

〈単位：mm〉

適用荷重	溝幅	型式記号	A	a	c	b	H1	H2	h	t	仕上材充填時の蓋質量(kg/枚)	ILF 質量(kg/枚)	ILF 本体価格(円/m)	ILW 質量(kg/枚)	ILW 本体価格(円/m)	受枠価格(円/両1m)
T-14	150	**ILF(W)-DS-15**	252	240	172	599	97	90	70	7	約31	16.8	**97,200**	16.1	**84,600**	ST-IP90 **34,200**
	200	**ILF(W)-DS-20**	302	290	222	599	97	90	70	7	約36	17.5	**106,000**	16.8	**93,400**	
	250	**ILF(W)-DS-25**	352	340	272	599	97	90	70	7	約44	21.0	**118,100**	20.3	**104,900**	
	300	**ILF(W)-DS-30**	402	390	322	599	97	90	70	7	約52	25.1	**126,100**	24.4	**112,900**	
T-2	150	**ILF(W)-1S-15**	252	240	172	599	97	90	70	7	約31	16.8	**79,400**	16.1	**67,200**	ST-IP90 **34,200**
	200	**ILF(W)-1S-20**	302	290	222	599	97	90	70	7	約36	17.5	**86,700**	16.8	**74,600**	
	250	**ILF(W)-1S-25**	352	340	272	599	97	90	70	7	約44	21.0	**95,000**	20.3	**82,600**	
	300	**ILF(W)-1S-30**	402	390	322	599	97	90	70	7	約52	25.1	**103,600**	24.4	**90,900**	

鋳鉄製ステンレス目地

T-14
P10 **ILFM-DS**
充填深さ70mm
CAD

T-2
P10 **ILFM-1S**
充填深さ70mm
CAD

T-14
P15 **ILWM-DS**
充填深さ70mm
CAD

T-2
P15 **ILWM-1S**
充填深さ70mm
CAD

※写真のインターロッキングブロックは含まれません。

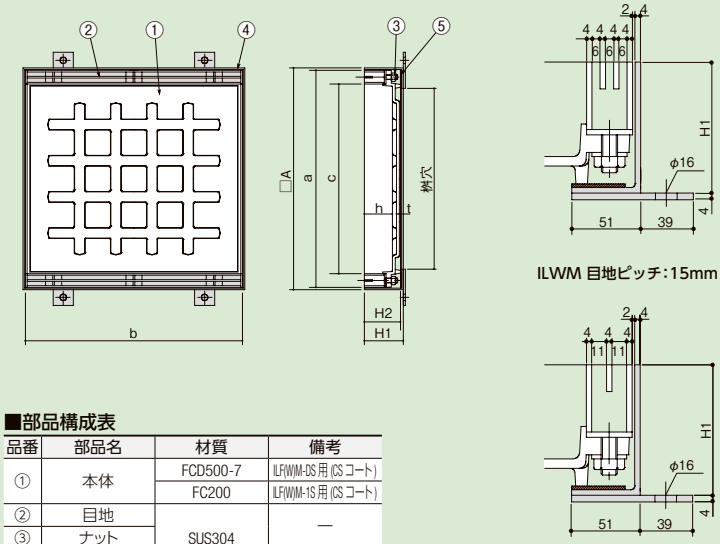

■部品構成表

品番	部品名	材質	備考
①	本体	FCD500-7	ILF(W)M-DS 用(CS コート)
		FC200	ILF(W)M-1S 用(CS コート)
②	目地	SUS304	—
③	ナット		
④	受枠		ST-IP90
⑤	パッキン	クロロプレンゴム	

■製品情報

●充填深さは70mmです。

■注文情報

●開閉には専用ハンドルGH-3(**2,600**円/本)をご使用ください。
●パッキン付受枠が標準です。

〈単位：mm〉

適用荷重	桝穴	型式記号	A	a	c	b	H1	H2	h	t	仕上材充填時の蓋質量(kg/枚)	ILFM 質量(kg/枚)	ILFM 本体価格(円/枚)	ILWM 質量(kg/枚)	ILWM 本体価格(円/枚)	受枠価格(円)
T-14	□300	**ILF(W)M-DS-30**	402	390	322	390	97	90	70	7	約37	20.0	**79,300**	19.0	**67,300**	**32,000**
	□450	**ILF(W)M-DS-45**	552	540	472	540	97	90	70	7	約73	37.5	**109,800**	36.0	**94,200**	**39,600**
	□600	**ILF(W)M-DS-60**	702	690	622	690	97	90	70	7	約119	60.0	**150,500**	58.0	**130,700**	**47,000**
T-2	□300	**ILF(W)M-1S-30**	402	390	322	390	97	90	70	7	約35	18.0	**69,000**	17.0	**57,200**	**32,000**
	□450	**ILF(W)M-1S-45**	552	540	472	540	97	90	70	7	約67	31.5	**98,400**	30.0	**83,000**	**39,600**
	□600	**ILF(W)M-1S-60**	702	690	622	690	97	90	70	7	約110	51.0	**127,200**	49.0	**107,800**	**47,000**

New!

詳細情報

●掲載価格には、消費税が含まれておりません。

インターロッキングブロック用溝蓋

オールステンレス製

T-14

SIF-14
充填深さ64mm

T-2

SIF-2
充填深さ65mm

歩道用

SIF-1
充填深さ65mm

※写真のインターロッキングブロックは含まれません。

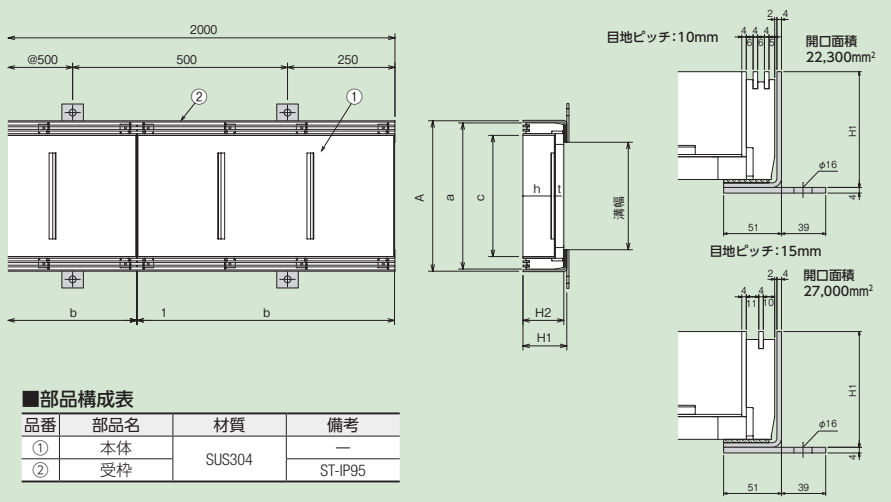

■部品構成表

品番	部品名	材質	備考
①	本体	SUS304	—
②	受枠		ST-IP95

〈単位：mm〉

適用荷重	溝幅	型式記号	A	a	c	b	H1	H2	h	t	仕上材充填時の蓋質量(kg/枚)	P=10 質量(kg/枚)	P=10 本体価格(円/m)	P=15 質量(kg/枚)	P=15 本体価格(円/m)	受枠価格(円/両1m)
T-14	150	**SIF-14-15**	252	240	182	599	102	95	64	3	約24	8.6	**114,700**	8.0	**102,300**	ST-IP95 **34,200**
	200	**SIF-14-20**	302	290	232	599	102	95	64	3	約30	9.9	**117,000**	9.3	**111,800**	
	250	**SIF-14-25**	352	340	282	599	102	95	64	3	約36	11.4	**127,000**	10.8	**122,200**	
	300	**SIF-14-30**	402	390	332	599	102	95	64	3	約41	12.9	**139,000**	12.3	**128,300**	
T-2	150	**SIF-2-15**	252	240	182	599	102	95	65	2	約23	7.3	**101,200**	6.7	**86,600**	ST-IP95 **34,200**
	200	**SIF-2-20**	302	290	232	599	102	95	65	2	約28	8.0	**108,800**	7.5	**96,000**	
	250	**SIF-2-25**	352	340	282	599	102	95	65	2	約33	8.9	**121,400**	8.4	**108,200**	
	300	**SIF-2-30**	402	390	332	599	102	95	65	2	約39	9.9	**128,100**	9.3	**118,700**	
歩道用	150	**SIF-1-15**	252	240	182	599	102	95	65	2	約23	6.8	**71,700**	6.2	**70,200**	ST-IP95 **34,200**
	200	**SIF-1-20**	302	290	232	599	102	95	65	2	約28	7.7	**79,500**	7.1	**77,500**	
	250	**SIF-1-25**	352	340	282	599	102	95	65	2	約33	8.3	**85,600**	7.8	**83,600**	
	300	**SIF-1-30**	402	390	332	599	102	95	65	2	約38	9.0	**93,700**	8.4	**92,200**	

■製品情報
- 充填深さは65・64mmです。

■注文情報
- 開閉には専用ハンドルGH-3(**2,600**円/本)をご使用ください。
- 目地ピッチはご注文時に、ご指示ください。
- 受枠の定尺の長さ寸法は2m/1本が標準です。
- パッキン付受枠が標準です。(ST-IP95)
- 水抜き穴付も製作できます。(別注品)
  水抜き穴が必要な場合は穴径をご指示ください。
- 本体が端尺寸法(b寸法250mm以上599mm未満に限る)となる場合は別途お見積もり致します。
- 受枠のコーナー加工は**2,500**円です。

オールステンレス製

T-14

SIM-14
充填深さ64mm
追加

T-2

SIM-2
充填深さ64・65mm
追加

歩道用

SIM-1
充填深さ65mm
追加

※写真のインターロッキングブロックは含まれません。

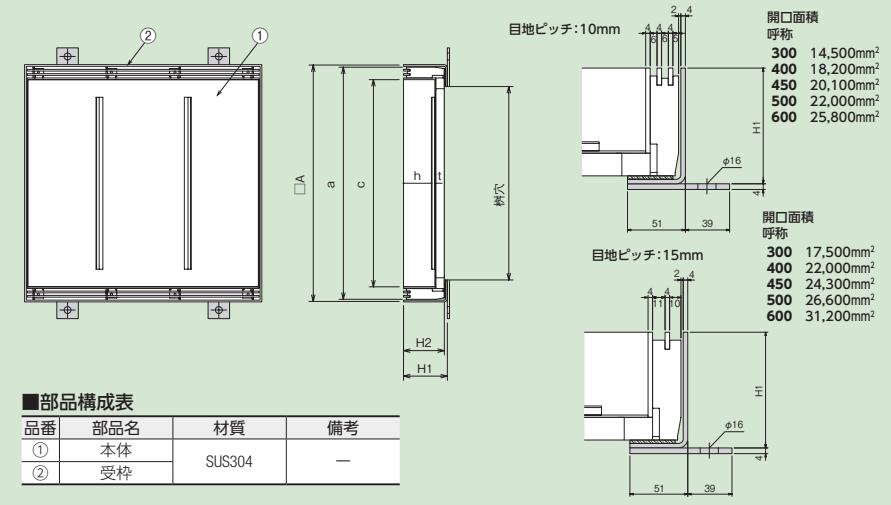

■部品構成表

品番	部品名	材質	備考
①	本体	SUS304	—
②	受枠		

〈単位：mm〉

適用荷重	桝穴	型式記号	A	a	c	b	H1	H2	h	t	仕上材充填時の蓋質量(kg/枚)	P=10 質量(kg/枚)	P=10 本体価格(円/枚)	P=15 質量(kg/枚)	P=15 本体価格(円/枚)	受枠価格(円)
T-14	□300	**SIM-14-300**	402	390	332	390	102	95	64	3	約27	8.9	**82,500**	8.5	**82,000**	**32,000**
	□400	**SIM-14-400**	502	490	432	490	102	95	64	3	約45	14.9	**115,600**	14.5	**112,000**	**36,300**
	□450	**SIM-14-450**	552	540	482	540	102	95	64	3	約54	17.2	**122,700**	16.7	**122,000**	**39,600**
	□500	**SIM-14-500**	602	590	532	590	102	95	64	3	約65	20.8	**165,100**	20.2	**159,400**	**40,600**
	□600	**SIM-14-600**	702	690	632	690	102	95	64	3	約93	31.1	**209,200**	30.4	**205,500**	**47,000**
T-2	□300	**SIM-2-300**	402	390	332	390	102	95	65	2	約26	6.8	**58,600**	6.4	**56,100**	**32,000**
	□400	**SIM-2-400**	502	490	432	490	102	95	65	2	約41	11.0	**63,900**	10.5	**61,000**	**36,300**
	□450	**SIM-2-450**	552	540	482	540	102	95	64	3	約52	14.9	**87,900**	14.3	**84,600**	**39,600**
	□500	**SIM-2-500**	602	590	532	590	102	95	64	3	約62	17.7	**116,100**	17.1	**111,700**	**40,600**
	□600	**SIM-2-600**	702	690	632	690	102	95	64	3	約84	22.0	**149,400**	21.4	**141,700**	**47,000**
歩道用	□300	**SIM-1-300**	402	390	332	390	102	95	65	2	約25	6.2	**49,200**	5.8	**47,300**	**32,000**
	□400	**SIM-1-400**	502	490	432	490	102	95	65	2	約39	9.0	**60,400**	8.6	**58,000**	**36,300**
	□450	**SIM-1-450**	552	540	482	540	102	95	65	2	約48	10.3	**70,500**	9.8	**67,900**	**39,600**
	□500	**SIM-1-500**	602	590	532	590	102	95	65	2	約57	12.0	**94,300**	11.4	**91,500**	**40,600**
	□600	**SIM-1-600**	702	690	632	690	102	95	65	2	約78	14.7	**116,000**	14.1	**110,400**	**47,000**

■製品情報
- 充填深さは65・64mmです。

■注文情報
- 開閉には専用ハンドルGH-3(**2,600**円/本)をご使用ください。
- 目地ピッチはご注文時に、ご指示ください。
- パッキン付受枠が標準です。
- 水抜き穴付も製作できます。(別注品)
  水抜き穴が必要な場合は穴径をご指示ください。

詳細情報

●掲載価格には、消費税が含まれておりません。

インターロッキングブロック用溝蓋

オールステンレス製　スリットなし

歩道用

SIUF-1

充填深さ67mm

CAD

※写真のインターロッキングブロックは含まれません。

スキマ6mm

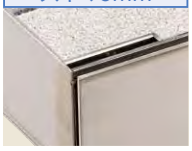

スキマ9.5mm

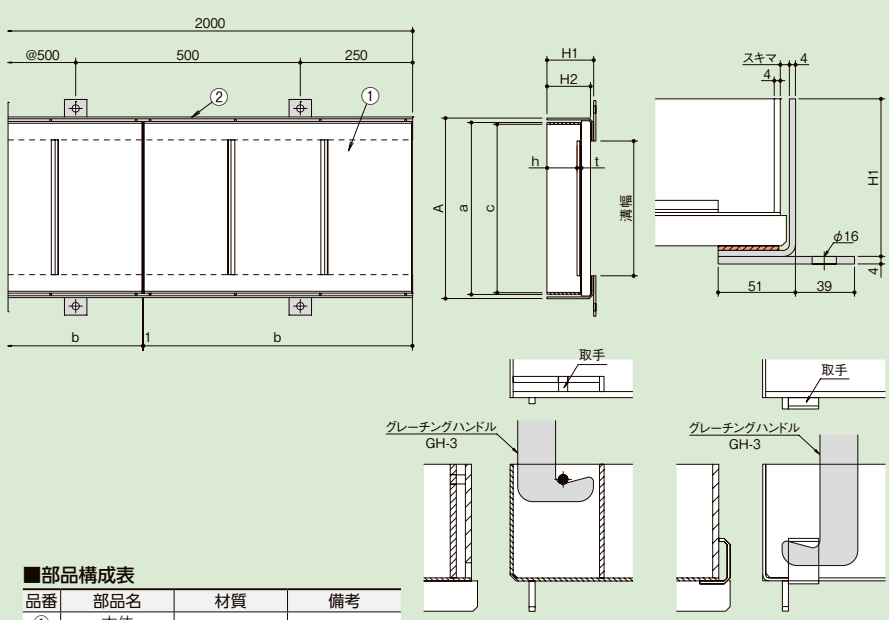

■部品構成表

品番	部品名	材質	備考
①	本体	SUS304	—
②	受枠		ST-IP97

〈単位：mm〉

適用荷重	スキマ	溝幅	型式記号	A	a	c	b	H1	H2	h	t	仕上材充填時の蓋質量(kg/枚)	取手なし 質量(kg/枚)	取手なし 本体価格(円/m)	取手付 本体価格(円/枚)	受枠価格(円/両1m)
歩道用	6.0	150	**SIUF-1-15**	252	232	224	599	104	97	67	2	約26	6.3	**67,500**	**47,600**	ST-IP97 **35,800**
		200	**SIUF-1-20**	302	282	274	599	104	97	67	2	約31	7.0	**77,800**	**53,800**	
		250	**SIUF-1-25**	352	332	324	599	104	97	67	2	約37	7.8	**83,500**	**57,200**	
		300	**SIUF-1-30**	402	382	374	599	104	97	67	2	約42	8.5	**92,200**	**62,400**	
歩道用	9.5	150	**SIUF-1-15**	252	225	217	599	104	97	67	2	約26	6.2	**67,500**	**47,600**	
		200	**SIUF-1-20**	302	275	267	599	104	97	67	2	約31	6.9	**77,800**	**53,800**	
		250	**SIUF-1-25**	352	325	317	599	104	97	67	2	約37	7.7	**83,500**	**57,200**	
		300	**SIUF-1-30**	402	375	367	599	104	97	67	2	約42	8.4	**92,200**	**62,400**	

■製品情報

●充填深さは67mmです。

■注文情報

●開閉には専用ハンドルGH-3(**2,600**円/本)をご使用ください。
●開閉用として、取手付蓋を10枚に1枚程度ご使用ください。
●スキマ6.0とスキマ9.5の蓋で取手部の形状が異なります。
●受枠の定尺の長さ寸法は2m/1本が標準です。
●パッキン付受枠が標準です。(ST-IP97)
●水抜き穴付も製作できます。(別注品)
水抜き穴が必要な場合は穴径をご指示ください。
●本体が端尺寸法(b寸法250mm以上599mm未満に限る)となる場合は別途お見積りいたします。
●受枠のコーナー加工は**2,500**円です。

オールステンレス製　スリットなし

歩道用

SIUM-1

充填深さ67mm

CAD

※写真のインターロッキングブロックは含まれません。

スキマ6mm

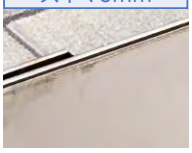

スキマ9.5mm

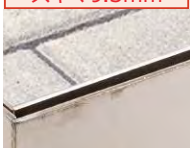

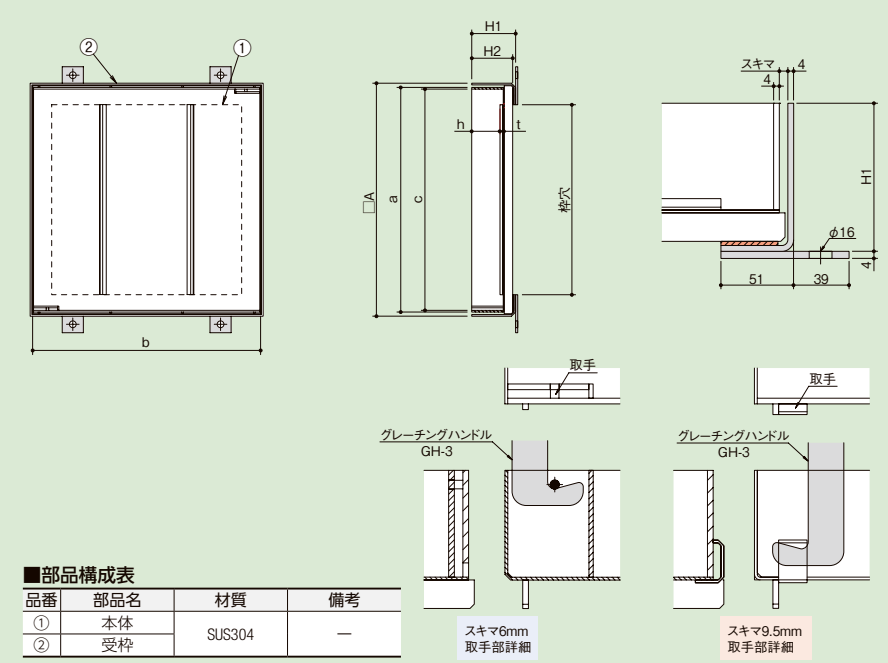

■部品構成表

品番	部品名	材質	備考
①	本体	SUS304	—
②	受枠		

〈単位：mm〉

適用荷重	スキマ	溝幅	型式記号	A	a	c	b	H1	H2	h	t	仕上材充填時の蓋質量(kg/枚)	質量(kg/枚)	本体価格(円/枚)	受枠価格(円)
歩道用	6.0	□300	**SIUM-1-300**	402	382	374	390	104	97	67	2	約28	6.3	**56,900**	**32,000**
		□450	**SIUM-1-450**	552	532	524	540	104	97	67	2	約53	10.3	**82,900**	**39,600**
		□600	**SIUM-1-600**	702	682	674	690	104	97	67	2	約85	14.7	**116,500**	**47,000**
歩道用	9.5	□300	**SIUM-1-300**	402	375	367	390	104	97	67	2	約28	5.9	**56,900**	**32,000**
		□450	**SIUM-1-450**	552	525	517	540	104	97	67	2	約53	9.9	**82,900**	**39,600**
		□600	**SIUM-1-600**	702	675	667	690	104	97	67	2	約85	14.3	**116,500**	**47,000**

■製品情報

●充填深さは67mmです。

■注文情報

●開閉には専用ハンドルGH-3(**2,600**円/本)をご使用ください。
●スキマ6.0とスキマ9.5の蓋で取手部の形状が異なります。
●パッキン付受枠が標準です。(ST-IP97)
●水抜き穴付も製作できます。(別注品)
水抜き穴が必要な場合は穴径をご指示ください。

New!

詳細情報

●掲載価格には、消費税が含まれておりません。

インターロッキングブロック用溝蓋

スチール製

T-14

IF-14
充填深さ61.5mm

T-2

IF-2
充填深さ61.5mm

歩道用

IF-1
充填深さ61.5mm

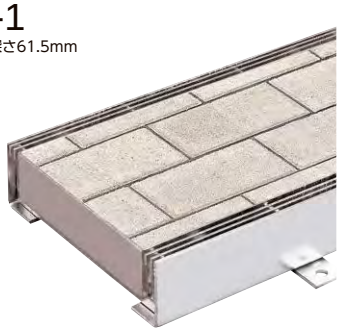

※写真のインターロッキングブロックは含まれません。
受枠は溶融亜鉛めっきの場合

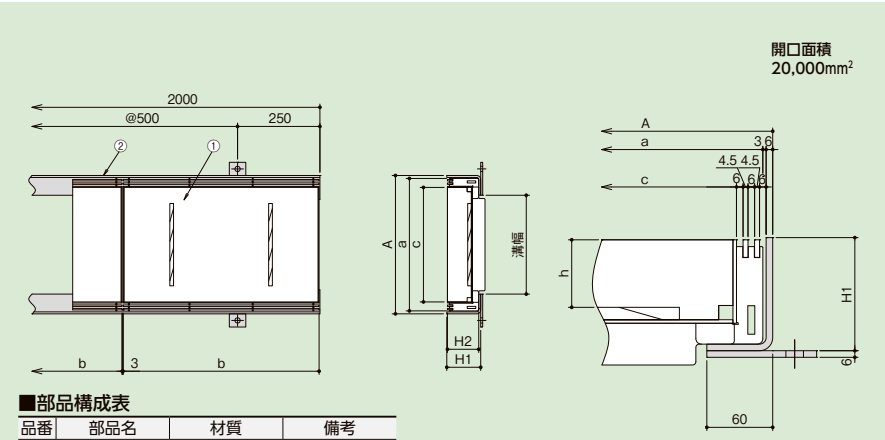

■部品構成表

品番	部品名	材質	備考
①	本体	鋼製	溶融亜鉛めっき
②	受枠		錆止め塗装
			溶融亜鉛めっき

■製品情報
●充填深さは61.5mmです。

■注文情報
●開閉には専用ハンドルGH-3(**2,600**円/本)をご使用ください。
●本体が端尺寸法(b寸法250mm以上595mm未満に限る)となる場合は別途お見積もり致します。
●受枠のコーナー加工は**1,900**円です。

〈単位：mm〉

適用荷重	溝幅	型式記号	A	a	c	b	H1	H2	h	仕上材充填時の重質量(kg/枚)	質量(kg/枚)	本体価格(円/m)	受枠価格(円/両1m) 錆止め塗装	受枠価格(円/両1m) 溶融亜鉛めっき
T-14	150	**IF-14-15**	270	252	204	595	103	95	61.5	約26	9.5	**41,700**	IL-97T **15,800**	IL-97Z **18,500**
	200	**IF-14-20**	320	302	254	595	103	95	61.5	約32	11.0	**46,100**		
	250	**IF-14-25**	370	352	304	595	103	95	61.5	約38	12.7	**51,700**		
	300	**IF-14-30**	420	402	354	595	103	95	61.5	約44	14.6	**58,600**		
T-2	150	**IF-2-15**	270	252	204	595	103	95	61.5	約26	9.3	**40,400**	IL-97T **15,800**	IL-97Z **18,500**
	200	**IF-2-20**	320	302	254	595	103	95	61.5	約31	10.5	**44,100**		
	250	**IF-2-25**	370	352	304	595	103	95	61.5	約37	11.8	**47,900**		
	300	**IF-2-30**	420	402	354	595	103	95	61.5	約43	13.1	**51,800**		
歩道用	150	**IF-1-15**	270	252	204	595	103	95	61.5	約26	8.9	**38,000**	IL-97T **15,800**	IL-97Z **18,500**
	200	**IF-1-20**	320	302	254	595	103	95	61.5	約31	9.8	**41,600**		
	250	**IF-1-25**	370	352	304	595	103	95	61.5	約36	10.9	**45,300**		
	300	**IF-1-30**	420	402	354	595	103	95	61.5	約42	11.8	**49,200**		

スチール製

T-14

IM-14
充填深さ61.5mm
追加

T-2

IM-2
充填深さ61.5mm
追加

歩道用

IM-1
充填深さ61.5mm
追加

※写真のインターロッキングブロックは含まれません。
受枠は溶融亜鉛めっきの場合

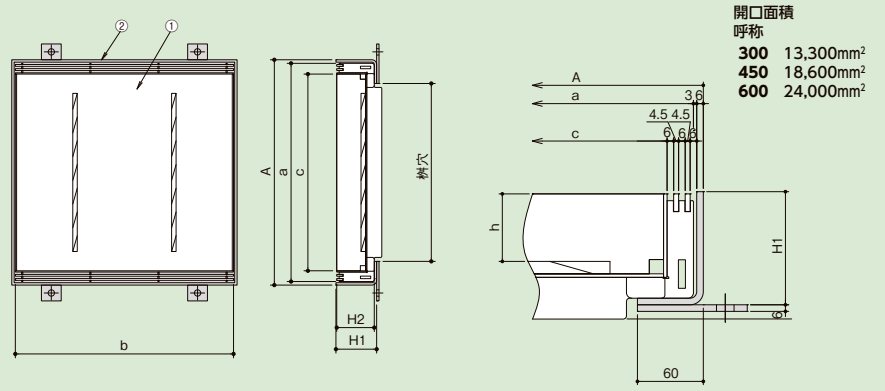

■部品構成表

品番	部品名	材質	備考
①	本体	鋼製	溶融亜鉛めっき
②	受枠		錆止め塗装
			溶融亜鉛めっき

■製品情報
●充填深さは61.5mmです。

■注文情報
●開閉には専用ハンドルGH-3(**2,600**円/本)をご使用ください。

〈単位：mm〉

適用荷重	溝幅	型式記号	A	a	c	b	H1	H2	h	仕上材充填時の重質量(kg/枚)	質量(kg/枚)	本体価格(円/枚)	受枠価格(円) 錆止め塗装	受枠価格(円) 溶融亜鉛めっき
T-14	□300	**IM-14-300**	420	402	354	402	103	95	61.5	約30	10.0	**30,700**	**20,300**	**21,800**
	□450	**IM-14-450**	570	552	504	552	103	95	61.5	約60	20.3	**53,100**	**23,800**	**27,200**
	□600	**IM-14-600**	720	702	654	702	103	95	61.5	約97	32.3	**93,700**	**28,700**	**33,600**
T-2	□300	**IM-2-300**	420	402	354	402	103	95	61.5	約30	9.5	**28,300**	**20,300**	**21,800**
	□450	**IM-2-450**	570	552	504	552	103	95	61.5	約55	16.5	**44,800**	**23,800**	**27,200**
	□600	**IM-2-600**	720	702	654	702	103	95	61.5	約91	25.8	**69,400**	**28,700**	**33,600**
歩道用	□300	**IM-1-300**	420	402	354	402	103	95	61.5	約28	8.7	**25,100**	**20,300**	**21,800**
	□450	**IM-1-450**	570	552	504	552	103	95	61.5	約52	15.2	**39,400**	**23,800**	**27,200**
	□600	**IM-1-600**	720	702	654	702	103	95	61.5	約86	21.2	**62,000**	**28,700**	**33,600**

詳細情報

●掲載価格には、消費税が含まれておりません。

ボルト固定式インターロッキングブロック用溝蓋

スチール製

T-14

IFB-14
充填深さ61.5mm
新製品

T-2

IFB-2
充填深さ61.5mm
新製品

歩道用

IFB-1
充填深さ61.5mm
新製品

※写真のインターロッキングブロックは含まれません。
受枠は溶融亜鉛めっきの場合

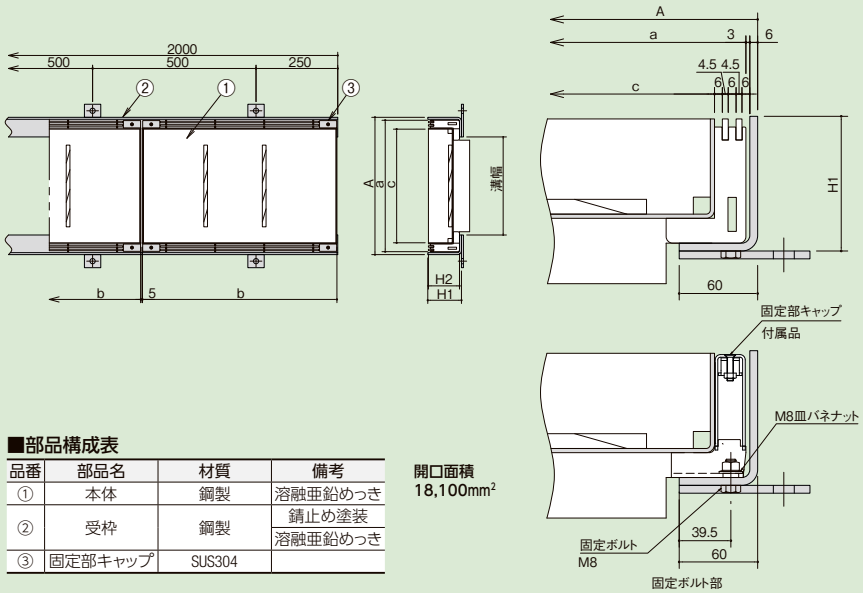

■部品構成表

品番	部品名	材質	備考
①	本体	鋼製	溶融亜鉛めっき
②	受枠	鋼製	錆止め塗装
			溶融亜鉛めっき
③	固定部キャップ	SUS304	

開口面積
18,100mm²

〈単位：mm〉

適用荷重	溝幅	型式記号	A	a	c	b	H1	H2	h	仕上材充填時の蓋質量(kg/枚)	質量(kg/枚)	本体価格(円/m)	受枠価格(円/両1m) 錆止め塗装	受枠価格(円/両1m) 溶融亜鉛めっき
T-14	150	**IFB-14-15**	270	252	204	595	103	95	61.5	27	10.1	**71,700**	IL-97TB **23,800**	IL-97ZB **26,500**
	200	**IFB-14-20**	320	302	254	595	103	95	61.5	33	11.6	**76,100**		
	250	**IFB-14-25**	370	352	304	595	103	95	61.5	39	13.3	**81,700**		
	300	**IFB-14-30**	420	402	354	595	103	95	61.5	45	15.2	**88,600**		
T-2	150	**IFB-2-15**	270	252	204	595	103	95	61.5	27	9.9	**70,400**	IL-97TB **23,800**	IL-97ZB **26,500**
	200	**IFB-2-20**	320	302	254	595	103	95	61.5	32	11.1	**74,100**		
	250	**IFB-2-25**	370	352	304	595	103	95	61.5	38	12.4	**77,900**		
	300	**IFB-2-30**	420	402	354	595	103	95	61.5	43	13.7	**81,800**		
歩道用	150	**IFB-1-15**	270	252	204	595	103	95	61.5	26	9.4	**68,000**	IL-97TB **23,800**	IL-97ZB **26,500**
	200	**IFB-1-20**	320	302	254	595	103	95	61.5	32	10.4	**71,600**		
	250	**IFB-1-25**	370	352	304	595	103	95	61.5	37	11.5	**75,300**		
	300	**IFB-1-30**	420	402	354	595	103	95	61.5	42	12.4	**79,200**		

■製品情報
●充填深さは61.5mmです。

■注文情報
●開閉には専用ハンドルGH-3(**2,600**円/本)をご使用ください。
●本体が端尺寸法(b寸法250mm以上595mm未満に限る)となる場合は別途お見積もり致します。
●受枠のコーナー加工は**1,900**円です。

スチール製

T-14

IMB-14
充填深さ61.5mm
新製品

T-2

IMB-2
充填深さ61.5mm
新製品

歩道用

IMB-1
充填深さ61.5mm
新製品

※写真のインターロッキングブロックは含まれません。
受枠は溶融亜鉛めっきの場合

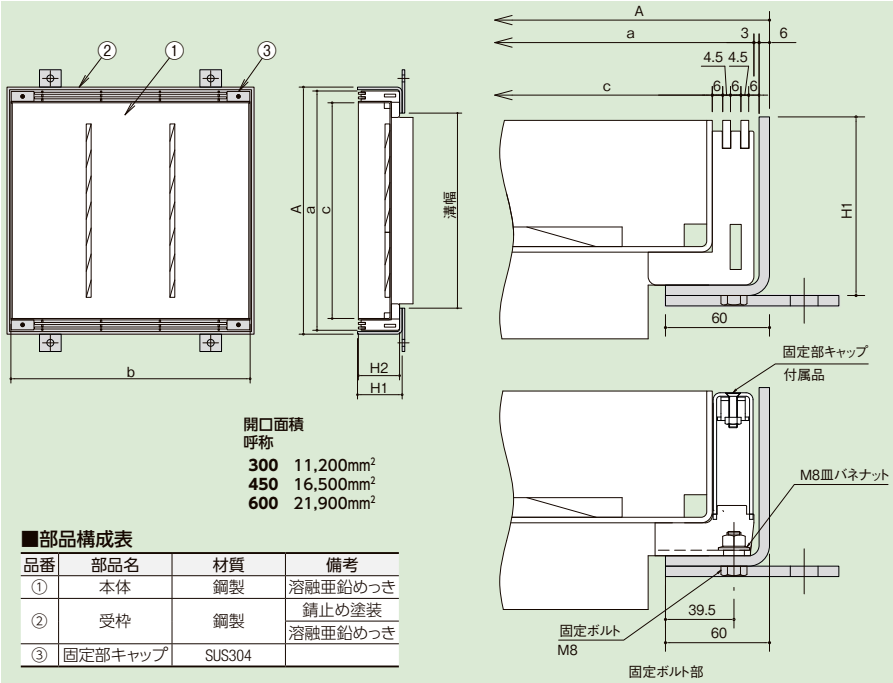

開口面積
呼称
300 11,200mm²
450 16,500mm²
600 21,900mm²

■部品構成表

品番	部品名	材質	備考
①	本体	鋼製	溶融亜鉛めっき
②	受枠	鋼製	錆止め塗装
			溶融亜鉛めっき
③	固定部キャップ	SUS304	

〈単位：mm〉

適用荷重	溝幅	型式記号	A	a	c	b	H1	H2	h	仕上材充填時の蓋質量(kg/枚)	質量(kg/枚)	本体価格(円/枚)	受枠価格(円) 錆止め塗装	受枠価格(円) 溶融亜鉛めっき
T-14	□300	**IMB-14-300**	420	402	354	402	103	95	61.5	31	10.9	**48,600**	**28,300**	**29,800**
	□450	**IMB-14-450**	570	552	504	552	103	95	61.5	61	21.1	**71,000**	**31,800**	**35,200**
	□600	**IMB-14-600**	720	702	654	702	103	95	61.5	99	33.2	**111,600**	**36,700**	**41,600**
T-2	□300	**IMB-2-300**	420	402	354	402	103	95	61.5	30	10.1	**46,200**	**28,300**	**29,800**
	□450	**IMB-2-450**	570	552	504	552	103	95	61.5	57	17.1	**62,700**	**31,800**	**35,200**
	□600	**IMB-2-600**	720	702	654	702	103	95	61.5	92	26.4	**87,300**	**36,700**	**41,600**
歩道用	□300	**IMB-1-300**	420	402	354	402	103	95	61.5	29	9.3	**43,000**	**28,300**	**29,800**
	□450	**IMB-1-450**	570	552	504	552	103	95	61.5	55	15.8	**57,300**	**31,800**	**35,200**
	□600	**IMB-1-600**	720	702	654	702	103	95	61.5	87	21.8	**79,900**	**36,700**	**41,600**

■製品情報
●充填深さは61.5mmです。

■注文情報
●開閉には専用ハンドルGH-3(**2,600**円/本)をご使用ください。

New!

●掲載価格には、消費税が含まれておりません。

インターロッキングブロック用溝蓋

スチール製　スリットなし

歩道用

IUF-1

充填深さ61.5mm

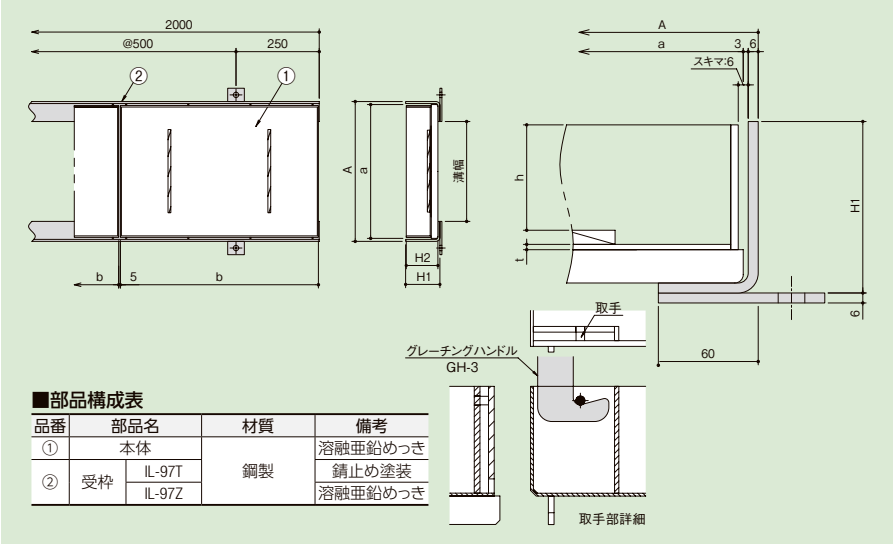

■部品構成表

品番	部品名		材質	備考
①	本体		鋼製	溶融亜鉛めっき
②	受枠	IL-97T		錆止め塗装
		IL-97Z		溶融亜鉛めっき

〈単位：mm〉

適用荷重	溝幅	型式記号	A	a	b	H1	H2	h	I	仕上材充填時の蓋質量(kg/枚)	取手なし 質量(kg/枚)	取手なし 本体価格(円/m)	取手付 本体価格(円/枚)	受枠価格(円/両1m) 錆止め塗装	受枠価格(円/両1m) 溶融亜鉛めっき
歩道用	150	**IUF-1-15**	270	252	595	103	95	61.5	3.2	約28	7.0	**36,100**	**28,700**	IL-97T **15,800**	IL-97Z **18,500**
	200	**IUF-1-20**	320	302	595	103	95	61.5	3.2	約33	8.0	**39,600**	**30,800**		
	250	**IUF-1-25**	370	352	595	103	95	61.5	3.2	約38	9.0	**43,100**	**32,900**		
	300	**IUF-1-30**	420	402	595	103	95	61.5	3.2	約44	10.0	**46,800**	**35,100**		

■製品情報

●スキマ6mmです。
●充填深さは61.5mmです。

■注文情報

●開閉には専用ハンドルGH-3(**2,600**円／本)をご使用ください。
●開閉用として、取手付蓋を10枚に1枚程度ご使用ください。
●本体が端尺寸法(b寸法250mm以上595mm未満に限る)となる場合は別途お見積り致します。
●受枠のコーナー加工は**1,900**円です。

スチール製　スリットなし

歩道用

IUM

充填深さ61.5mm

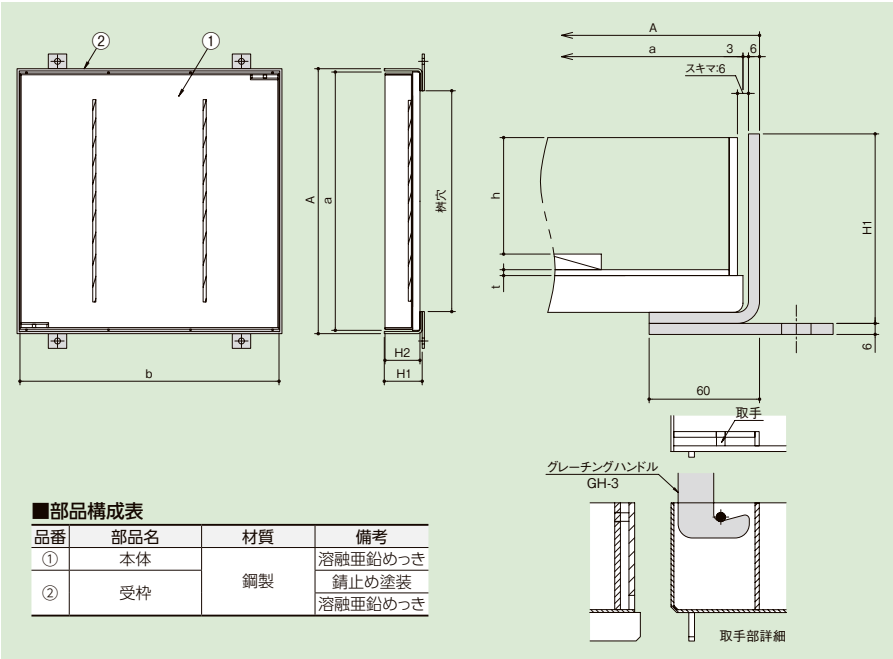

■部品構成表

品番	部品名	材質	備考
①	本体	鋼製	溶融亜鉛めっき
②	受枠		錆止め塗装
			溶融亜鉛めっき

〈単位：mm〉

適用荷重	桝穴	型式記号	A	a	b	H1	H2	h	I	仕上材充填時の蓋質量(kg/枚)	質量(kg/枚)	本体価格(円/枚)	受枠価格(円) 錆止め塗装	受枠価格(円) 溶融亜鉛めっき
歩道用	□300	**IUM-1-300**	420	402	402	103	95	61.5	3.2	約30	8.0	**22,500**	**20,300**	**21,800**
	□450	**IUM-1-450**	570	552	552	103	95	61.5	3.2	約56	13.0	**34,200**	**23,800**	**27,200**
	□600	**IUM-1-600**	720	702	702	103	95	61.5	3.2	約89	19.0	**54,300**	**28,700**	**33,600**

■製品情報

●スキマ6mmです。
●充填深さは61.5mmです。

■注文情報

●開閉には専用ハンドルGH-3(**2,600**円／本)をご使用ください。

詳細情報

●掲載価格には、消費税が含まれておりません。

受枠

ST-C
CAD 仕様変更

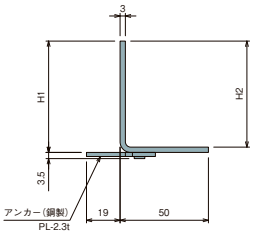

材質：SUS304

パッキン付

ST-CP
CAD 仕様変更

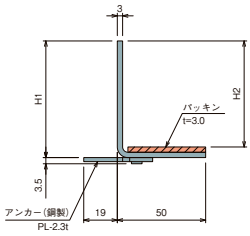

材質：SUS304

ST-CB
仕様変更

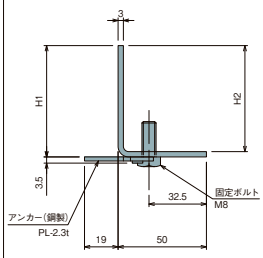

材質：SUS304

パッキン付

ST-CPB
仕様変更

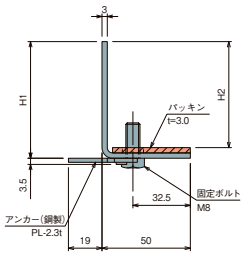

材質：SUS304

パッキン付

ST-IP
CAD

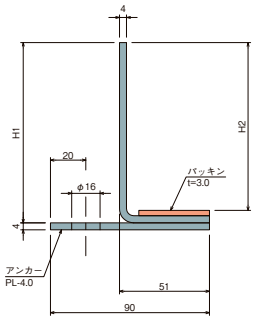

材質：SUS304

パッキン付

ST-IPB

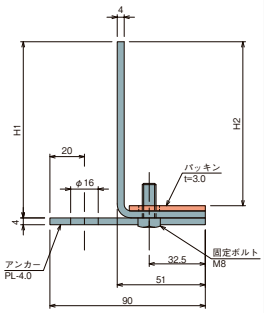

材質：SUS304

GT-1-60
錆止め塗装

GTZ-1-60
溶融亜鉛めっき

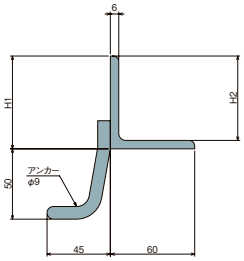

材質：SS400

TL-60TB
錆止め塗装

TL-60ZB
溶融亜鉛めっき

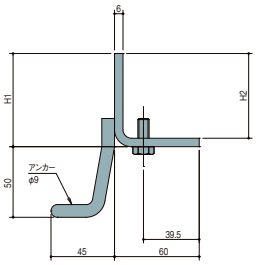

材質：SS400

IL-97T
錆止め塗装

IL-97Z
溶融亜鉛めっき

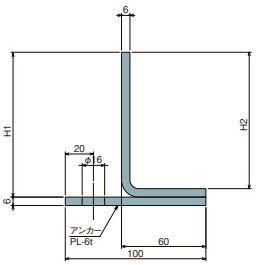

材質：鋼製

IL-97TB
錆止め塗装

IL-97ZB
溶融亜鉛めっき

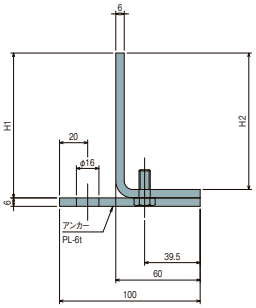

材質：鋼製

〈単位：mm〉

型式記号	H1	H2	質量 (kg/本)	適用型式
ST-C	63	60	5.2	TLF、TLW、STF、STUF
ST-CP	66	60	5.7	TLF、TLW、STF、STUF
ST-CB	63	60	5.5	STFB
ST-CPB	66	60	5.8	STFB
ST-IP90	97	90	9.8	ILF、ILW
ST-IP95	102	95	10.0	SIF
ST-IP97	104	97	10.1	SIUF
ST-IPB95	102	95	9.8	SIFB
GT-1-60・GTZ-1-60	66	60	11.8	TF
TL-60TB・TL-60ZB	66	60	11.9	TFB、TMB
IL-97T・IL-97Z	103	97	15.7	IF
IL-97TB・IL-97ZB	103	97	13.8	IFB、IMB

〔ST-Cアンカー折り曲げ手順〕

専用ハンドル

GH-3

⚠吊り上げ(垂直)質量30kg/本以下

価格(円/本)	2,600

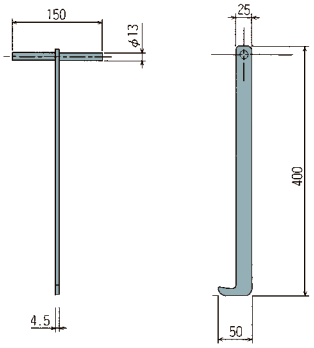

STUF

詳細情報

●掲載価格には、消費税が含まれておりません。

カラー舗装用溝蓋用　U字溝用受枠

エコノミータイプ　パッキンなし

T-14　T-2　歩道用

CS-CK

(STF・STUF・TLF(W)用)

CAD　仕様変更

＜納まり図＞

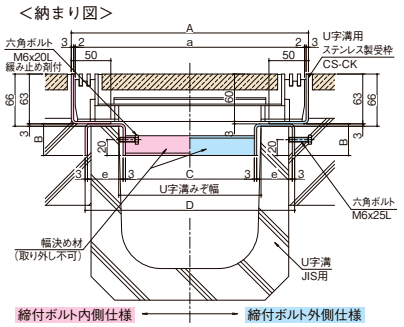

エコノミータイプ　パッキン付

T-14　T-2　歩道用

CS-CKP

(STF・STUF・TLF(W)用)

CAD　仕様変更

＜納まり図＞

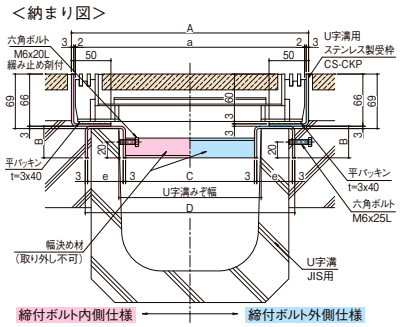

■製品情報

●U字溝に取付けることにより、カラー舗装用蓋を使用することができます。
●受枠長さは2mを標準とします。
●受枠とパッキンは別送となります。
現場にて受枠に貼り付けてご使用ください。(CS-CKP)
●締付けボルト内側仕様はボルトに緩み止め剤が塗布されています。

⚠注意事項

●通常は車が乗らない場所でご使用ください。
●幅決め材は取外し不可です。
●U字溝上部と受枠下部のすきまはコンクリート等でうめてください。
●六角ボルトはコンクリート等で確実に固定してください。

例 **CS-CKP-※※ R**

Pあり：パッキン付
U字溝サイズ
Rあり：締付ボルト内側タイプ
Rなし：締付ボルト外側タイプ

＜平面図＞

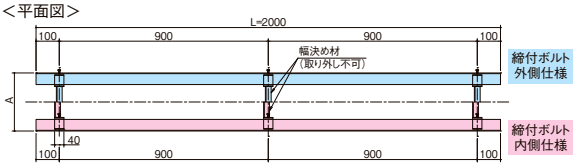

〈単位：mm〉

U字溝幅	A	a	D	C	e	B	質量(kg/セット)	締付ボルト外側仕様 型式記号	締付ボルト外側仕様 価格(円/両1m)	締付ボルト内側仕様 型式記号	締付ボルト内側仕様 価格(円/両1m)	適用製品 歩道用	適用製品 T-2	適用製品 T-14
150	250	240	235	133	45	40	11.3	**CS-CK-15**	**24,200**	**CS-CK-15R**	**24,500**	STF-1-15、STUF-1-15	STF-2-15、TLF(W)-1S-15	STF-14-15U、TLF(W)-DS-15
180	300	290	265	163	45	40	11.4	**CS-CK-18**	**24,400**	**CS-CK-18R**	**24,600**	STF-1-20、STUF-1-20	STF-2-20、TLF(W)-1S-20	STF-14-20U、TLF(W)-DS-20
240	350	340	355	223	60	50	11.7	**CS-CK-24**	**24,800**	**CS-CK-24R**	**25,100**	STF-1-25、STUF-1-25	STF-2-25U、TLF(W)-1S-25	STF-14-25U、TLF(W)-DS-25
300	400	390	415	277	63	60	11.9	**CS-CK-30**	**25,300**	**CS-CK-30R**	**25,600**	STF-1-30、STUF-1-30	STF-2-30U、TLF(W)-1S-30	STF-14-30U、TLF(W)-DS-30
150	250	240	235	133	45	40	12.1	**CS-CKP-15**	**28,100**	**CS-CKP-15R**	**28,300**	STF-1-15、STUF-1-15	STF-2-15、TLF(W)-1S-15	STF-14-15U、TLF(W)-DS-15
180	300	290	265	163	45	40	12.2	**CS-CKP-18**	**28,200**	**CS-CKP-18R**	**28,600**	STF-1-20、STUF-1-20	STF-2-20、TLF(W)-1S-20	STF-14-20U、TLF(W)-DS-20
240	350	340	355	223	60	50	12.5	**CS-CKP-24**	**28,700**	**CS-CKP-24R**	**28,900**	STF-1-25、STUF-1-25	STF-2-25U、TLF(W)-1S-25	STF-14-25U、TLF(W)-DS-25
300	400	390	415	277	63	60	12.7	**CS-CKP-30**	**29,200**	**CS-CKP-30R**	**29,400**	STF-1-30、STUF-1-30	STF-2-30U、TLF(W)-1S-30	STF-14-30U、TLF(W)-DS-30

※赤字部はＵ字溝用受枠専用溝蓋です。標準品（末尾"U"無）はＵ字溝用受枠 に納めることが出来ませんのでご注文の際はご注意ください。

エコノミータイプ　パッキンなし　ボルト固定式用

T-14　T-2　歩道用

CS-CKB

(STFB用)

新製品

＜納まり図＞

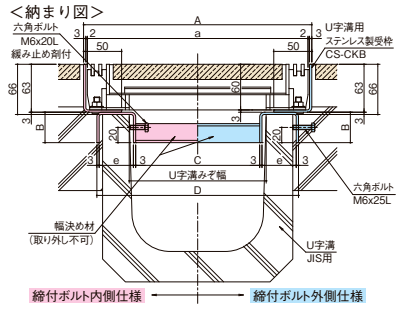

エコノミータイプ　パッキン付　ボルト固定式用

T-14　T-2　歩道用

CS-CKPB

(STFB用)

新製品

＜納まり図＞

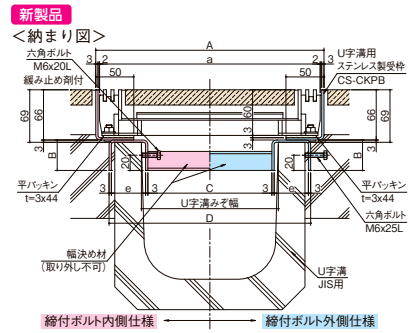

■製品情報

●U字溝に取付けることにより、カラー舗装用蓋を使用することができます。
●受枠長さは1.8mを標準とします。
●受枠とパッキンは別送となります。
現場にて受枠に貼り付けてご使用ください。(CS-CKPB)
●締付けボルト内側仕様はボルトに緩み止め剤が塗布されています。

⚠注意事項

●通常は車が乗らない場所でご使用ください。
●幅決め材は取外し不可です。
●U字溝上部と受枠下部のすきまはコンクリート等でうめてください。
●六角ボルトはコンクリート等で確実に固定してください。

例 **CS-CKPB-※※ R**

Pあり：パッキン付
U字溝サイズ
Rあり：締付ボルト内側タイプ
Rなし：締付ボルト外側タイプ

＜平面図＞

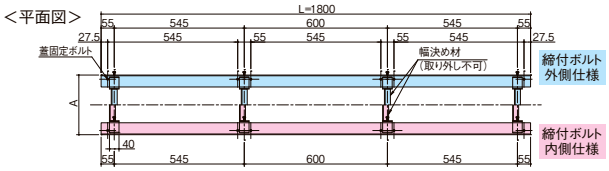

＜蓋固定部断面詳細＞

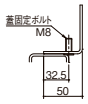

CS-CKB

＜蓋固定部断面詳細＞

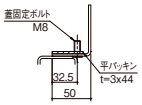

CS-CKPB

〈単位：mm〉

U字溝幅	A	a	D	C	e	B	質量(kg/セット)	締付ボルト外側仕様 型式記号	締付ボルト外側仕様 価格(円/両1m)	締付ボルト内側仕様 型式記号	締付ボルト内側仕様 価格(円/両1m)	適用製品 歩道用	適用製品 T-2	適用製品 T-14
150	250	240	235	133	45	40	10.5	**CS-CKB-15**	**32,700**	**CS-CKB-15R**	**33,000**	STFB-1-15	STFB-2-15	STFB-14-15U
180	300	290	265	163	45	40	10.6	**CS-CKB-18**	**32,900**	**CS-CKB-18R**	**33,100**	STFB-1-20	STFB-2-20	STFB-14-20U
240	350	340	355	223	60	50	11.0	**CS-CKB-24**	**33,300**	**CS-CKB-24R**	**33,600**	STFB-1-25	STFB-2-25U	STFB-14-25U
300	400	390	415	277	63	60	11.4	**CS-CKB-30**	**33,800**	**CS-CKB-30R**	**34,100**	STFB-1-30	STFB-2-30U	STFB-14-30U
150	250	240	235	133	45	40	11.3	**CS-CKPB-15**	**34,700**	**CS-CKPB-15R**	**34,900**	STFB-1-15	STFB-2-15	STFB-14-15U
180	300	290	265	163	45	40	11.4	**CS-CKPB-18**	**34,800**	**CS-CKPB-18R**	**35,200**	STFB-1-20	STFB-2-20	STFB-14-20U
240	350	340	355	223	60	50	11.8	**CS-CKPB-24**	**35,300**	**CS-CKPB-24R**	**35,500**	STFB-1-25	STFB-2-25U	STFB-14-25U
300	400	390	415	277	63	60	12.1	**CS-CKPB-30**	**35,800**	**CS-CKPB-30R**	**36,000**	STFB-1-30	STFB-2-30U	STFB-14-30U

※赤字部はＵ字溝用受枠専用溝蓋です。標準品（末尾"U"無）はＵ字溝用受枠 に納めることが出来ませんのでご注文の際はご注意ください。

●掲載価格には、消費税が含まれておりません。

エコノミータイプ　パッキンなし

T-2　歩道用

GL-CT
(TF用)

＜納まり図＞

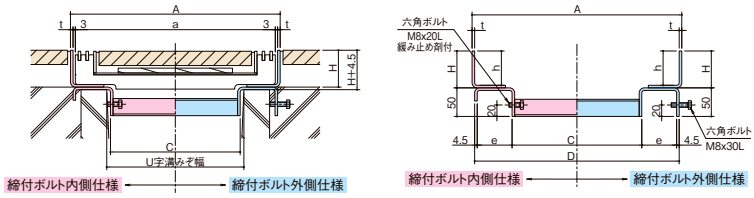

＜平面図＞

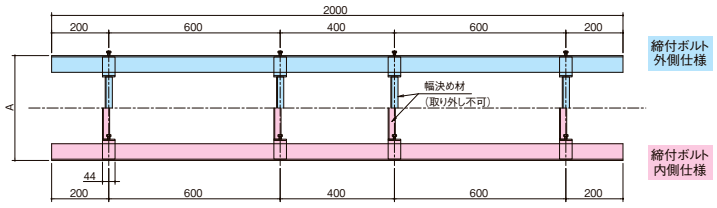

■製品情報
- ●U字溝に取付けることにより、カラー舗装用蓋を使用することができます。
- ●受枠長さは2mを標準とします。
- ●幅決めアングルは取外し不可です。
- ●締付けボルト内側仕様はボルトに緩み止め剤が塗布されています。

⚠施工上の注意
U字溝上部と受枠下部のすきまはコンクリート等でうめてください。
六角ボルトはコンクリート等で確実に固定してください。

■注文情報
- ●錆止め塗装仕上と溶融亜鉛めっき仕上(ボルト:電気めっき)を用意しています。
  ご注文の際は仕上方法をご指示ください。

例 **GL-CT-※※ R**
- U字溝サイズ
- Rあり:締付ボルト内側タイプ
- Rなし:締付ボルト外側タイプ

〈単位：mm〉

U字溝溝幅	寸法 a	A	D	C	e	h	H	t	質量(kg/セット)	締付ボルト外側仕様 型式記号	価格(円/両1m) 錆止め塗装	溶融亜鉛めっき	締付ボルト内側仕様 型式記号	価格(円/両1m) 錆止め塗装	溶融亜鉛めっき	適用製品 歩道用	T-2
150	252	267	238	139	45	60	64.5	4.5	19.4	**GL-CT15**	**17,400**	**21,400**	**GL-CT15R**	**17,800**	**21,800**	TF-1-15	TF-2-15
180	302	317	268	169	45	60	64.5	4.5	19.6	**GL-CT18**	**18,000**	**22,000**	**GL-CT18R**	**18,400**	**22,400**	TF-1-20	TF-2-20
240	352	367	358	227	61	60	64.5	4.5	20.2	**GL-CT24**	**18,400**	**22,400**	**GL-CT24R**	**18,800**	**22,800**	TF-1-25	TF-2-25U
300	402	417	418	287	61	60	64.5	4.5	20.6	**GL-CT30**	**18,800**	**24,400**	**GL-CT30R**	**19,200**	**24,800**	TF-1-30	TF-2-30U

※赤字部はＵ字溝用受枠専用溝蓋です。標準品（末尾"U"無）はＵ字溝用受枠 に納めることが出来ませんのでご注文の際はご注意ください。

パッキンなし

T-14　T-2　歩道用

GLU-NT
(TF用)

＜納まり図＞

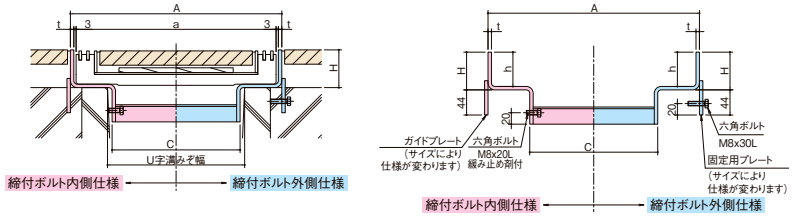

＜平面図＞

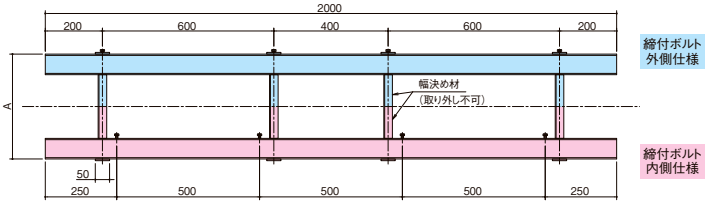

■製品情報
- ●U字溝に取付けることにより、カラー舗装用蓋を使用することができます。
- ●受枠長さは2mを標準とします。
- ●幅決めアングルは取外し不可です。
- ●締付けボルト内側仕様はボルトに緩み止め剤が塗布されています。

⚠施工上の注意
六角ボルト及び固定用プレート部をコンクリート等で確実に固定してください。

■注文情報
- ●錆止め塗装仕上と溶融亜鉛めっき仕上(ボルト:電気めっき)を用意しています。
  ご注文の際は仕上方法をご指示ください。

例 **GLU-NT-※※ R**
- U字溝サイズ
- Rあり:締付ボルト内側タイプ
- Rなし:締付ボルト外側タイプ

〈単位：mm〉

U字溝溝幅	寸法 a	A	C	h	H	t	質量(kg/セット)	締付ボルト外側仕様 型式記号	価格(円/両1m) 錆止め塗装	溶融亜鉛めっき	締付ボルト内側仕様 型式記号	価格(円/両1m) 錆止め塗装	溶融亜鉛めっき	適用製品 歩道用	T-2	T-14
150	252	270	139	60	66	6	35.0	**GLU-NT15**	**29,500**	**39,800**	**GLU-NT15R**	**31,000**	**41,200**	TF-1-15	TF-2-15	TF-14-15U
180	252	270	166	60	66	6	32.4	**GLU-NT18**	**29,500**	**39,800**	**GLU-NT18R**	**31,000**	**41,200**	TF-1-15	TF-2-15	TF-14-15
240	352	370	224	60	66	6	39.8	**GLU-NT24**	**30,400**	**41,500**	**GLU-NT24R**	**31,700**	**42,800**	TF-1-25	TF-2-25U	TF-14-25U
300	402	420	278	60	66	6	40.6	**GLU-NT30**	**30,600**	**42,000**	**GLU-NT30R**	**31,900**	**43,400**	TF-1-30	TF-2-30U	TF-14-30U

※赤字部はＵ字溝用受枠専用溝蓋です。標準品（末尾"U"無）はＵ字溝用受枠 に納めることが出来ませんのでご注文の際はご注意ください。

New!

詳細情報

●掲載価格には、消費税が含まれておりません。

インターロッキングブロック用溝蓋用　U字溝用受枠

エコノミータイプ　パッキン付

T-14　T-2　歩道用

CS-CIP95

(SIF用)

CAD　仕様変更

＜納まり図＞

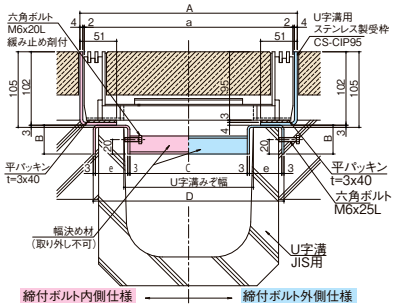

歩道用

CS-CIP97

(SIUF用)

仕様変更

＜納まり図＞

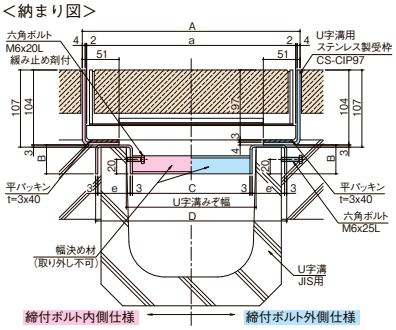

＜平面図＞

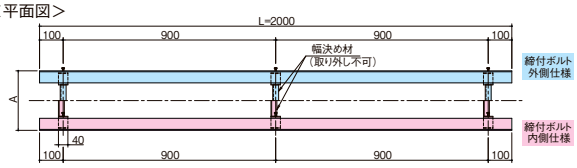

■製品情報

- ●U字溝に取付けることにより、インターロッキング用蓋を使用することができます。
- ●受枠長さは2mを標準とします。
- ●受枠とパッキンは別送となります。
  現場にて受枠に貼り付けてご使用ください。
- ●締付けボルト内側仕様はボルトに緩み止め剤が塗布されています。

⚠注意事項

- **●通常は車が乗らない場所でご使用ください。**
- **●幅決め材は取外し不可です。**
- **●U字溝上部と受枠下部のすきまはコンクリート等でうめてください。**
- **●六角ボルトはコンクリート等で確実に固定してください。**

例 **CS-CIP95-※※R**

- 95：蓋高さ95mm
- 97：蓋高さ97mm
- U字溝サイズ
- Rあり：締付ボルト内側タイプ
- Rなし：締付ボルト外側タイプ

〈単位：mm〉

U字溝溝幅	A	a	D	C	e	B	質量(kg/セット)	締付ボルト外側仕様		締付ボルト内側仕様		適用製品		
								型式記号	価格(円/両1m)	型式記号	価格(円/両1m)	歩道用	T-2	T-14
150	252	240	235	133	45	40	20.2	**CS-CIP95-15**	**44,300**	**CS-CIP95-15R**	**44,500**	SIF-1-15	SIF-2-15	SIF-14-15U
180	302	290	265	163	45	40	20.3	**CS-CIP95-18**	**44,600**	**CS-CIP95-18R**	**45,000**	SIF-1-20	SIF-2-20	SIF-14-20U
240	352	340	355	223	60	50	20.6	**CS-CIP95-24**	**45,000**	**CS-CIP95-24R**	**45,200**	SIF-1-25	SIF-2-25U	SIF-14-25U
300	402	390	415	277	63	60	20.9	**CS-CIP95-30**	**45,500**	**CS-CIP95-30R**	**45,700**	SIF-1-30	SIF-2-30U	SIF-14-30U
150	252	240	235	133	45	40	20.5	**CS-CIP97-15**	**44,300**	**CS-CIP97-15R**	**44,500**	SIUF-1-15	—	—
180	302	290	265	163	45	40	20.6	**CS-CIP97-18**	**44,600**	**CS-CIP97-18R**	**45,000**	SIUF-1-20	—	—
240	352	340	355	223	60	50	20.9	**CS-CIP97-24**	**45,000**	**CS-CIP97-24R**	**45,200**	SIUF-1-25	—	—
300	402	390	415	277	63	60	21.1	**CS-CIP97-30**	**45,500**	**CS-CIP97-30R**	**45,700**	SIUF-1-30	—	—

※赤字部はＵ字溝用受枠専用溝蓋です。標準品（末尾"U"無）はＵ字溝用受枠に納めることが出来ませんのでご注文の際はご注意ください。

エコノミータイプ　パッキン付　ボルト固定式用

T-14　T-2　歩道用

CS-CIPB95

(SIFB用)

新製品

＜納まり図＞

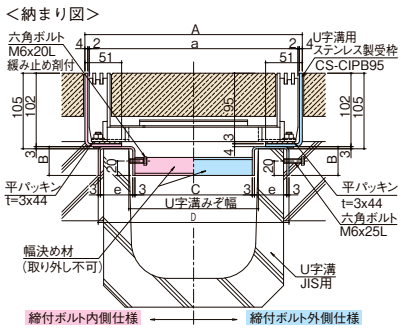

＜平面図＞

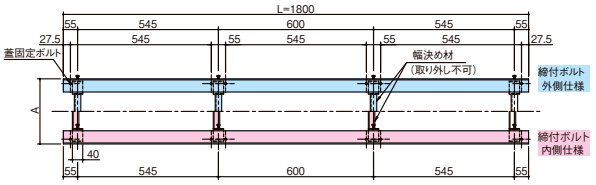

＜蓋固定部断面詳細＞

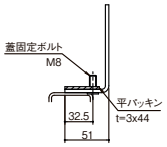

■製品情報

- ●U字溝に取付けることにより、インターロッキング用蓋を使用することができます。
- ●受枠長さは1.8mを標準とします。
- ●受枠とパッキンは別送となります。
  現場にて受枠に貼り付けてご使用ください。
- ●締付けボルト内側仕様はボルトに緩み止め剤が塗布されています。

⚠注意事項

- **●通常は車が乗らない場所でご使用ください。**
- **●幅決め材は取外し不可です。**
- **●U字溝上部と受枠下部のすきまはコンクリート等でうめてください。**
- **●六角ボルトはコンクリート等で確実に固定してください。**

例 **CS-CIPB95-※※R**

- 95：蓋高さ95mm
- U字溝サイズ
- Rあり：締付ボルト内側タイプ
- Rなし：締付ボルト外側タイプ

〈単位：mm〉

U字溝溝幅	A	a	D	C	e	B	質量(kg/セット)	締付ボルト外側仕様		締付ボルト内側仕様		適用製品		
								型式記号	価格(円/両1m)	型式記号	価格(円/両1m)	歩道用	T-2	T-14
150	252	240	235	133	45	40	18.6	**CS-CIPB95-15**	**50,400**	**CS-CIPB95-15R**	**50,600**	SIFB-1-15	SIFB-2-15	SIFB-14-15U
180	302	290	265	163	45	40	18.7	**CS-CIPB95-18**	**50,700**	**CS-CIPB95-18R**	**51,100**	SIFB-1-20	SIFB-2-20	SIFB-14-20U
240	352	340	355	223	60	50	19.1	**CS-CIPB95-24**	**51,100**	**CS-CIPB95-24R**	**51,300**	SIFB-1-25	SIFB-2-25U	SIFB-14-25U
300	402	390	415	277	63	60	19.4	**CS-CIPB95-30**	**51,600**	**CS-CIPB95-30R**	**51,800**	SIFB-1-30	SIFB-2-30U	SIFB-14-30U

※赤字部はＵ字溝用受枠専用溝蓋です。標準品（末尾"U"無）はＵ字溝用受枠に納めることが出来ませんのでご注文の際はご注意ください。

詳細情報

●掲載価格には、消費税が含まれておりません。

インターロッキングブロック用溝蓋用　U字溝用受枠

エコノミータイプ　パッキンなし

T-2　歩道用

GL-CI
(IF用)

＜納まり図＞

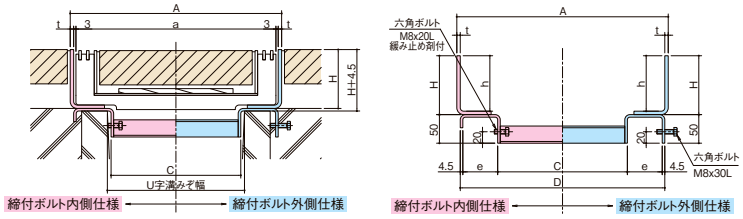

＜平面図＞

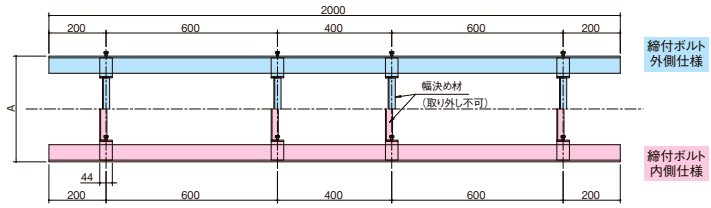

■製品情報
- ●U字溝に取付けることにより、インターロッキング用蓋を使用することができます。
- ●受枠長さは2mを標準とします。
- ●幅決めアングルは取外し不可です。
- ●捨桟は取外してご使用ください。
- ●締付けボルト内側仕様はボルトに緩み止め剤が塗布されています。

⚠施工上の注意
U字溝上部と受枠下部のすきまはコンクリート等でうめてください。
六角ボルトはコンクリート等で確実に固定してください。

■注文情報
- ●錆止め塗装仕上と溶融亜鉛めっき仕上（ボルト：電気めっき）を用意しています。
- ご注文の際は仕上方法をご指示ください。

例 **GL-CI-※※ R**
- U字溝サイズ
- Rあり：締付ボルト内側タイプ
- Rなし：締付ボルト外側タイプ

〈単位：mm〉

U字溝溝幅	寸法 a	A	D	C	e	h	H	t	質量(kg/セット)	締付ボルト外側仕様 型式記号	価格(円/両1m) 錆止め塗装	溶融亜鉛めっき	締付ボルト内側仕様 型式記号	価格(円/両1m) 錆止め塗装	溶融亜鉛めっき	適用製品 歩道用	T-2
150	252	270	238	139	45	97	103	6	33.0	**GL-CI15**	**20,800**	**26,400**	**GL-CI15R**	**21,200**	**26,800**	IF-1-15	IF-2-15
180	302	320	268	169	45	97	103	6	33.2	**GL-CI18**	**21,400**	**27,000**	**GL-CI18R**	**21,800**	**27,400**	IF-1-20	IF-2-20
240	352	370	358	227	61	97	103	6	33.8	**GL-CI24**	**22,000**	**27,800**	**GL-CI24R**	**22,400**	**28,200**	IF-1-25	IF-2-25U
300	402	420	418	287	61	97	103	6	34.2	**GL-CI30**	**22,400**	**28,400**	**GL-CI30R**	**22,800**	**28,800**	IF-1-30	IF-2-30U

※赤字部はＵ字溝用受枠専用溝蓋です。標準品（末尾"U"無）はＵ字溝用受枠 に納めることが出来ませんのでご注文の際はご注意ください。

パッキンなし

T-14　T-2　歩道用

GLU-NI
(IF用)

＜納まり図＞

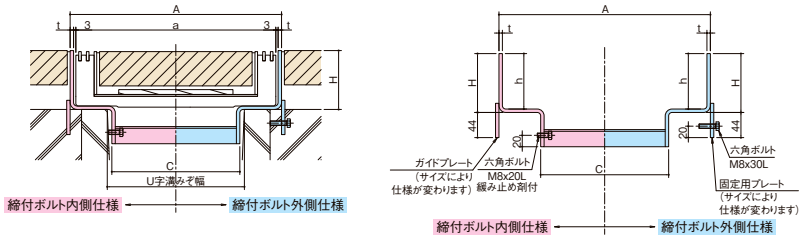

＜平面図＞

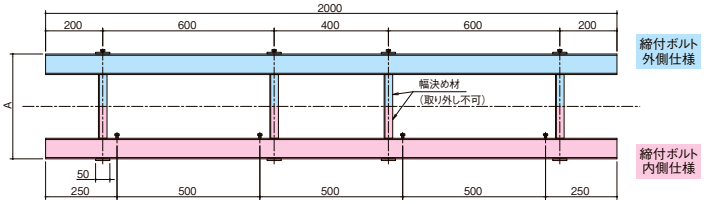

■製品情報
- ●U字溝に取付けることにより、インターロッキング用蓋を使用することができます。
- ●受枠長さは2mを標準とします。
- ●幅決めアングルは取外し不可です。
- ●捨桟は取外してご使用ください。
- ●締付けボルト内側仕様はボルトに緩み止め剤が塗布されています。

⚠施工上の注意
六角ボルト及び固定用プレート部をコンクリート等で確実に固定してください。

■注文情報
- ●錆止め塗装仕上と溶融亜鉛めっき仕上（ボルト：電気めっき）を用意しています。
- ご注文の際は仕上方法をご指示ください。

例 **GLU-NI-※※ R**
- U字溝サイズ
- Rあり：締付ボルト内側タイプ
- Rなし：締付ボルト外側タイプ

〈単位：mm〉

U字溝溝幅	寸法 a	A	C	h	H	t	質量(kg/セット)	締付ボルト外側仕様 型式記号	価格(円/両1m) 錆止め塗装	溶融亜鉛めっき	締付ボルト内側仕様 型式記号	価格(円/両1m) 錆止め塗装	溶融亜鉛めっき	適用製品 歩道用	T-2	T-14
150	252	270	139	97	103	6	43.4	**GLU-NI15**	**34,300**	**46,100**	**GLU-NI15R**	**35,600**	**47,500**	IF-1-15	IF-2-15	IF-14-15U
180	252	270	166	97	103	6	40.8	**GLU-NI18**	**34,300**	**46,100**	**GLU-NI18R**	**35,600**	**47,500**	IF-1-15	IF-2-15	IF-14-15
240	352	370	224	97	103	6	48.6	**GLU-NI24**	**35,500**	**48,400**	**GLU-NI24R**	**37,000**	**49,800**	IF-1-25	IF-2-25U	IF-14-25U
300	402	420	278	97	103	6	49.8	**GLU-NI30**	**36,000**	**49,100**	**GLU-NI30R**	**37,300**	**50,500**	IF-1-30	IF-2-30U	IF-14-30U

※赤字部はＵ字溝用受枠専用溝蓋です。標準品（末尾"U"無）はＵ字溝用受枠 に納めることが出来ませんのでご注文の際はご注意ください。

●掲載価格には、消費税が含まれておりません。

ルーフドレン
フロアーハッチ
ピット金物グレーントラフ
玄関マット
ルーバー
FRPグレーチング
F-BOX
エキスパンションジョイント
排水トラップ
排水金具通気金具
グリーストラップ
バルブボックス
鋳鉄製格子蓋
マンホールカバー
化粧鉄蓋
外構関連製品
ツリーフレンド
車止め
アーバンスリット
カラー舗装用溝蓋
ステンレスグレーチング
スチールグレーチング
アラカルト

施工例写真

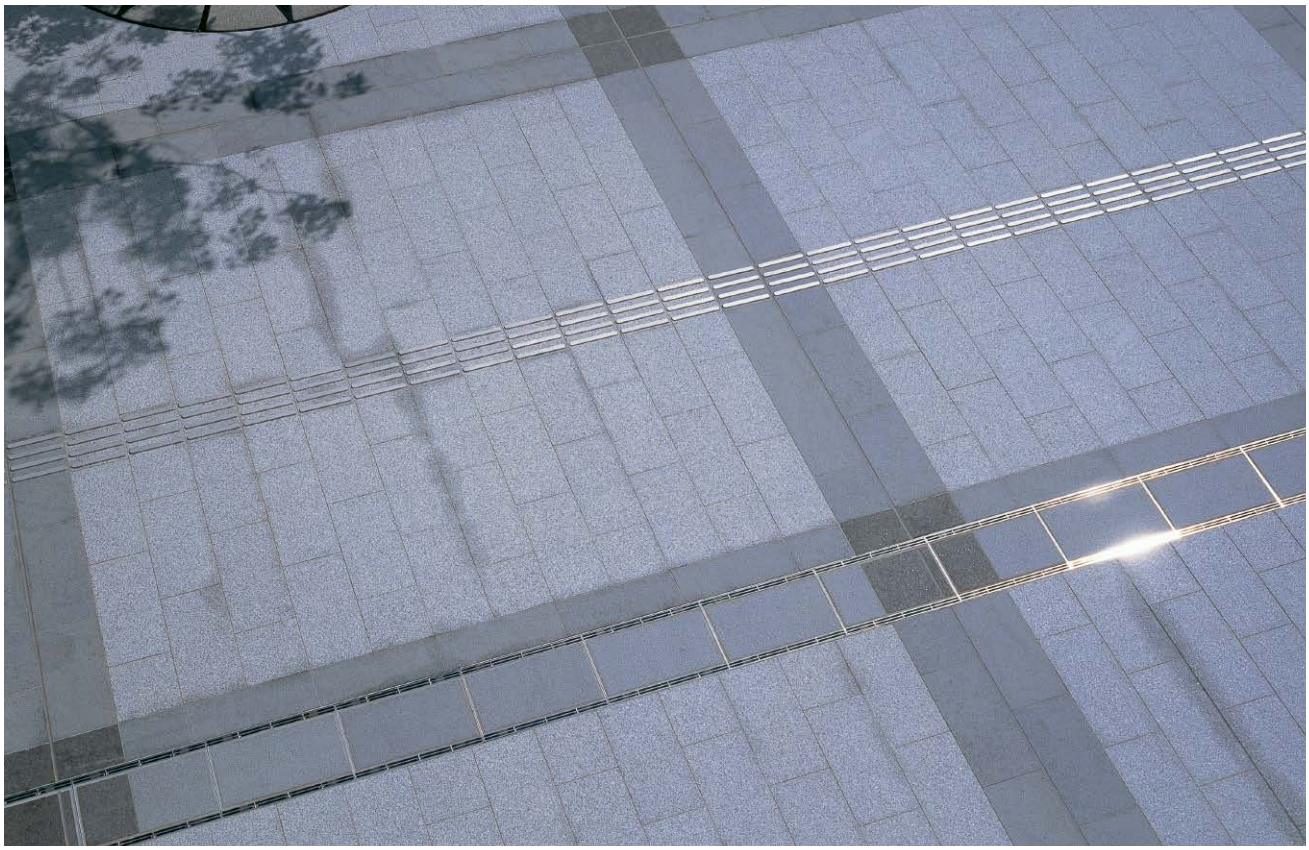

TLW-1S

STF-2

STUF

施工事例