ステンレスグレーチング
Stainless Grating

ルーフドレン
フロアーハッチ
ピット金物 グレーントラフ
玄関マット
ルーバー
FRPグレーチング
F-BOX
エキスパンションジョイント
排水トラップ
排水金具 通気金具
グリーストラップ
バルブボックス
鋳鉄製格子蓋
マンホールカバー
化粧鉄蓋
外構関連製品
ツリーフレンド
車止め
アーバンスリット
カラー舗装用溝蓋
ステンレスグレーチング
スチールグレーチング
アラカルト

サビに強い美しいフォルムで景観を創造

サビに強く、美しいステンレスグレーチングは建物の美観や周囲の景観をいっそう引立たせます。
庭園の緑や花、照明設備等エクステリア周りの排水溝蓋としてもフィットします。　★溝蓋として使用してください。

公共建築協会評価対象製品

弊社型式記号後に公共マークが表示されている製品は社団法人公共建築協会の「建築材料・設備器材など品質性能評価事業」において評価委員会が定めた品質性能が確保されていることを証明します。

各部の名称

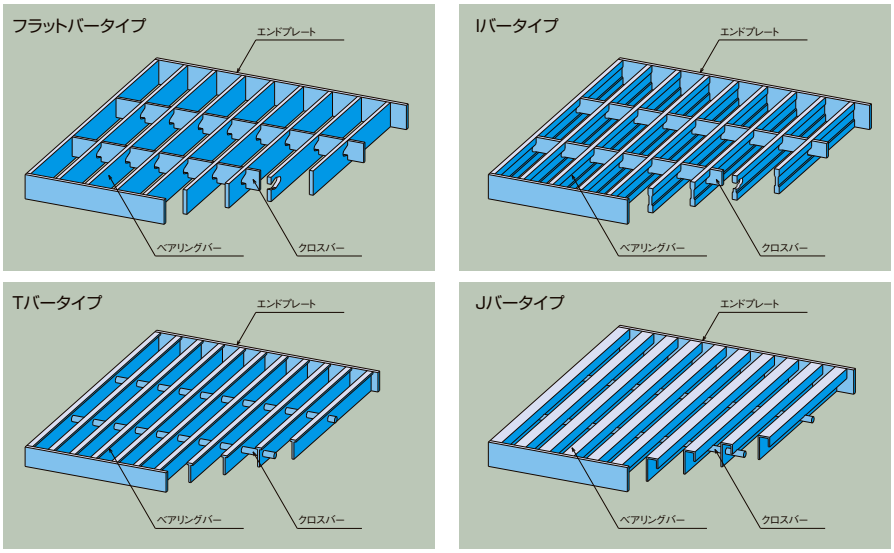

選定基準

敷設場所、用途、通行車両の総質量による適用荷重、条件に合わせて製品をお選びください。
型式別選定（設計）基準以外でご使用の場合は、弊社にお問い合わせください。
（例）・桝蓋で側溝使用、側溝で常時車が通行する場所。
　　・フォークリフト、台車等が通行する場合。
ご使用にあたっては、P542「使用上の注意」を必ずご確認ください。

設計基準

使用区分	適用荷重		進行方向	衝撃係数	支間距離	許容応力 (N/mm²)
一般溝用	T-20	Gタイプ	横断溝	0.4	溝幅	約 180
		一般タイプ				
	T-14	一般タイプ				
	T-6					
	T-2					
	T-20	Gタイプ	側溝	0	溝幅	約 180
		一般タイプ				
	T-14	一般タイプ				
	T-6					
	T-2					
集水桝用	T-20	一般タイプ	横断溝	0	溝幅	約 180
	T-14					
	T-6					
	T-2					
U字溝用	T-14	Gタイプ	側溝	0	溝幅	約 180
	T-14	一般タイプ				
	T-6					
	T-2					
歩道用	5.0KN/m²	–	–	0	溝幅	約 180

強度区分

Gタイプ
公道を除く、駐車場や工場・敷地内の道路で車両が通るところに使用できます。溶接強度を上げたタイプです。
〔例〕駐車場、工場・敷地内道路

一般タイプ
公道を除く、工場・敷地内及び建物の内外の車両の通行が少なく、通常は緊急車両を除く大型車両が通行しない場所で使用してください。
〔例〕建物廻り歩道、建屋内道路

⚠注意
公道及び工場・事務所出入口等で、車両が頻繁に通行する場所やフォークリフトなどの特殊車両が通行する場所は別途ご相談ください。
〔例〕市場、清掃工場、倉庫

主要部材の形状とその組合せ

■フラットバー

〈単位：mm〉

	呼称	F-315	F-320	F-415	F-420	F-425	F-432	F-438	F-450	F460
ベアリングバー	形状寸法	3 / 15	3 / 20	4 / 15	4 / 20	4 / 25	4 / 32	4 / 38	4 / 50	4 / 60
	ピッチ	11.5・14・20.7・28.3		10・13・15・22・30（重荷重用30のみ）						
	断面係数（cm³）	0.113	0.20	0.15	0.267	0.417	0.683	0.962	1.667	2.40
クロスバー	形状寸法	φ6		3 / 10	3 / 15	3 / 15		3 / 20		
エンドプレート	形状寸法	3 / 15	3 / 20	4(3) / 15	4(3) / 20	4 / 25	4 / 32	4 / 38	4 / 50	4 / 60
U字溝用アングル	形状寸法			30 / 30 / 3		40(50) / 40(50) / 4(5)				

■Tバー・Jバー

〈単位：mm〉

	呼称	T-6×15	T-6×20	T-8×15	T-8×20	J-12×15	J-12×20	J-12×25	J-12×32
ベアリングバー	形状寸法	6 / 15 / 2	6 / 20 / 2	8 / 15 / 2	8 / 20 / 2	12 / 15 / 1.5	12 / 20 / 2	12 / 25 / 2	12 / 32 / 2
	ピッチ	15・22				19・25			
	断面係数（cm³）	0.092	0.162	0.098	0.172	0.09	0.185	0.297	0.484
クロスバー	形状寸法	φ6				φ6			
エンドプレート	形状寸法	3 / 15	3 / 20	3 / 15	3 / 20	4 / 15	4 / 20	4 / 25	4 / 32

■Iバー　Gタイプ　V型模様

〈単位：mm〉

	呼称	VI-50	VI-55
ベアリングバー	形状寸法	6.5 / 50	6.5 / 55
	ピッチ	30	
	断面係数（cm³）	2.528	3.027
クロスバー	形状寸法	4 / 25	
エンドプレート	形状寸法	4 / 45	4 / 50

■Iバー・フラットバー　V型模様

〈単位：mm〉

	呼称	VF-520	VI-525	VI-532	VI-538	VI-545	VI-550
ベアリングバー	形状寸法	5 / 20	5 / 25	5 / 32	5 / 38	5 / 45	5 / 50
	ピッチ	15・22・30					
	断面係数（cm³）	0.333	0.475	0.782	1.16	1.585	1.921
クロスバー	形状寸法	4 / 15			4 / 20		
エンドプレート	形状寸法	4 / 20	4 / 25	4 / 32	4 / 38		4 / 50
U字溝用アングル	寸法	L-30×30×3		L-40×40×4			

■Iバー・フラットバー　標　準

〈単位：mm〉

	呼称	F-520	I-525	I-532	I-538	I-545	I-550
ベアリングバー	形状寸法	5 / 20	5 / 25	5 / 32	5 / 38	5 / 45	5 / 50
	ピッチ	15・22・30					
	断面係数（cm³）	0.333	0.475	0.782	1.16	1.585	1.921
クロスバー	形状寸法	4 / 15			4 / 20		
エンドプレート	形状寸法	4 / 20	4 / 25	4 / 32	4 / 38		4 / 50
U字溝用アングル	寸法	L-30×30×3		L-40×40×4			

ルーフドレン
フロアーハッチ
ピット金物 クリーントラフ
玄関マット
ルーバー
FRPグレーチング
F-BOX
エキスパンションジョイント
排水トラップ
排水金具 通気金具
グリーストラップ
バルブボックス
鋳鉄製格子蓋
マンホールカバー
化粧鉄蓋
外構関連製品
ツリーフレンド
車止め
アーバンスリット
カラー舗装用溝蓋
ステンレスグレーチング
スチールグレーチング
アラカルト

製品体系表

一般溝用

一般荷重用 T20 T14 T6 T2 歩

フラットバー

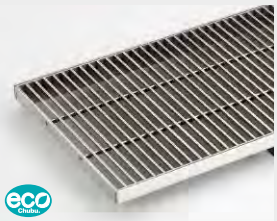

EP プレーン
EX ローレット加工
P502

CSB プレーン
CSNB ローレット加工
P508

CSBB プレーン
CSNBB ローレット加工
P514

Iバー

SIB プレーン
SVB V型模様
P510

SIBB プレーン
SVBB V型模様
P516

歩道用 歩

Tバー

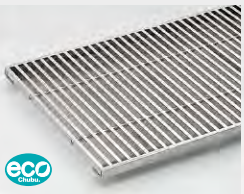

ETP プレーン
ETX ローレット加工
ETW 凹凸加工
P504

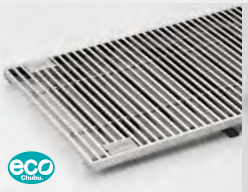

ETP-B プレーン
ETX-B ローレット加工
ETW-B 凹凸加工
P506

Jバー

JP プレーン
JW 凹凸加工
JQ ハイグリップ加工
P512

JP-B プレーン
JW-B 凹凸加工
JQ-B ハイグリップ加工
P513

CSNBB20-1.5K
エレベーター出入口用
P531

重荷重用 T20 Gタイプ

フラットバー

CSB-G プレーン
CSNB-G ローレット加工
P529

CSBB-G プレーン
CSNBB-G ローレット加工
P530

Iバー

SVG V型模様
P529

SVGB V型模様
P530

T20 総質量20,000kgまでの車両通行が可能。
T14 総質量14,000kgまでの車両通行が可能。
T6 総質量6,000kgまでの車両通行が可能。
T2 総質量2,000kgまでの車両通行が可能。
歩 5.0KN/m²までの荷重に適用。

		集水桝用		U字溝用
一般荷重用 T20 T14 T6 T2 歩	フラットバー	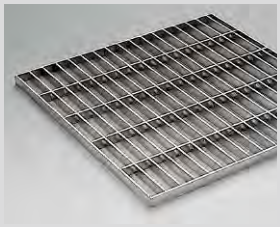 CSM プレーン CSNM ローレット加工 P518	 CSMB プレーン CSNMB ローレット加工 P520	 CSU プレーン CSNU ローレット加工 P526
	Tバー			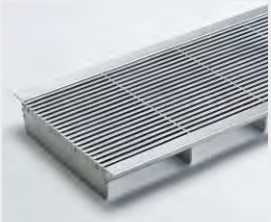 PXU ローレット加工 P524
	Iバー	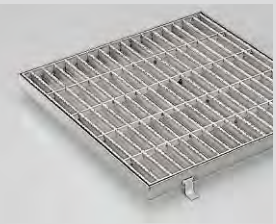 SIK プレーン SVK V型模様 P522		 SIU プレーン SVU V型模様 P528
歩道用 歩	フラットバー			
重荷重用 T14 Gタイプ	フラットバー			 CSU-G プレーン P531
	Iバー			

一般溝　ecoタイプ　横断溝・側溝用ステンレスグレーチング

フラットバー

EP プレーン
公共 CAD

EX ローレット加工
公共 CAD

EP

EX

写真はEPです。

■ベアリングバー断面図

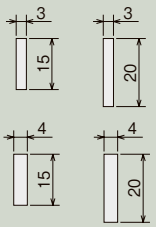

■ベアリングバーピッチ

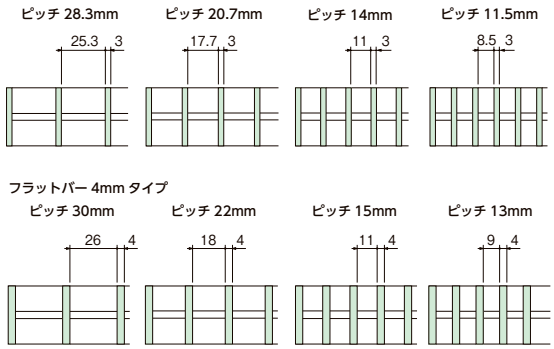

■製品情報
- ●主部材の種類は15・20です。
- ●EXはベアリングバーの表面にすべりにくいローレット加工が施してあります。
- ●ベアリングバーピッチは28.3・20.7・14・11.5・30・22・15・13mmです。
- ●ベアリングバーピッチ11.5mm・13mmタイプは幅寸法(b)が992mmです。

oct-Gs「GRスクリーン」

SGRS・ZGRS
P634

■注文情報
- ●特注寸法の場合

溝蓋

長さ(a)100mm以上250mm以下の場合、幅(b)200mm以上1200mm以下、
長さ(a)250mmを超え350mm以下の場合、幅(b)は(a-50) mm以上1200mm以下で対応致します。

桝蓋

長さ(a)100mm以上250mm以下の場合、幅(b)200mm以上550mm以下、
長さ(a)250mmを超え550mm以下の場合、幅(b)は(a-50) mm以上550mm以下で対応致します。

- ●受枠のコーナー加工は**1,800**円です。

■フラットバー3mmタイプ

〈単位：mm〉

溝幅	呼称	グレーチング 幅(b)	長さ(a)	高さ(h)	ピッチ28.3mm 質量(kg/枚)	適用荷重(横断溝/側溝)	価格(円/枚) EP	価格(円/枚) EX	ピッチ20.7mm 質量(kg/枚)	適用荷重(横断溝/側溝)	価格(円/枚) EP	価格(円/枚) EX	適用受枠 型式記号	適用受枠 価格(円/両1m)
100	**315-10**	994	150	15	2.7	歩道用	**13,800**	**15,000**	3.3	歩道用	**17,200**	**18,800**	ST-1-15M	**9,200**
	320-10			20	3.5	歩道用	**17,000**	**19,900**	4.4	歩道用	**21,300**	**25,300**	ST-1-20M	**9,400**
150	**315-15**		200	15	3.3	歩道用	**16,300**	**18,900**	4.2	歩道用	**21,100**	**23,900**	ST-1-15M	**9,200**
	320-15			20	4.4	歩道用	**22,000**	**24,700**	5.6	歩道用	**26,800**	**31,600**	ST-1-20M	**9,400**
200	**315-20**		250	15	4.0	歩道用	**20,700**	**23,400**	5.2	歩道用	**26,300**	**30,000**	ST-1-15M	**9,200**
	320-20			20	5.3	歩道用	**26,300**	**31,500**	6.8	歩道用	**34,700**	**39,700**	ST-1-20M	**9,400**
250	**315-25**		300	15	4.7	歩道用	**24,100**	**27,200**	6.0	歩道用	**30,900**	**34,900**	ST-1-15M	**9,200**
	320-25			20	6.2	歩道用	**32,400**	**39,000**	8.0	歩道用	**39,800**	**46,200**	ST-1-20M	**9,400**
300	**315-30**		350	15	5.4	歩道用	**28,600**	**32,200**	7.0	歩道用	**37,100**	**41,500**	ST-1-15M	**9,200**
	320-30			20	7.1	歩道用	**35,900**	**45,700**	9.3	歩道用	**45,800**	**58,800**	ST-1-20M	**9,400**

■フラットバー4mmタイプ

溝幅	呼称	グレーチング 幅(b)	長さ(a)	高さ(h)	ピッチ30mm 質量(kg/枚)	適用荷重(横断溝/側溝)	価格(円/枚) EP	価格(円/枚) EX	ピッチ22mm 質量(kg/枚)	適用荷重(横断溝/側溝)	価格(円/枚) EP	価格(円/枚) EX	適用受枠 型式記号	適用受枠 価格(円/両1m)
100	**415-10**	994	150	15	3.1	T-6/T-14	**14,600**	**16,500**	3.9	T-14	**18,400**	**20,700**	ST-1-15M	**9,200**
	420-10			20	4.1	T-20	**18,600**	**22,800**	5.2	T-20	**23,500**	**27,700**	ST-1-20M	**9,400**
150	**415-15**		200	15	3.9	歩道用/T-2	**17,600**	**20,600**	5.0	T-2	**22,800**	**26,600**	ST-1-15M	**9,200**
	420-15			20	5.2	T-2/T-14	**22,200**	**26,400**	6.7	T-14	**28,700**	**35,800**	ST-1-20M	**9,400**
200	**415-20**		250	15	4.8	歩道用	**22,000**	**26,100**	6.2	歩道用/T-2	**28,200**	**33,100**	ST-1-15M	**9,200**
	420-20			20	6.4	歩道用/T-2	**28,100**	**34,000**	8.2	T-2	**36,100**	**46,000**	ST-1-20M	**9,400**
250	**415-25**		300	15	5.7	歩道用	**25,600**	**30,300**	7.3	歩道用	**34,500**	**39,000**	ST-1-15M	**9,200**
	420-25			20	7.5	歩道用	**32,600**	**39,600**	9.7	歩道用/T-2	**41,900**	**54,400**	ST-1-20M	**9,400**
300	**415-30**		350	15	6.6	歩道用	**30,400**	**36,200**	8.5	歩道用	**39,900**	**46,900**	ST-1-15M	**9,200**
	420-30			20	8.6	歩道用	**38,600**	**47,900**	11.3	歩道用/T-2	**50,200**	**63,300**	ST-1-20M	**9,400**

■フラットバー3mmタイプ集水桝

桝穴	呼称	グレーチング 幅(b)	長さ(a)	高さ(h)	ピッチ28.3mm 質量(kg/枚)	適用荷重	価格(円/枚) EP	価格(円/枚) EX	ピッチ20.7mm 質量(kg/枚)	適用荷重	価格(円/枚) EP	価格(円/枚) EX	適用受枠 幅	適用受枠 長さ	適用受枠 高さ	適用受枠 質量(kg)	適用受枠 価格(円)
300×	**315M-300**	350	350	15	2.1	歩道用	**10,800**	**11,900**	2.6	歩道用	**13,900**	**15,000**	360	360	18	1.4	**11,600**
300	**320M-300**			20	2.7	歩道用	**13,200**	**17,500**	3.4	歩道用	**17,000**	**20,200**			23	1.6	**12,700**
350×	**315M-350**	400	400	15	2.7	歩道用	**13,700**	**14,400**	3.4	歩道用	**16,900**	**18,600**	410	410	18	1.6	**12,400**
350	**320M-350**			20	3.5	歩道用	**16,800**	**21,700**	4.4	歩道用	**20,800**	**24,200**			23	1.9	**13,600**
400×	**315M-400**	450	450	15	3.2	歩道用	**18,200**	**18,800**	4.1	歩道用	**23,600**	**23,900**	460	460	18	1.8	**13,500**
400	**320M-400**			20	4.2	歩道用	**22,300**	**24,900**	5.5	歩道用	**29,000**	**34,300**			23	2.1	**14,300**
450×	**315M-450**	500	500	15	3.9	歩道用	**20,700**	**22,100**	5.1	歩道用	**26,700**	**28,500**	510	510	18	2.1	**14,200**
450	**320M-450**			20	5.1	歩道用	**25,400**	**30,500**	6.8	歩道用	**32,700**	**41,300**			23	2.4	**15,200**

■フラットバー4mmタイプ集水桝

桝穴	呼称	グレーチング 幅(b)	長さ(a)	高さ(h)	ピッチ30mm 質量(kg/枚)	適用荷重	価格(円/枚) EP	価格(円/枚) EX	ピッチ22mm 質量(kg/枚)	適用荷重	価格(円/枚) EP	価格(円/枚) EX	適用受枠 幅	適用受枠 長さ	適用受枠 高さ	適用受枠 質量(kg)	適用受枠 価格(円)
300×	**415M-300**	350	350	15	2.5	歩道用	**11,800**	**14,500**	3.1	歩道用	**15,100**	**18,700**	360	360	18	1.4	**11,600**
300	**420M-300**			20	3.3	歩道用	**14,900**	**20,000**	4.1	歩道用	**18,900**	**25,000**			23	1.6	**12,700**
350×	**415M-350**	400	400	15	3.2	歩道用	**14,700**	**18,800**	4.0	歩道用	**18,400**	**23,600**	410	410	18	1.6	**12,400**
350	**420M-350**			20	4.2	歩道用	**18,500**	**25,300**	5.2	歩道用	**23,100**	**32,200**			23	1.9	**13,600**
400×	**415M-400**	450	450	15	3.9	歩道用	**19,100**	**24,000**	5.1	歩道用	**25,600**	**31,300**	460	460	18	1.8	**13,500**
400	**420M-400**			20	5.1	歩道用	**24,400**	**29,800**	6.8	歩道用	**32,300**	**41,100**			23	2.1	**14,300**
450×	**415M-450**	500	500	15	4.8	歩道用	**22,100**	**30,100**	6.2	歩道用	**28,800**	**38,700**	510	510	18	2.1	**14,200**
450	**420M-450**			20	6.3	歩道用	**28,500**	**37,300**	8.2	歩道用	**36,200**	**50,400**			23	2.4	**15,200**

●掲載価格には、消費税が含まれておりません。

詳細情報

一般溝　ecoタイプ　横断溝・側溝用ステンレスグレーチング

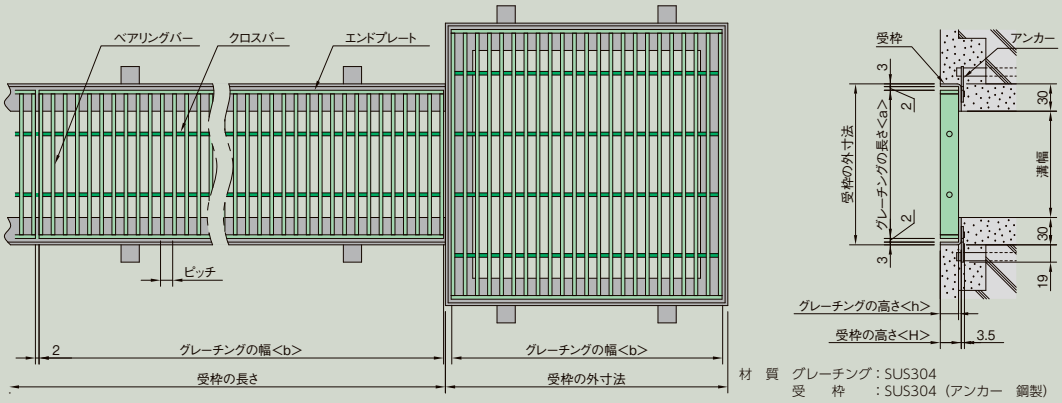

材　質　グレーチング：SUS304
受　　枠　：SUS304（アンカー　鋼製）

㊟ **EP 415-20　P=15**

EP：フラットバータイプ
EX：フラットバーローレット加工タイプ
ベアリングバーの厚み(4mm)
溝幅(200mm)
ベアリングバーの高さ(15mm)
ベアリングバー ピッチ15mm

■強度区分(使用範囲)
一般タイプ
公道を除く、工場・敷地内及び建物の内外の車両の通行が少なく、通常は緊急車両を除く大型車両が通行しない場所で使用してください。
〔例〕建物廻り歩道、建屋内道路

⚠**注意**
公道及び工場・事務所出入口等で車両が頻繁に通行する場所やフォークリフトなどの特殊車両が通行する場所は別途ご相談ください。
〔例〕市場、清掃工場、倉庫

集水桝用落ち葉バスケット(別注品)→P537

■フラットバー3mmタイプ　(　　)内寸法はピッチ11.5mmの場合です。　〈単位：mm〉

溝幅	呼称	グレーチング 幅(b)	長さ(a)	高さ(h)	ピッチ14mm 質量(kg/枚)	適用荷重(横断溝/側溝)	価格(円/枚) EP	価格(円/枚) EX	ピッチ11.5mm 質量(kg/枚)	適用荷重(横断溝/側溝)	価格(円/枚) EP	価格(円/枚) EX	適用受枠 型式記号	価格(円/両1m)
100	**315-10**	994 (992)	150	15	4.5	歩道用	**22,600**	**24,200**	5.3	歩道用	**25,800**	**27,200**	ST-1-15M	**9,200**
	320-10			20	6.0	歩道用	**28,600**	**34,900**	7.0	歩道用	**33,400**	**41,300**	ST-1-20M	**9,400**
150	**315-15**		200	15	5.8	歩道用	**27,700**	**31,000**	6.8	歩道用	**31,600**	**35,400**	ST-1-15M	**9,200**
	320-15			20	7.7	歩道用	**36,500**	**41,100**	9.0	歩道用	**42,400**	**46,400**	ST-1-20M	**9,400**
200	**315-20**		250	15	7.2	歩道用	**35,400**	**39,700**	8.5	歩道用	**39,900**	**44,500**	ST-1-15M	**9,200**
	320-20			20	9.5	歩道用	**46,900**	**52,700**	11.2	歩道用	**52,900**	**59,300**	ST-1-20M	**9,400**
250	**315-25**		300	15	8.4	歩道用	**41,800**	**46,600**	10.0	歩道用	**47,100**	**52,800**	ST-1-15M	**9,200**
	320-25			20	11.2	歩道用	**53,900**	**62,100**	13.3	歩道用	**61,900**	**70,500**	ST-1-20M	**9,400**
300	**315-30**		350	15	9.8	歩道用	**49,900**	**55,600**	11.7	歩道用	**56,300**	**62,800**	ST-1-15M	**9,200**
	320-30			20	13.0	歩道用	**64,000**	**74,000**	15.5	歩道用	**73,300**	**78,400**	ST-1-20M	**9,400**

■フラットバー4mmタイプ　(　　)内寸法はピッチ13mmの場合です。

溝幅	呼称	グレーチング 幅(b)	長さ(a)	高さ(h)	ピッチ15mm 質量(kg/枚)	適用荷重(横断溝/側溝)	価格(円/枚) EP	価格(円/枚) EX	ピッチ13mm 質量(kg/枚)	適用荷重(横断溝/側溝)	価格(円/枚) EP	価格(円/枚) EX	適用受枠 型式記号	価格(円/両1m)
100	**415-10**	994 (992)	150	15	5.4	T-14	**24,100**	**27,000**	6.1	T-14	**27,600**	**30,900**	ST-1-15M	**9,200**
	420-10			20	7.1	T-20	**30,600**	**38,600**	8.0	T-20	**34,800**	**43,700**	ST-1-20M	**9,400**
150	**415-15**		200	15	7.0	T-2/T-14	**29,700**	**34,700**	7.9	T-6/T-14	**33,800**	**39,600**	ST-1-15M	**9,200**
	420-15			20	9.2	T-20	**37,700**	**46,600**	10.5	T-20	**43,900**	**54,300**	ST-1-20M	**9,400**
200	**415-20**		250	15	8.7	T-2	**37,900**	**44,500**	9.8	T-2	**43,000**	**50,700**	ST-1-15M	**9,200**
	420-20			20	11.5	T-2/T-14	**48,900**	**61,200**	13.0	T-6/T-14	**55,000**	**67,700**	ST-1-20M	**9,400**
250	**415-25**		300	15	10.3	歩道用/T-2	**44,800**	**53,100**	11.7	歩道用/T-2	**50,400**	**59,600**	ST-1-15M	**9,200**
	420-25			20	13.6	T-2	**56,700**	**69,700**	15.5	T-2	**64,400**	**82,000**	ST-1-20M	**9,400**
300	**415-30**		350	15	12.0	歩道用	**53,500**	**63,400**	13.6	歩道用	**60,300**	**71,600**	ST-1-15M	**9,200**
	420-30			20	15.8	歩道用/T-2	**67,700**	**80,300**	18.0	T-2	**76,200**	**82,400**	ST-1-20M	**9,400**

■フラットバー3mmタイプ集水桝

桝穴	呼称	グレーチング 幅(b)	長さ(a)	高さ(h)	ピッチ14mm 質量(kg/枚)	適用荷重	価格(円/枚) EP	価格(円/枚) EX	ピッチ11.5mm 質量(kg/枚)	適用荷重	価格(円/枚) EP	価格(円/枚) EX	適用受枠 幅	長さ	高さ	質量(kg)	価格(円)
300×300	**315M-300**	350	350	15	3.5	歩道用	**18,400**	**19,600**	4.3	歩道用	**20,900**	**22,800**	360	360	18	1.4	**11,600**
	320M-300			20	4.7	歩道用	**22,700**	**26,400**	5.7	歩道用	**25,900**	**30,500**			23	1.6	**12,700**
350×350	**315M-350**	400	400	15	4.6	歩道用	**23,100**	**24,800**	5.5	歩道用	**25,900**	**28,200**	410	410	18	1.6	**12,400**
	320M-350			20	6.1	歩道用	**28,600**	**32,600**	7.2	歩道用	**32,100**	**36,900**			23	1.9	**13,600**
400×400	**315M-400**	450	450	15	5.9	歩道用	**31,500**	**32,500**	6.8	歩道用	**35,400**	**36,400**	460	460	18	1.8	**13,500**
	320M-400			20	7.8	歩道用	**39,000**	**41,500**	9.1	歩道用	**44,000**	**47,600**			23	2.1	**14,300**
450×450	**315M-450**	500	500	15	7.1	歩道用	**35,700**	**37,500**	8.5	歩道用	**40,400**	**43,700**	510	510	18	2.1	**14,200**
	320M-450			20	9.4	歩道用	**44,000**	**49,300**	11.2	歩道用	**50,000**	**57,600**			23	2.4	**15,200**

■フラットバー4mmタイプ集水桝

桝穴	呼称	グレーチング 幅(b)	長さ(a)	高さ(h)	ピッチ15mm 質量(kg/枚)	適用荷重	価格(円/枚) EP	価格(円/枚) EX	ピッチ13mm 質量(kg/枚)	適用荷重	価格(円/枚) EP	価格(円/枚) EX	適用受枠 幅	長さ	高さ	質量(kg)	価格(円)
300×300	**415M-300**	350	350	15	4.4	歩道用	**20,000**	**25,800**	4.9	歩道用	**23,700**	**29,500**	360	360	18	1.4	**11,600**
	420M-300			20	5.9	T-2	**25,100**	**34,800**	6.5	T-2	**29,900**	**40,200**			23	1.6	**12,700**
350×350	**415M-350**	400	400	15	5.6	歩道用	**25,200**	**33,200**	6.4	歩道用	**28,100**	**37,400**	410	410	18	1.6	**12,400**
	420M-350			20	7.5	T-2	**31,700**	**46,400**	8.5	T-2	**35,500**	**53,400**			23	1.9	**13,600**
400×400	**415M-400**	450	450	15	7.0	歩道用	**34,100**	**42,800**	8.1	歩道用	**37,900**	**47,900**	460	460	18	1.8	**13,500**
	420M-400			20	9.3	歩道用	**42,900**	**51,500**	10.7	歩道用	**48,000**	**59,800**			23	2.1	**14,300**
450×450	**415M-450**	500	500	15	8.8	歩道用	**38,300**	**52,300**	10.0	歩道用	**43,300**	**59,100**	510	510	18	2.1	**14,200**
	420M-450			20	11.6	歩道用	**49,000**	**72,900**	13.2	歩道用	**56,400**	**83,800**			23	2.4	**15,200**

●掲載価格には、消費税が含まれておりません。

詳細情報

一般溝　ecoタイプ　ステンレスグレーチング

Tバー　歩道用

ETP プレーン
公共 CAD PAT

ETX ローレット加工
公共 CAD PAT

ETW 凹凸加工
公共 CAD PAT

プレーン

ETP

ローレット加工

ETX

凹凸加工

ETW

■ベアリングバーピッチ

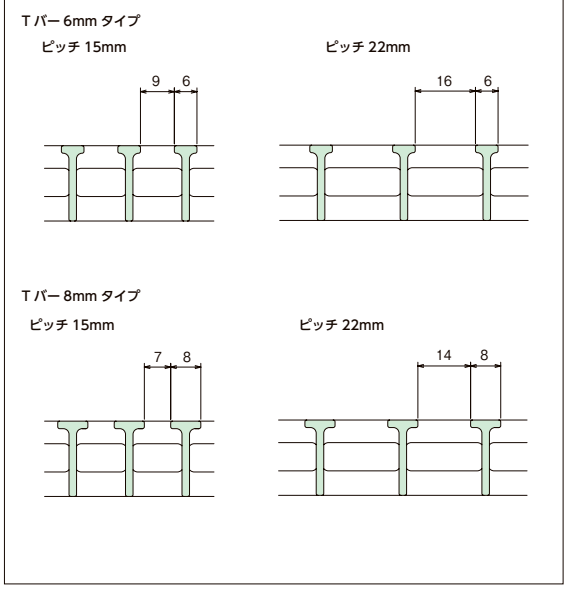

写真はETPです。

■ベアリングバー断面図

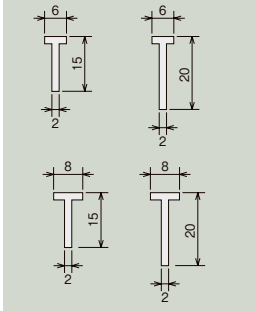

■製品情報
- ●主部材は冷間引抜材のシャープなTバーを使用しています。
- ●ベアリングバーピッチは15・22mmです。
- ●Tバーのすきま9(7)mmは、車いす、ハイヒール等にも充分考慮されています。

■注文情報
- ●特注寸法の場合
  長さ(a)は106mm以上650mm以下、幅(b)は100mm以上1200mm以下で対応致します。
- ●受枠のコーナー加工は**1,800**円です。

例 **ETP 615-20 P=15**

- ETP：Tバープレーンタイプ
- ETX：Tバーローレット加工タイプ
- ETW：Tバー凹凸加工タイプ
- Tバーの幅(6mm)
- ベアリングバーの高さ(15mm)
- 溝幅(200mm)
- ベアリングバーピッチ15mm

■溝蓋

〈単位：mm〉

適用荷重	溝幅	呼称	グレーチング 幅(b)	長さ(a)	高さ(h)	ピッチ15mm すきま	質量(kg/枚)	価格(円/枚) ETP	ETX	ETW	ピッチ22mm すきま	質量(kg/枚)	価格(円/枚) ETP	ETX	ETW	適用受枠 型式記号	価格(円/両1m)
歩道用	100	**615-10**	996	150	15	9	3.6	**39,400**	**47,100**	**41,500**	16	2.7	**31,400**	**38,300**	**35,600**	ST-1-15M	**9,200**
		620-10			20		4.5	**41,700**	**48,800**	**43,900**		3.4	**34,800**	**43,200**	**40,600**	ST-1-20M	**9,400**
	150	**615-15**		200	15		4.6	**42,900**	**51,200**	**45,200**		3.4	**36,400**	**43,200**	**40,600**	ST-1-15M	**9,200**
		620-15			20		5.8	**50,500**	**59,200**	**53,200**		4.2	**40,200**	**48,600**	**45,500**	ST-1-20M	**9,400**
	200	**615-20**		250	15		5.6	**51,400**	**59,200**	**54,100**		4.1	**42,800**	**51,000**	**47,800**	ST-1-15M	**9,200**
		620-20			20		7.1	**59,100**	**68,600**	**62,200**		5.1	**48,700**	**56,400**	**53,300**	ST-1-20M	**9,400**
	250	**615-25**		300	15		6.8	**60,000**	**68,900**	**63,200**		4.9	**51,400**	**61,900**	**57,500**	ST-1-15M	**9,200**
		620-25			20		8.5	**69,700**	**78,300**	**73,400**		6.1	**55,700**	**64,200**	**60,600**	ST-1-20M	**9,400**
	300	**615-30**		350	15		7.8	**69,100**	**77,000**	**72,700**		5.6	**56,900**	**69,100**	**64,300**	ST-1-15M	**9,200**
		620-30			20		9.8	**77,000**	**89,400**	**81,100**		7.0	**64,300**	**73,000**	**68,600**	ST-1-20M	**9,400**
	350	**615-35**		400	15		8.9	**85,500**	**92,600**	**90,000**		6.4	**67,700**	**80,300**	**74,900**	ST-1-15M	**9,200**
		620-35			20		11.2	**99,300**	**107,500**	**104,500**		8.0	**71,800**	**84,000**	**78,400**	ST-1-20M	**9,400**
歩道用	100	**815-10**	998	150	15	7	3.9	**39,900**	**44,900**	**42,000**	14	2.9	**34,200**	**43,800**	**41,600**	ST-1-15M	**9,200**
		820-10			20		4.8	**43,100**	**48,600**	**45,400**		3.6	**38,200**	**48,200**	**45,100**	ST-1-20M	**9,400**
	150	**815-15**		200	15		5.0	**43,500**	**49,000**	**45,800**		3.7	**40,200**	**48,500**	**45,400**	ST-1-15M	**9,200**
		820-15			20		6.2	**54,300**	**61,200**	**57,200**		4.5	**44,300**	**56,800**	**56,400**	ST-1-20M	**9,400**
	200	**815-20**		250	15		6.2	**55,500**	**62,500**	**58,400**		4.4	**49,000**	**61,200**	**57,800**	ST-1-15M	**9,200**
		820-20			20		7.6	**63,900**	**72,000**	**67,300**		5.5	**54,800**	**67,300**	**66,800**	ST-1-20M	**9,400**
	250	**815-25**		300	15		7.4	**63,100**	**71,000**	**66,400**		5.3	**55,700**	**70,600**	**65,700**	ST-1-15M	**9,200**
		820-25			20		9.1	**77,900**	**87,700**	**82,000**		6.5	**62,200**	**78,100**	**77,600**	ST-1-20M	**9,400**
	300	**815-30**		350	15		8.5	**69,800**	**78,600**	**73,500**		6.1	**65,300**	**78,000**	**72,700**	ST-1-15M	**9,200**
		820-30			20		10.5	**86,200**	**97,000**	**90,700**		7.5	**72,700**	**89,500**	**88,600**	ST-1-20M	**9,400**
	350	**815-35**		400	15		9.8	**90,400**	**101,900**	**95,200**		7.0	**75,800**	**98,000**	**94,000**	ST-1-15M	**9,200**
		820-35			20		12.0	**107,600**	**121,200**	**113,300**		8.6	**82,400**	**107,300**	**106,300**	ST-1-20M	**9,400**

●掲載価格には、消費税が含まれておりません。

ルーフドレン
フロアーハッチ
ピット金物 グレーントラフ
玄関マット
ルーバー
FRPグレーチング
F-BOX
エキスパンションジョイント
排水トラップ
排水金具 通気金具
グリーストラップ
バルブボックス
鋳鉄製格子蓋
マンホールカバー
化粧鉄蓋
外構関連製品
ツリーフレンド
車止め
アーバンスリット
カラー鋳鉄用溝蓋
ステンレスグレーチング
スチールグレーチング
アラカルト
詳細情報

一般溝　ecoタイプ　ステンレスグレーチング

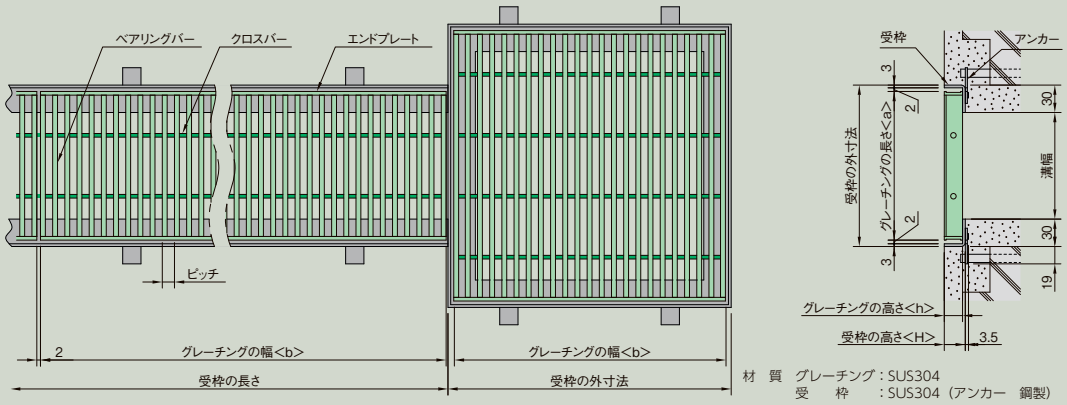

材　質　グレーチング：SUS304
受　　枠　：SUS304（アンカー　鋼製）

■集水桝

〈単位：mm〉

適用荷重	桝穴	呼称	幅(b)	長さ(a)	高さ(h)	ピッチ15mm すきま	ピッチ15mm 質量(kg/枚)	ピッチ15mm 価格(円) ETP	ピッチ15mm 価格(円) ETX	ピッチ15mm 価格(円) ETW	ピッチ22mm すきま	ピッチ22mm 質量(kg/枚)	ピッチ22mm 価格(円) ETP	ピッチ22mm 価格(円) ETX	ピッチ22mm 価格(円) ETW	適用受枠 幅×長さ×高さ	適用受枠 価格(円)
歩道用	300×300	**615M-300**	350	350	15	9	2.8	**21,200**	**27,600**	**27,000**	16	2.1	**18,700**	**24,300**	**23,800**	360×360×18	**11,600**
		620M-300			20		3.5	**22,700**	**31,000**	**29,900**		2.6	**20,000**	**27,300**	**26,300**	360×360×23	**12,700**
	350×350	**615M-350**	400	400	15		3.7	**29,400**	**36,200**	**35,000**		2.6	**25,900**	**31,900**	**30,800**	410×410×18	**12,400**
		620M-350			20		4.7	**31,100**	**41,900**	**40,800**		3.3	**27,400**	**36,900**	**35,900**	410×410×23	**13,600**
	400×400	**615M-400**	450	450	15		4.6	**37,500**	**46,500**	**45,000**		3.4	**33,000**	**40,900**	**39,600**	460×460×18	**13,500**
		620M-400			20		5.8	**40,000**	**53,100**	**51,700**		4.2	**35,200**	**46,700**	**45,500**	460×460×23	**14,300**
	450×450	**615M-450**	500	500	15		5.6	**46,000**	**52,700**	**51,200**		4.1	**40,500**	**46,400**	**45,100**	510×510×18	**14,200**
		620M-450			20		7.0	**48,700**	**63,700**	**61,800**		5.1	**42,900**	**56,100**	**54,400**	510×510×23	**15,200**
歩道用	300×300	**815M-300**	350	350	15	7	3.1	**22,100**	**27,700**	**27,100**	14	2.2	**19,400**	**24,400**	**23,800**	360×360×18	**11,600**
		820M-300			20		3.8	**23,500**	**32,500**	**30,400**		2.8	**20,700**	**28,600**	**26,800**	360×360×23	**12,700**
	350×350	**815M-350**	400	400	15		4.1	**31,000**	**36,700**	**36,400**		2.9	**27,300**	**32,300**	**32,000**	410×410×18	**12,400**
		820M-350			20		5.0	**32,900**	**44,200**	**42,900**		3.5	**29,000**	**38,900**	**37,800**	410×410×23	**13,600**
	400×400	**815M-400**	450	450	15		5.0	**39,600**	**47,300**	**46,800**		3.7	**34,800**	**41,600**	**41,200**	460×460×18	**13,500**
		820M-400			20		6.2	**42,200**	**56,100**	**54,300**		4.5	**37,100**	**49,400**	**47,800**	460×460×23	**14,300**
	450×450	**815M-450**	500	500	15		6.1	**48,300**	**53,900**	**53,000**		4.4	**42,500**	**47,400**	**46,600**	510×510×18	**14,200**
		820M-450			20		7.5	**51,400**	**66,900**	**65,300**		5.4	**45,200**	**58,900**	**57,500**	510×510×23	**15,200**

集水桝用落ち葉バスケット（別注品）→P537

ETX

詳細情報

●掲載価格には、消費税が含まれておりません。

公共 公共建築協会評価対象製品

騒音防止ボルト固定式　ecoタイプ　ステンレスグレーチング

Tバー　歩道用　ボルト用ゴムキャップ付

ETP-B プレーン
公共　CAD　PAT

ETX-B ローレット加工
公共　CAD　PAT

ETW-B 凹凸加工
公共　CAD　PAT

プレーン

ETP-B

ローレット加工

ETX-B

凹凸加工

ETW-B

■ベアリングバーピッチ

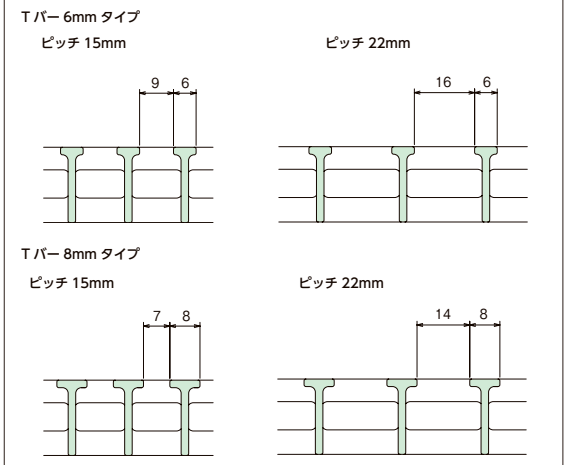

写真はETP-Bです。

■ベアリングバー断面図

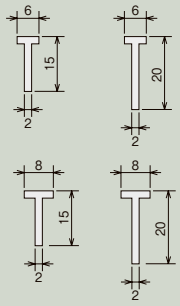

■固定ボルト部詳細図

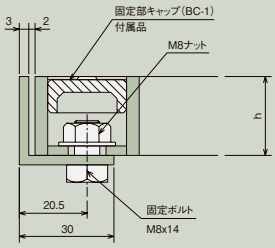

■製品情報
- ●グレーチング1枚当り、ボルト用ゴムキャップ(BC-1)が4個付属します。
- ●主部材は冷間引抜材のシャープなTバーを使用しています。
- ●ベアリングバーピッチは15・22mmです。
- ●Tバーのすきま9(7)mmは、車いす、ハイヒール等にも充分考慮されています。

■注文情報
- ●ボルト用ゴムキャップ(BC-1)をステンレスキャップ(BC-1S)にアップグレードできます。(**2,600**円UP/枚)
- ●特注寸法の場合
  長さ(a)は106mm以上650mm以下、幅(b)は201mm以上1200mm以下で対応致します。
- ●受枠のコーナー加工は**1,800**円です。

■ボルトキャップ

ゴムキャップ

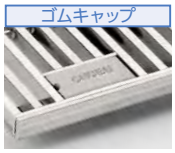

BC-1
(付属品)

ステンレスキャップ

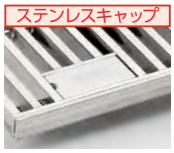

BC-1S
(**2,600**円UP/枚)

〈単位：mm〉

適用荷重	溝幅	呼称	グレーチング 幅(b)	長さ(a)	高さ(h)	ピッチ15mm すきま	質量(kg/枚)	価格(円/枚) ETP	ETX	ETW	ピッチ22mm すきま	質量(kg/枚)	価格(円/枚) ETP	ETX	ETW	適用受枠 型式記号	価格(円/両1m)
歩道用	100	**615B-10**	996	150	15	9	3.6	**46,600**	**54,300**	**48,700**	16	2.7	**38,600**	**45,500**	**42,800**	ST-1-15T	**13,400**
		620B-10			20		4.5	**48,900**	**56,000**	**51,100**		3.4	**42,000**	**50,400**	**47,800**	ST-1-20T	**14,400**
	150	**615B-15**		200	15		4.6	**50,100**	**58,400**	**52,400**		3.4	**43,600**	**50,400**	**47,800**	ST-1-15T	**13,400**
		620B-15			20		5.8	**57,700**	**66,400**	**60,400**		4.2	**47,400**	**55,800**	**52,700**	ST-1-20T	**14,400**
	200	**615B-20**		250	15		5.6	**58,600**	**66,400**	**61,300**		4.1	**50,000**	**58,200**	**55,000**	ST-1-15T	**13,400**
		620B-20			20		7.1	**66,300**	**75,800**	**69,400**		5.1	**55,900**	**63,600**	**60,500**	ST-1-20T	**14,400**
	250	**615B-25**		300	15		6.8	**67,200**	**76,100**	**70,400**		4.9	**58,600**	**69,100**	**64,700**	ST-1-15T	**13,400**
		620B-25			20		8.5	**76,900**	**85,500**	**80,600**		6.1	**62,900**	**71,400**	**67,800**	ST-1-20T	**14,400**
	300	**615B-30**		350	15		7.8	**76,300**	**84,200**	**79,900**		5.6	**64,100**	**76,300**	**71,500**	ST-1-15T	**13,400**
		620B-30			20		9.8	**84,200**	**96,600**	**88,300**		7.0	**71,500**	**80,200**	**75,800**	ST-1-20T	**14,400**
	350	**615B-35**		400	15		8.9	**92,700**	**99,800**	**97,200**		6.4	**74,900**	**87,500**	**82,100**	ST-1-15T	**13,400**
		620B-35			20		11.2	**106,500**	**114,700**	**111,700**		8.0	**79,000**	**91,200**	**85,600**	ST-1-20T	**14,400**
歩道用	100	**815B-10**	998	150	15	7	3.9	**47,100**	**52,100**	**49,200**	14	2.9	**41,400**	**51,000**	**48,800**	ST-1-15T	**13,400**
		820B-10			20		4.8	**50,300**	**55,800**	**52,600**		3.6	**45,400**	**55,400**	**52,300**	ST-1-20T	**14,400**
	150	**815B-15**		200	15		5.0	**50,700**	**56,200**	**53,000**		3.7	**47,400**	**55,700**	**52,600**	ST-1-15T	**13,400**
		820B-15			20		6.2	**61,500**	**68,400**	**64,400**		4.5	**51,500**	**64,000**	**63,600**	ST-1-20T	**14,400**
	200	**815B-20**		250	15		6.2	**62,700**	**69,700**	**65,600**		4.4	**56,200**	**68,400**	**65,000**	ST-1-15T	**13,400**
		820B-20			20		7.6	**71,100**	**79,200**	**74,500**		5.5	**62,000**	**74,500**	**74,000**	ST-1-20T	**14,400**
	250	**815B-25**		300	15		7.4	**70,300**	**78,200**	**73,600**		5.3	**62,900**	**77,800**	**72,900**	ST-1-15T	**13,400**
		820B-25			20		9.1	**85,100**	**94,900**	**89,200**		6.5	**69,400**	**85,300**	**84,800**	ST-1-20T	**14,400**
	300	**815B-30**		350	15		8.5	**77,000**	**85,800**	**80,700**		6.1	**72,500**	**85,200**	**79,900**	ST-1-15T	**13,400**
		820B-30			20		10.5	**93,400**	**104,200**	**97,900**		7.5	**79,900**	**96,700**	**95,800**	ST-1-20T	**14,400**
	350	**815B-35**		400	15		9.8	**97,600**	**109,100**	**102,400**		7.0	**83,000**	**105,200**	**101,200**	ST-1-15T	**13,400**
		820B-35			20		12.0	**114,800**	**128,400**	**120,500**		8.6	**89,600**	**114,500**	**113,500**	ST-1-20T	**14,400**

●掲載価格には、消費税が含まれておりません。

詳細情報

騒音防止ボルト固定式　ecoタイプ　ステンレスグレーチング

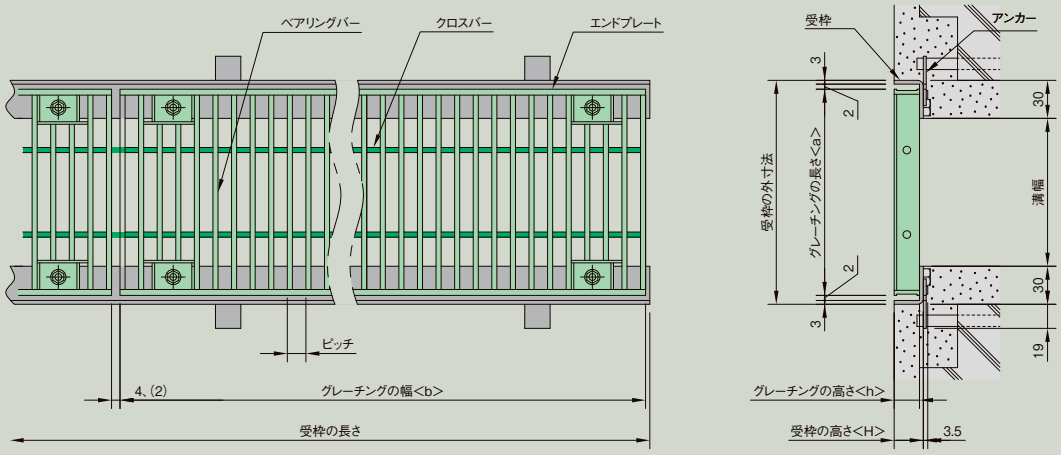

※(　)内寸法は815B-**･820B-**の場合

材　質　グレーチング：SUS304
　　受　　枠　：SUS304（アンカー　鋼製）

例 **ETP 615B-20　P=15**

- ETP：Tバープレーンタイプ
- ETX：Tバーローレット加工タイプ
- ETW：Tバー凹凸加工タイプ
- Tバーの幅(6mm)
- ベアリングバーの高さ(15mm)
- 溝幅(200mm)
- ベアリングバーピッチ15mm

ETW815B-25 P=15

詳細情報

●掲載価格には、消費税が含まれておりません。

公共 公共建築協会評価対象製品

一般溝タイプ　横断溝・側溝用ステンレスグレーチング

フラットバー

CSB プレーン
公共 CAD

CSNB ローレット加工
公共 CAD

プレーン

CSB

ローレット加工

CSNB

写真はCSBです。

■ベアリングバー断面図

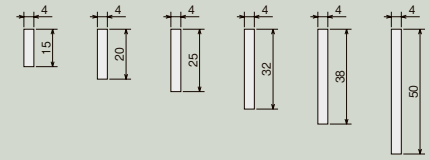

■ベアリングバーピッチ

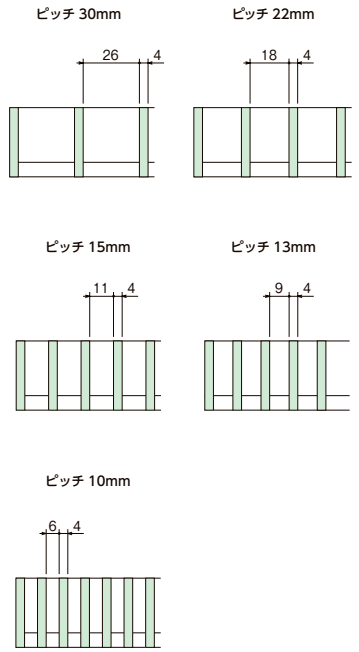

■製品情報
- ●主部材の種類は15・20・25・32・38・50です。
- ●CSNBはベアリングバーの表面にすべりにくいローレット加工が施してあります。
- ●ベアリングバーピッチは30・22・15・13・10mmです。
- ●ベアリングバーピッチ13mmタイプは幅寸法(b)が992mmです。

■注文情報
- ●受枠のコーナー加工は**1,800**円です。
- ●フラットバープレーンタイプのみ主部材高さ60・65・75も製作します。(特注品)

oct-Gs「GRスクリーン」

SGRS・ZGRS
P634

〈単位：mm〉

溝幅	呼称	グレーチング 幅(b)	長さ(a)	高さ(h)	ピッチ30mm 質量(kg/枚)	適用荷重(横断溝/側溝)	価格(円/枚) CSB	CSNB	ピッチ22mm 質量(kg/枚)	適用荷重(横断溝/側溝)	価格(円/枚) CSB	CSNB	適用受枠 型式記号	価格(円/両1m)
100	**15-1**	994	150	15	3.6	T-6/T-14	**15,100**	**17,000**	4.4	T-14	**19,000**	**21,300**	ST-1-15M	**9,200**
	20-1			20	4.7	T-20	**19,200**	**23,500**	5.7	T-20	**24,200**	**28,600**	ST-1-20M	**9,400**
	25-1			25	5.7	T-20	**26,300**	**29,700**	7.1	T-20	**32,300**	**36,900**	ST-1-25M	**10,800**
150	**15-1.5**	994	200	15	4.4	歩/T-2	**18,100**	**21,200**	5.5	T-2	**23,500**	**27,400**	ST-1-15M	**9,200**
	20-1.5			20	5.7	T-2/T-14	**22,900**	**27,200**	7.2	T-14	**29,600**	**36,900**	ST-1-20M	**9,400**
	25-1.5			25	7.1	T-14/T-20	**29,000**	**32,000**	8.9	T-20	**35,600**	**46,000**	ST-1-25M	**10,800**
	32-1.5			32	9.0	T-20	**36,100**	**40,600**	11.4	T-20	**45,800**	**55,800**	ST-1-32M	**12,300**
200	**15-2**	994	250	15	5.2	歩	**22,700**	**26,900**	6.6	歩/T-2	**29,100**	**34,100**	ST-1-15M	**9,200**
	20-2			20	6.8	歩/T-2	**29,000**	**35,000**	8.7	T-2	**37,200**	**47,400**	ST-1-20M	**9,400**
	25-2			25	8.4	T-2/T-6	**35,500**	**40,300**	10.7	T-6/T-14	**45,000**	**57,900**	ST-1-25M	**10,800**
	32-2			32	10.7	T-14/T-20	**44,900**	**50,600**	13.7	T-20	**57,300**	**70,200**	ST-1-32M	**12,300**
	38-2			38	12.7	T-20	**53,500**	**58,700**	16.2	T-20	**71,400**	**82,500**	ST-1-38M	**13,800**
250	**15-2.5**	994	300	15	6.4	歩	**26,400**	**31,200**	8.0	歩	**35,600**	**40,200**	ST-1-15M	**9,200**
	20-2.5			20	8.2	歩	**33,600**	**40,800**	10.4	歩/T-2	**43,200**	**56,100**	ST-1-20M	**9,400**
	25-2.5			25	10.1	歩/T-2	**41,300**	**48,000**	12.9	T-2	**53,000**	**66,300**	ST-1-25M	**10,800**
	32-2.5			32	12.8	T-2/T-6	**52,500**	**58,300**	16.4	T-6/T-14	**67,300**	**79,700**	ST-1-32M	**12,300**
	38-2.5			38	15.1	T-6/T-14	**62,600**	**68,600**	19.3	T-14/T-20	**81,100**	**97,600**	ST-1-38M	**13,800**
	50-2.5			50	19.9	T-20	**80,900**	**88,700**	25.5	T-20	**108,600**	**128,000**	ST-1-50M	**16,000**
300	**15-3**	994	350	15	7.2	歩	**31,300**	**37,300**	9.1	歩	**41,100**	**48,400**	ST-1-15M	**9,200**
	20-3			20	9.3	歩	**39,800**	**49,400**	11.9	歩/T-2	**51,800**	**65,300**	ST-1-20M	**9,400**
	25-3			25	11.4	歩/T-2	**48,900**	**56,200**	14.7	T-2	**65,600**	**77,700**	ST-1-25M	**10,800**
	32-3			32	14.5	T-2	**62,000**	**68,600**	18.7	T-2/T-6	**81,400**	**92,400**	ST-1-32M	**12,300**
	38-3			38	17.1	T-2/T-6	**73,500**	**81,400**	22.1	T-14	**97,500**	**111,200**	ST-1-38M	**13,800**
	50-3			50	22.6	T-14/T-20	**93,000**	**105,500**	29.1	T-20	**126,600**	**146,400**	ST-1-50M	**16,000**
350	**15-3.5**	994	400	15	8.3	歩	**34,000**	**40,600**	10.6	歩	**44,700**	**52,700**	ST-1-15M	**9,200**
	20-3.5			20	10.7	歩	**43,600**	**55,100**	13.7	歩	**56,300**	**71,900**	ST-1-20M	**9,400**
	25-3.5			25	13.1	歩	**53,300**	**61,200**	16.8	歩/T-2	**68,500**	**85,200**	ST-1-25M	**10,800**
	32-3.5			32	16.6	歩/T-2	**66,900**	**75,500**	21.4	T-2	**87,700**	**104,100**	ST-1-32M	**12,300**
	38-3.5			38	19.5	T-2	**79,900**	**88,400**	25.2	T-2/T-6	**105,100**	**121,600**	ST-1-38M	**13,800**
	50-3.5			50	25.8	T-14	**102,400**	**109,000**	33.3	T-14/T-20	**134,300**	**150,100**	ST-1-50M	**16,000**
400	**15-4**	994	450	15	9.2	歩	**41,000**	**46,300**	11.7	歩	**53,600**	**59,800**	ST-1-15M	**9,200**
	20-4			20	11.8	歩	**52,200**	**62,900**	15.1	歩	**67,700**	**81,300**	ST-1-20M	**9,400**
	25-4			25	14.5	歩	**63,800**	**73,300**	18.7	歩/T-2	**82,500**	**86,600**	ST-1-25M	**10,800**
	32-4			32	18.3	歩/T-2	**80,700**	**87,500**	23.7	T-2	**104,400**	**115,500**	ST-1-32M	**12,300**
	38-4			38	21.6	T-2	**96,100**	**103,400**	28.0	T-2	**122,000**	**145,800**	ST-1-38M	**13,800**
	50-4			50	28.5	T-2/T-6	**123,500**	**129,400**	36.9	T-14	**160,000**	**170,700**	ST-1-50M	**16,000**
450	**15-4.5**	994 (992)	500	15	10.2	歩	**41,900**	**50,300**	13.2	歩	**55,600**	**65,800**	ST-1-15M	**9,200**
	20-4.5			20	13.2	歩	**55,400**	**70,000**	17.1	歩	**70,000**	**87,000**	ST-1-20M	**9,400**
	25-4.5			25	16.2	歩	**65,400**	**80,500**	21.0	歩	**84,900**	**103,900**	ST-1-25M	**10,800**
	32-4.5			32	20.4	歩/T2	**82,500**	**94,100**	26.5	歩/T2	**107,500**	**127,800**	ST-1-32M	**12,300**
	38-4.5			38	23.9	歩/T2	**103,500**	**112,400**	31.2	T2	**128,500**	**150,300**	ST-1-38M	**13,800**
	50-4.5			50	31.1	T2/T6	**126,200**	**135,000**	40.7	T14/T6	**164,800**	**184,700**	ST-1-50M	**16,000**

※歩…歩道用

●掲載価格には、消費税が含まれておりません。

ルーフドレン
フロアーハッチ
ピット金物 グレーントラフ
玄関マット
ルーバー
FRPグレーチング
F-BOX
エキスパンションジョイント
排水トラップ
排水金具 通気金具
グリーストラップ
バルブボックス
鋳鉄製格子蓋
マンホールカバー
化粧鉄蓋
外構関連製品
ツリーフレンド
車止め
アーバンスリット
カラー鋳鉄用溝蓋
ステンレスグレーチング
スチールグレーチング
アラカルト
詳細情報

一般溝タイプ　横断溝・側溝用ステンレスグレーチング

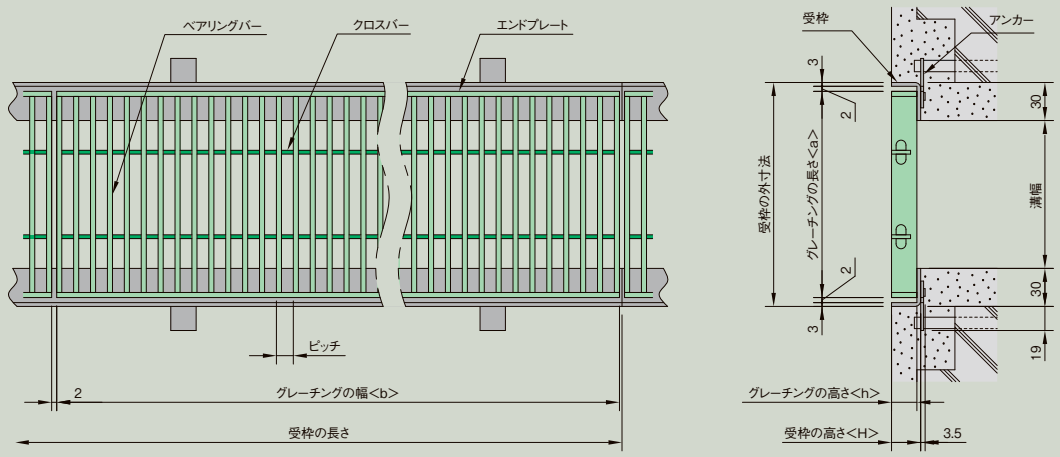

材　質　グレーチング：SUS304
　　受　　枠　　：SUS304（アンカー　鋼製）

■強度区分（使用範囲）

一般タイプ

公道を除く、工場・敷地内及び建物の内外の車両の通行が少なく、通常は緊急車両を除く大型車両が通行しない場所で使用してください。

〔例〕建物廻り歩道、建屋内道路

⚠注意

公道及び工場・事務所出入口等で、車両が頻繁に通行する場所やフォークリフトなどの特殊車両が通行する場所は別途ご相談ください。

〔例〕市場、清掃工場、倉庫

例　**CSB 20-2　P=15**

CSB　：フラットバータイプ
CSNB：フラットバーローレット加工タイプ

溝幅（200mm）

ベアリングバーの高さ（20mm）

ベアリングバーピッチ15mm

〈単位：mm〉

溝幅	呼称	グレーチング															適用受枠	
		幅(b)	長さ(a)	高さ(h)	ピッチ15mm				ピッチ13mm				ピッチ10mm				型式記号	価格(円/両1m)
					質量(kg/枚)	適用荷重(横断溝/側溝)	価格(円/枚) CSB	価格(円/枚) CSNB	質量(kg/枚)	適用荷重(横断溝/側溝)	価格(円/枚) CSB	価格(円/枚) CSNB	質量(kg/枚)	適用荷重(横断溝/側溝)	価格(円/枚) CSB	価格(円/枚) CSNB		
100	**15-1**	994 (992)	150	15	5.8	T-14	**24,800**	**27,800**	6.5	T-14	**28,500**	**31,900**	7.9	T-20	**42,700**	**46,100**	ST-1-15M	**9,200**
	20-1			20	7.6	T-20	**31,500**	**39,800**	8.4	T-20	**35,900**	**45,000**	10.7	T-20	**52,500**	**56,800**	ST-1-20M	**9,400**
	25-1			25	9.4	T-20	**43,600**	**49,200**	10.4	T-20	**48,100**	**54,300**	13.3	T-20	**62,600**	**69,600**	ST-1-25M	**10,800**
150	**15-1.5**	994 (992)	200	15	7.4	T-2/T-14	**30,600**	**35,800**	8.3	T-6/T-14	**34,800**	**40,800**	10.2	T-14/T-20	**52,400**	**56,600**	ST-1-15M	**9,200**
	20-1.5			20	9.8	T-20	**38,900**	**48,000**	10.6	T-20	**45,300**	**56,000**	13.9	T-20	**65,200**	**70,500**	ST-1-20M	**9,400**
	25-1.5			25	12.1	T-20	**47,600**	**54,900**	13.5	T-20	**54,000**	**67,000**	17.2	T-20	**79,200**	**88,000**	ST-1-25M	**10,800**
	32-1.5			32	15.5	T-20	**61,400**	**72,800**	17.3	T-20	**70,900**	**85,600**	21.9	T-20	**99,900**	**111,000**	ST-1-32M	**12,300**
200	**15-2**	994 (992)	250	15	9.0	T-2	**39,100**	**45,900**	10.2	T-2	**44,300**	**52,300**	12.6	T-2/T-6	**66,400**	**71,900**	ST-1-15M	**9,200**
	20-2			20	11.9	T-2/T-14	**50,400**	**63,100**	13.3	T-6/T-14	**56,700**	**69,800**	17.1	T-14/T-20	**81,900**	**88,700**	ST-1-20M	**9,400**
	25-2			25	14.8	T-14/T-20	**60,600**	**75,900**	16.5	T-20	**67,800**	**84,000**	21.2	T-20	**99,100**	**107,500**	ST-1-25M	**10,800**
	32-2			32	18.9	T-20	**77,300**	**90,600**	21.2	T-20	**93,700**	**109,200**	27.0	T-20	**125,100**	**139,000**	ST-1-32M	**12,300**
	38-2			38	22.4	T-20	**97,600**	**111,800**	25.1	T-20	**110,500**	**122,600**	32.0	T-20	**138,700**	**154,100**	ST-1-38M	**13,800**
250	**15-2.5**	994 (992)	300	15	11.0	歩/T-2	**46,200**	**54,700**	12.3	歩/T-2	**52,000**	**61,400**	15.3	T-2	**78,700**	**85,100**	ST-1-15M	**9,200**
	20-2.5			20	14.3	T-2	**58,500**	**71,900**	15.9	T-2	**66,400**	**84,500**	20.5	T-2/T-14	**97,600**	**105,700**	ST-1-20M	**9,400**
	25-2.5			25	17.7	T-2/T-14	**71,500**	**85,500**	19.7	T-6/T-14	**80,200**	**98,100**	25.5	T-14/T-20	**118,700**	**128,800**	ST-1-25M	**10,800**
	32-2.5			32	22.6	T-14/T-20	**91,800**	**104,200**	25.3	T-20	**103,000**	**132,700**	32.3	T-20	**147,600**	**160,700**	ST-1-32M	**12,300**
	38-2.5			38	26.7	T-20	**112,800**	**131,900**	29.9	T-20	**129,500**	**144,400**	38.3	T-20	**167,800**	**186,400**	ST-1-38M	**13,800**
	50-2.5			50	35.2	T-20	**147,800**	**169,300**	39.2	T-20	**176,300**	**187,100**	50.2	T-20	**230,700**	**256,300**	ST-1-50M	**16,000**
300	**15-3**	994 (992)	350	15	12.6	歩	**55,200**	**65,400**	14.2	歩	**62,200**	**73,800**	17.7	歩/T-2	**93,700**	**101,400**	ST-1-15M	**9,200**
	20-3			20	16.5	歩/T-2	**69,800**	**82,800**	18.3	T-2	**78,600**	**84,900**	23.7	T-2	**115,900**	**125,700**	ST-1-20M	**9,400**
	25-3			25	20.4	T-2	**85,100**	**102,900**	22.8	T-2/T-6	**95,500**	**115,600**	29.4	T-6/T-14	**139,900**	**151,800**	ST-1-25M	**10,800**
	32-3			32	26.0	T-14	**109,300**	**126,700**	29.2	T-14/T-20	**122,800**	**147,300**	37.4	T-20	**173,900**	**189,300**	ST-1-32M	**12,300**
	38-3			38	30.8	T-20	**131,000**	**146,500**	34.6	T-20	**147,100**	**161,600**	44.3	T-20	**192,800**	**214,200**	ST-1-38M	**13,800**
	50-3			50	40.6	T-20	**170,100**	**195,800**	45.3	T-20	**209,300**	**217,500**	58.1	T-20	**265,400**	**294,900**	ST-1-50M	**16,000**
350	**15-3.5**	994 (992)	400	15	14.5	歩	**60,600**	**71,800**	16.4	歩	**68,200**	**80,200**	20.3	歩/T-2	**102,900**	**111,400**	ST-1-15M	**9,200**
	20-3.5			20	18.9	歩/T-2	**76,600**	**94,100**	20.9	歩/T-2	**87,700**	**112,300**	27.3	T-2	**127,300**	**138,000**	ST-1-20M	**9,400**
	25-3.5			25	23.4	T-2	**93,000**	**114,200**	26.0	T-2	**104,200**	**134,300**	33.8	T-2/T-6	**152,900**	**166,000**	ST-1-25M	**10,800**
	32-3.5			32	28.8	T-2/T-6	**118,700**	**136,800**	33.3	T-6/T-14	**135,700**	**163,700**	42.9	T-14/T-20	**192,000**	**209,100**	ST-1-32M	**12,300**
	38-3.5			38	35.2	T-14	**142,200**	**160,200**	39.4	T-14/T-20	**160,100**	**180,400**	50.8	T-20	**219,200**	**238,200**	ST-1-38M	**13,800**
	50-3.5			50	46.4	T-20	**181,900**	**202,500**	51.6	T-20	**232,600**	**236,600**	66.5	T-20	**301,200**	**334,700**	ST-1-50M	**16,000**
400	**15-4**	994 (992)	450	15	16.1	歩	**73,400**	**81,500**	18.2	歩	**82,100**	**91,300**	22.6	歩	**125,000**	**135,300**	ST-1-15M	**9,200**
	20-4			20	21.0	歩/T-2	**92,900**	**107,600**	23.4	歩/T-2	**104,200**	**129,200**	30.4	歩/T-2	**155,000**	**168,000**	ST-1-20M	**9,400**
	25-4			25	26.0	歩/T-2	**112,900**	**129,900**	29.0	T-2	**126,400**	**152,600**	37.8	T-2	**185,500**	**201,300**	ST-1-25M	**10,800**
	32-4			32	33.2	T-2	**144,000**	**157,400**	37.2	T-2/T-6	**161,800**	**186,100**	48.0	T-14	**230,400**	**250,800**	ST-1-32M	**12,300**
	38-4			38	39.2	T-6/T-14	**172,500**	**179,300**	44.1	T-14	**193,800**	**201,600**	56.8	T-20	**264,200**	**287,000**	ST-1-38M	**13,800**
	50-4			50	51.7	T-20	**220,800**	**232,400**	57.8	T-20	**248,100**	**261,400**	74.4	T-20	**372,500**	**413,900**	ST-1-50M	**16,000**
450	**15-4.5**	994 (992)	500	15	18.1	歩	**75,100**	**89,200**	20.5	歩	**84,300**	**99,900**	25.2	歩	**128,100**	**138,700**	ST-1-15M	**9,200**
	20-4.5			20	23.7	歩	**94,900**	**118,100**	26.8	歩/T2	**109,400**	**140,500**	33.9	歩/T2	**158,200**	**171,600**	ST-1-20M	**9,400**
	25-4.5			25	29.3	歩/T2	**115,500**	**140,600**	33.2	歩/T2	**129,300**	**165,200**	42.0	T2	**190,800**	**207,200**	ST-1-25M	**10,800**
	32-4.5			32	37.1	T2	**147,300**	**170,600**	42.1	T2	**168,700**	**203,700**	53.3	T6	**238,700**	**260,000**	ST-1-32M	**12,300**
	38-4.5			38	43.8	T2/T6	**176,200**	**198,600**	49.7	T14/T6	**198,000**	**223,600**	63.1	T14	**270,800**	**294,300**	ST-1-38M	**13,800**
	50-4.5			50	57.1	T20	**225,800**	**249,800**	65.0	T20	**256,700**	**288,800**	82.6	T20	**370,400**	**394,700**	ST-1-50M	**16,000**

※（　）内寸法はピッチ13mmの場合です。　歩…歩道用

●掲載価格には、消費税が含まれておりません。

公共　公共建築協会評価対象製品

詳細情報

一般溝タイプ　横断溝・側溝用ステンレスグレーチング

Iバー　熱間ロールバー

SIB プレーン
公共 CAD

SVB V型模様
公共 CAD

プレーン

SIB

V型模様

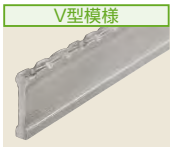

SVB

写真はSVBです。

■ベアリングバー断面図

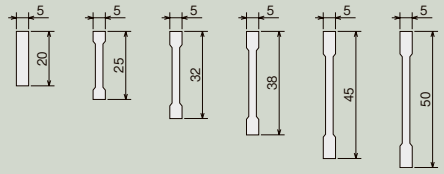

■ベアリングバーピッチ

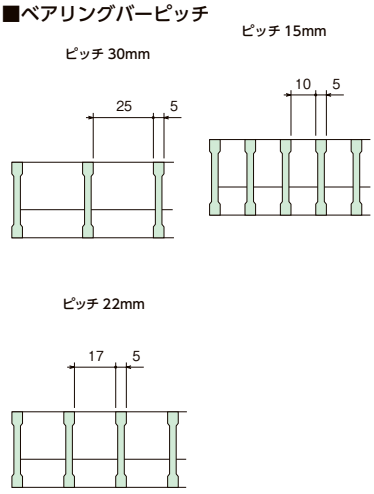

■製品情報
- ベアリングバーピッチは30・22・15mmです。
- SVBはベアリングバー（Iバー）の表面にV型模様の凹凸を付け、スリップしにくいよう考慮されています。

■注文情報
- 受枠のコーナー加工は**1,800**円です。

例 **SVB 5 20-20 P=15**

- SVB：SIB：Iバータイプ / SVB：Iバー V型模様タイプ
- 5：ベアリングバーの厚み（5mm）
- 20：ベアリングバーの高さ（20mm）
- 20：溝幅（200mm）
- P=15：ベアリングバーピッチ15mm

〈単位：mm〉

溝幅	呼称	グレーチング												適用受枠	
		幅(b)	長さ(a)	高さ(h)	ピッチ30mm					ピッチ22mm				型式記号	価格(円/両1m)
					質量(kg/枚)		適用荷重(横断溝/側溝)	価格(円/枚)		質量(kg/枚)		適用荷重(横断溝/側溝)	価格(円/枚)		
					SIB	SVB		SIB	SVB	SIB	SVB		SIB	SVB		
100	**520-10**	995	150	20	5.4	5.6	T-20	**34,600**	**36,400**	6.6	7.0	T-20	**43,800**	**46,000**	ST-1-20M	**9,400**
	525-10			25	5.5	5.8	T-20	**37,300**	**39,100**	6.7	7.1	T-20	**49,000**	**51,500**	ST-1-25M	**10,800**
	532-10			32	7.0	7.3	T-20	**46,200**	**48,500**	8.5	8.9	T-20	**59,900**	**64,400**	ST-1-32M	**12,300**
150	**520-15**	995	200	20	6.7	7.1	T-6/T-14	**42,200**	**44,400**	8.4	9.0	T-14/T-20	**55,000**	**57,700**	ST-1-20M	**9,400**
	525-15			25	6.8	7.2	T-14/T-20	**45,000**	**47,800**	8.4	8.9	T-20	**61,200**	**64,400**	ST-1-25M	**10,800**
	532-15			32	8.6	9.0	T-20	**55,300**	**60,500**	10.7	11.3	T-20	**74,500**	**79,700**	ST-1-32M	**12,300**
200	**520-20**	995	250	20	8.5	9.0	T-2	**53,600**	**56,400**	10.7	11.4	T-2/T-6	**71,600**	**75,000**	ST-1-20M	**9,400**
	525-20			25	8.5	9.0	T-2/T-14	**57,700**	**62,300**	10.6	11.3	T-6/T-14	**73,900**	**80,800**	ST-1-25M	**10,800**
	532-20			32	10.7	11.2	T-14/T-20	**70,200**	**76,600**	13.4	14.1	T-20	**89,900**	**98,200**	ST-1-32M	**12,300**
	538-20			38	13.7	14.2	T-20	**86,500**	**90,800**	17.2	17.8	T-20	**110,600**	**120,600**	ST-1-38M	**13,800**
250	**520-25**	995	300	20	9.6	10.2	歩道用/T-2	**61,900**	**65,900**	12.3	13.0	T-2	**83,000**	**87,200**	ST-1-20M	**9,400**
	525-25			25	9.5	10.1	T-2	**67,000**	**72,700**	12.0	12.8	T-2/T-6	**86,900**	**94,700**	ST-1-25M	**10,800**
	532-25			32	12.1	12.7	T-2/T-14	**80,800**	**88,100**	15.4	16.2	T-14/T-20	**107,900**	**117,700**	ST-1-32M	**12,300**
	538-25			38	15.5	16.1	T-14/T-20	**98,200**	**106,700**	19.7	20.5	T-20	**129,100**	**140,600**	ST-1-38M	**13,800**
	545-25			45	17.5	18.1	T-20	**115,300**	**121,100**	22.3	23.1	T-20	**154,800**	**162,600**	ST-1-45M	**15,000**
300	**520-30**	995	350	20	11.4	12.1	歩道用	**76,000**	**79,900**	14.5	15.5	歩道用/T-2	**97,000**	**102,500**	ST-1-20M	**9,400**
	525-30			25	11.2	11.9	歩道用/T-2	**78,200**	**85,400**	14.2	15.2	T-2	**101,400**	**109,600**	ST-1-25M	**10,800**
	532-30			32	14.2	14.9	T-2	**94,700**	**103,200**	18.0	19.0	T-2/T-14	**129,200**	**140,800**	ST-1-32M	**12,300**
	538-30			38	18.2	18.9	T-6/T-14	**115,000**	**125,200**	23.2	24.1	T-14/T-20	**158,800**	**173,300**	ST-1-38M	**13,800**
	545-30			45	20.5	21.2	T-14/T-20	**135,000**	**141,700**	26.1	27.1	T-20	**183,500**	**192,700**	ST-1-45M	**15,000**
	550-30			50	22.2	22.9	T-20	**145,300**	**158,400**	28.4	29.3	T-20	**203,000**	**216,700**	ST-1-50M	**16,000**
350	**520-35**	995	400	20	12.5	13.3	歩道用	**83,000**	**87,200**	16.0	17.0	歩道用/T-2	**110,600**	**116,300**	ST-1-20M	**9,400**
	525-35			25	12.3	13.1	歩道用/T-2	**86,200**	**93,800**	15.6	16.6	歩道用/T-2	**112,900**	**123,400**	ST-1-25M	**10,800**
	532-35			32	15.6	16.5	T-2	**104,500**	**114,000**	19.9	21.0	T-2	**138,700**	**151,700**	ST-1-32M	**12,300**
	538-35			38	20.1	20.9	T-2/T-6	**130,400**	**140,600**	25.6	26.7	T-6/T-14	**168,200**	**183,500**	ST-1-38M	**13,800**
	545-35			45	22.7	23.5	T-6/T-14	**150,100**	**157,800**	29.0	30.0	T-14/T-20	**194,800**	**205,300**	ST-1-45M	**15,000**
	550-35			50	24.6	25.4	T-14	**166,100**	**174,400**	31.5	32.5	T-20	**209,900**	**228,500**	ST-1-50M	**16,000**
400	**520-40**	995	450	20	14.4	15.2	歩道用	**94,700**	**99,000**	18.3	19.5	歩道用	**123,400**	**129,600**	ST-1-20M	**9,400**
	525-40			25	14.1	15.0	歩道用	**97,800**	**106,400**	17.8	19.0	歩道用/T-2	**133,700**	**143,300**	ST-1-25M	**10,800**
	532-40			32	17.7	18.7	歩道用/T-2	**119,300**	**130,100**	22.6	23.8	T-2	**155,600**	**169,700**	ST-1-32M	**12,300**
	538-40			38	22.8	23.7	T-2	**145,700**	**155,600**	29.1	30.3	T-2/T-6	**189,100**	**206,000**	ST-1-38M	**13,800**
	545-40			45	25.7	26.6	T-2/T-6	**167,300**	**175,600**	32.8	34.0	T-14	**219,200**	**235,300**	ST-1-45M	**15,000**
	550-40			50	27.8	28.7	T-14	**180,700**	**197,000**	35.6	36.8	T-14	**242,200**	**261,500**	ST-1-50M	**16,000**
450	**520-45**	995	500	20	15.5	16.5	歩道用	**104,800**	**110,200**	19.8	21.1	歩道用	**137,300**	**144,200**	ST-1-20M	**9,400**
	525-45			25	15.1	16.2	歩道用	**107,600**	**117,400**	19.2	20.6	歩道用/T-2	**147,000**	**154,700**	ST-1-25M	**10,800**
	532-45			32	19.2	20.2	歩道用/T-2	**128,000**	**139,600**	24.5	25.9	T-2	**175,300**	**191,200**	ST-1-32M	**12,300**
	538-45			38	24.8	25.8	T-2	**156,800**	**170,900**	31.7	33.0	T-2	**207,700**	**227,000**	ST-1-38M	**13,800**
	545-45			45	27.9	28.9	T-2	**183,500**	**192,400**	35.7	37.1	T-6	**242,200**	**253,800**	ST-1-45M	**15,000**
	550-45			50	30.2	31.2	T-2/T-6	**198,400**	**207,700**	38.8	40.1	T-14	**271,900**	**288,200**	ST-1-50M	**16,000**

●掲載価格には、消費税が含まれておりません。

ルーフドレン
フロアーハッチ
ピット金物 クリーントラフ
玄関マット
ルーバー
FRPグレーチング
F-BOX
エキスパンションジョイント
排水トラップ
排水金具 通気金具
グリーストラップ
バルブボックス
鋳鉄製格子蓋
マンホールカバー
化粧鉄蓋
外構関連製品
ツリーフレンド
車止め
アーバンスリット
カラー舗装用溝蓋
ステンレスグレーチング
スチールグレーチング
アラカルト
詳細情報

一般溝タイプ　横断溝・側溝用ステンレスグレーチング

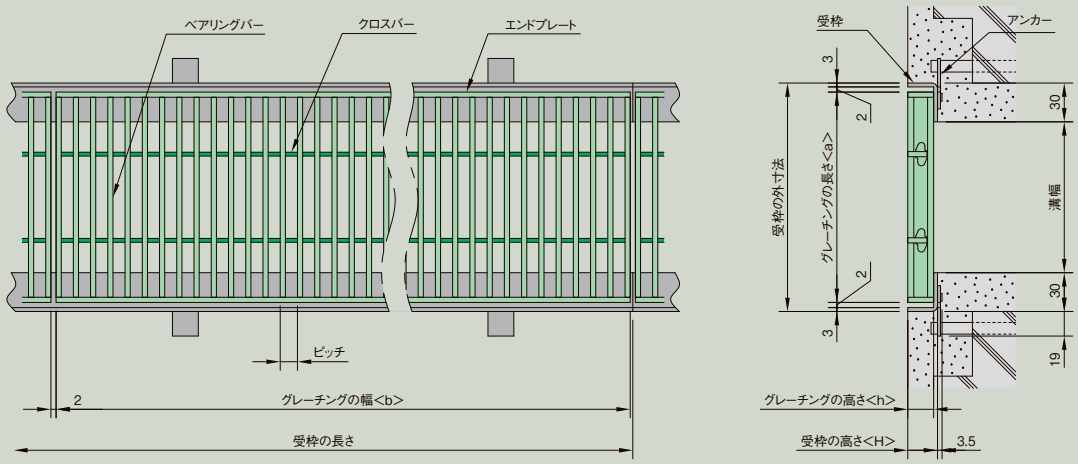

材　質　グレーチング：SUS304
　　受　　枠　　：SUS304（アンカー　鋼製）

■強度区分（使用範囲）

一般タイプ

公道を除く、工場・敷地内及び建物の内外の車両の通行が少なく、通常は緊急車両を除く大型車両が通行しない場所で使用してください。

〔例〕建物廻り歩道、建屋内道路

⚠注意

公道及び工場・事務所出入口等で、車両が頻繁に通行する場所やフォークリフトなどの特殊車両が通行する場所は別途ご相談ください。

〔例〕市場、清掃工場、倉庫

〈単位：mm〉

溝幅	呼称	グレーチング								適用受枠	
		幅 (b)	長さ (a)	高さ (h)	ピッチ15mm					型式記号	価格 (円/両1m)
					質量(kg/枚)		適用荷重 (横断溝/側溝)	価格(円/枚)			
					SIB	SVB		SIB	SVB		
100	**520-10**	995	150	20	8.8	9.3	T-20	**58,800**	**61,800**	ST-1-20M	**9,400**
	525-10			25	8.7	9.3	T-20	**59,900**	**65,300**	ST-1-25M	**10,800**
	532-10			32	11.2	11.8	T-20	**78,200**	**85,400**	ST-1-32M	**12,300**
150	**520-15**	995	200	20	11.4	12.2	T-20	**73,900**	**77,500**	ST-1-20M	**9,400**
	525-15			25	11.2	12.0	T-20	**76,000**	**82,800**	ST-1-25M	**10,800**
	532-15			32	14.4	15.2	T-20	**94,700**	**102,500**	ST-1-32M	**12,300**
200	**520-20**	995	250	20	14.6	15.5	T-14	**93,100**	**98,600**	ST-1-20M	**9,400**
	525-20			25	14.2	15.2	T-20	**100,200**	**109,600**	ST-1-25M	**10,800**
	532-20			32	18.1	19.2	T-20	**120,100**	**129,600**	ST-1-32M	**12,300**
	538-20			38	23.3	24.2	T-20	**147,500**	**160,900**	ST-1-38M	**13,800**
250	**520-25**	995	300	20	16.7	17.9	T-2/T-6	**112,000**	**118,000**	ST-1-20M	**9,400**
	525-25			25	16.2	17.4	T-6/T-14	**121,100**	**126,700**	ST-1-25M	**10,800**
	532-25			32	20.9	22.1	T-20	**139,600**	**151,800**	ST-1-32M	**12,300**
	538-25			38	26.9	28.1	T-20	**173,000**	**185,300**	ST-1-38M	**13,800**
	545-25			45	30.5	31.7	T-20	**202,100**	**220,400**	ST-1-45M	**15,000**
300	**520-30**	995	350	20	19.8	21.2	T-2	**131,800**	**138,400**	ST-1-20M	**9,400**
	525-30			25	19.2	20.6	T-2/T-6	**138,400**	**151,100**	ST-1-25M	**10,800**
	532-30			32	24.6	26.0	T-14/T-20	**166,100**	**179,800**	ST-1-32M	**12,300**
	538-30			38	31.7	33.1	T-20	**206,200**	**220,800**	ST-1-38M	**13,800**
	545-30			45	35.8	37.2	T-20	**237,000**	**258,400**	ST-1-45M	**15,000**
	550-30			50	38.9	40.2	T-20	**258,400**	**275,900**	ST-1-50M	**16,000**
350	**520-35**	995	400	20	22.1	23.6	歩道用/T-2	**149,900**	**157,200**	ST-1-20M	**9,400**
	525-35			25	21.4	22.9	T-2	**159,200**	**168,200**	ST-1-25M	**10,800**
	532-35			32	27.4	29.1	T-6/T-14	**184,400**	**197,400**	ST-1-32M	**12,300**
	538-35			38	35.5	37.0	T-20	**228,200**	**244,200**	ST-1-38M	**13,800**
	545-35			45	40.1	41.7	T-20	**265,200**	**283,300**	ST-1-45M	**15,000**
	550-35			50	43.6	45.1	T-20	**285,800**	**304,600**	ST-1-50M	**16,000**
400	**520-40**	995	450	20	25.2	27.0	歩道用/T-2	**173,000**	**181,800**	ST-1-20M	**9,400**
	525-40			25	24.4	26.1	T-2	**177,800**	**192,400**	ST-1-25M	**10,800**
	532-40			32	31.1	33.0	T-2/T-6	**206,200**	**224,900**	ST-1-32M	**12,300**
	538-40			38	40.2	42.0	T-14	**251,500**	**268,900**	ST-1-38M	**13,800**
	545-40			45	45.4	47.2	T-20	**298,300**	**318,100**	ST-1-45M	**15,000**
	550-40			50	49.3	51.1	T-20	**322,800**	**339,100**	ST-1-50M	**16,000**
450	**520-45**	995	500	20	27.4	29.3	歩道用/T-2	**184,400**	**193,700**	ST-1-20M	**9,400**
	525-45			25	26.4	28.4	歩道用/T-2	**193,700**	**211,100**	ST-1-25M	**10,800**
	532-45			32	33.9	36.0	T-2	**230,600**	**251,500**	ST-1-32M	**12,300**
	538-45			38	43.9	45.9	T-14	**284,600**	**304,600**	ST-1-38M	**13,800**
	545-45			45	49.6	51.6	T-14	**328,200**	**347,600**	ST-1-45M	**15,000**
	550-45			50	53.9	55.9	T-20	**355,000**	**376,600**	ST-1-50M	**16,000**

詳細情報

●掲載価格には、消費税が含まれておりません。

一般溝タイプ　ステンレスグレーチング

Jバー

JP プレーン
公共 CAD

JW 凹凸加工
公共 CAD

JQ ハイグリップ加工
公共

プレーン

JP

凹凸加工

JW

ハイグリップ加工

JQ

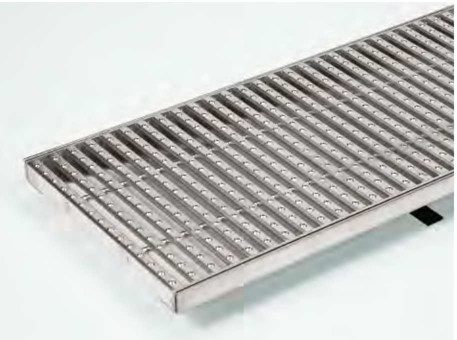
写真はJQです。

■ベアリングバー断面図

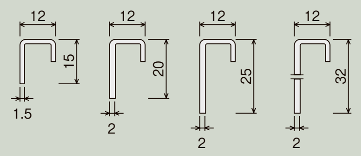

■ベアリングバーピッチ

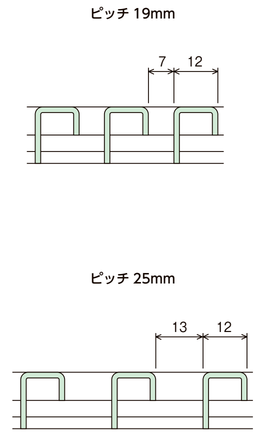

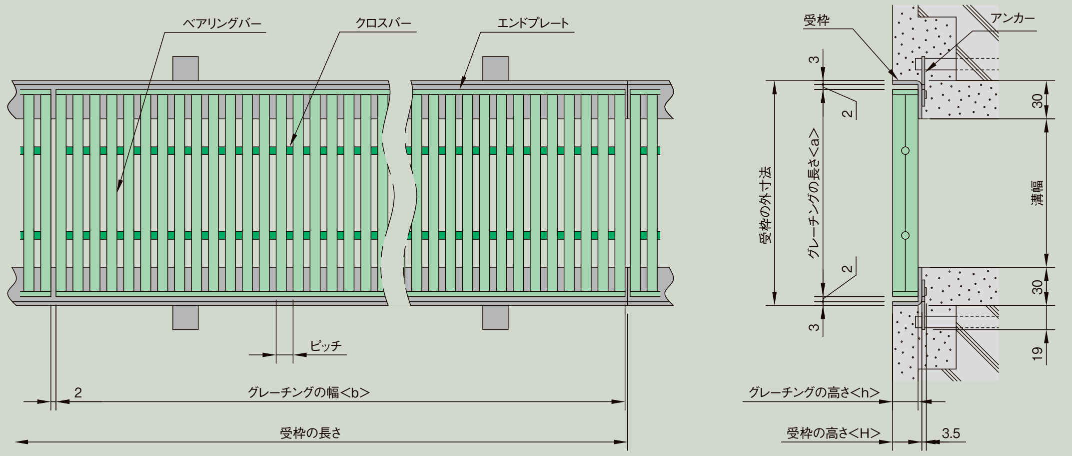

材　質　グレーチング：SUS304
　　　　受　　枠　　：SUS304（アンカー　鋼製）

■製品情報

●ベアリングバーピッチは19・25mmです。
●Jバーのすきま7mmは、車いす、ハイヒール等にも充分考慮されています。
●T-2用はベアリングバーピッチ19mmのみの製作となります。
⚠**JQは素足で歩く可能性がある場所（浴室・プールなど）ではケガをするおそれがありますので、ご使用は避けてください。**

■注文情報

●受枠のコーナー加工は**1,800**円です。

㋴ **JW 1215-20　P=19**

JP：Jバープレーンタイプ
JW：Jバー凹凸タイプ
JQ：Jバーハイグリップタイプ
Jバーの幅（12mm）
ベアリングバーの高さ（15mm）
溝幅（200mm）
ベアリングバーピッチ19mm

〈単位：mm〉

適用荷重	溝幅	呼称	幅(b)	長さ(a)	高さ(h)	ピッチ19mm(すきま7mm) 質量(kg/枚)	ピッチ19mm 価格(円/枚) JP	JW	JQ	ピッチ25mm(すきま13mm) 質量(kg/枚)	ピッチ25mm 価格(円/枚) JP	JW	JQ	適用受枠 型式記号	価格(円/両1m)
T-2	100	**1225-10**	998	150	25	7.4	**58,900**	**64,300**	–	–	–	–	–	ST-1-25M	**10,800**
	150	**1225-15**		200	25	9.4	**70,100**	**76,200**	–	–	–	–	–		
	200	**1225-20**		250	25	11.6	**88,700**	**93,800**	–	–	–	–	–		
	250	**1225-25**		300	25	13.6	**97,800**	**103,800**	–	–	–	–	–		
	300	**1232-30**		350	32	19.7	**137,300**	**148,300**	–	–	–	–	–	ST-1-32M	**12,300**
	350	**1232-35**		400	32	22.2	**155,000**	**167,000**	–	–	–	–	–		
歩道用	100	**1215-10**	998	150	15	4.3	**40,900**	**51,400**	**51,400**	3.6	**34,600**	**39,500**	**39,500**	ST-1-15M	**9,200**
		1220-10			20	5.9	**47,400**	**56,400**	**56,400**	4.9	**38,900**	**44,900**	**44,900**	ST-1-20M	**9,400**
	150	**1215-15**		200	15	5.3	**48,000**	**56,400**	**56,400**	4.4	**40,700**	**45,400**	**45,400**	ST-1-15M	**9,200**
		1220-15			20	7.5	**51,700**	**62,200**	**62,200**	6.1	**44,400**	**51,800**	**51,800**	ST-1-20M	**9,400**
	200	**1215-20**		250	15	6.7	**54,600**	**67,200**	**67,200**	5.5	**48,600**	**54,500**	**54,500**	ST-1-15M	**9,200**
		1220-20			20	9.2	**63,700**	**71,300**	**71,300**	7.5	**55,300**	**63,700**	**63,700**	ST-1-20M	**9,400**
	250	**1215-25**		300	15	7.7	**66,800**	**76,300**	**76,300**	6.3	**55,300**	**61,300**	**61,300**	ST-1-15M	**9,200**
		1220-25			20	10.8	**74,400**	**81,500**	**81,500**	8.7	**60,600**	**69,800**	**69,800**	ST-1-20M	**9,400**
	300	**1215-30**		350	15	9.1	**72,400**	**90,200**	**90,200**	7.4	**65,000**	**72,400**	**72,400**	ST-1-15M	**9,200**
		1220-30			20	12.6	**86,200**	**100,300**	**100,300**	10.2	**70,100**	**84,700**	**84,700**	ST-1-20M	**9,400**
	350	**1215-35**		400	15	10.1	**83,000**	**93,800**	**93,800**	8.2	**73,000**	**81,000**	**81,000**	ST-1-15M	**9,200**
		1220-35			20	14.1	**98,600**	**114,600**	**114,600**	11.4	**82,200**	**94,900**	**94,900**	ST-1-20M	**9,400**

●掲載価格には、消費税が含まれておりません。

詳細情報

騒音防止ボルト固定式　ステンレスグレーチング

Jバー　ボルト用ゴムキャップ付

JP-B プレーン
公共　CAD

JW-B 凹凸加工
公共　CAD

JQ-B ハイグリップ加工
公共

JP-B　JW-B　JQ-B

■ベアリングバーピッチ

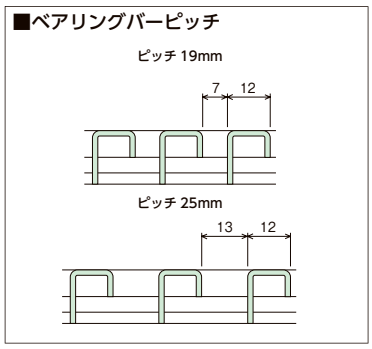

写真はJW-Bです。

■ベアリングバー断面図

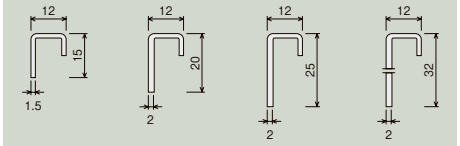

■ボルトキャップ

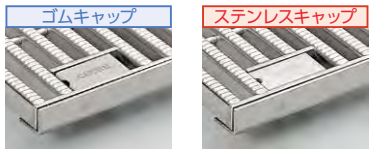

BC-1（付属品）　BC-1S（2,600円UP/枚）

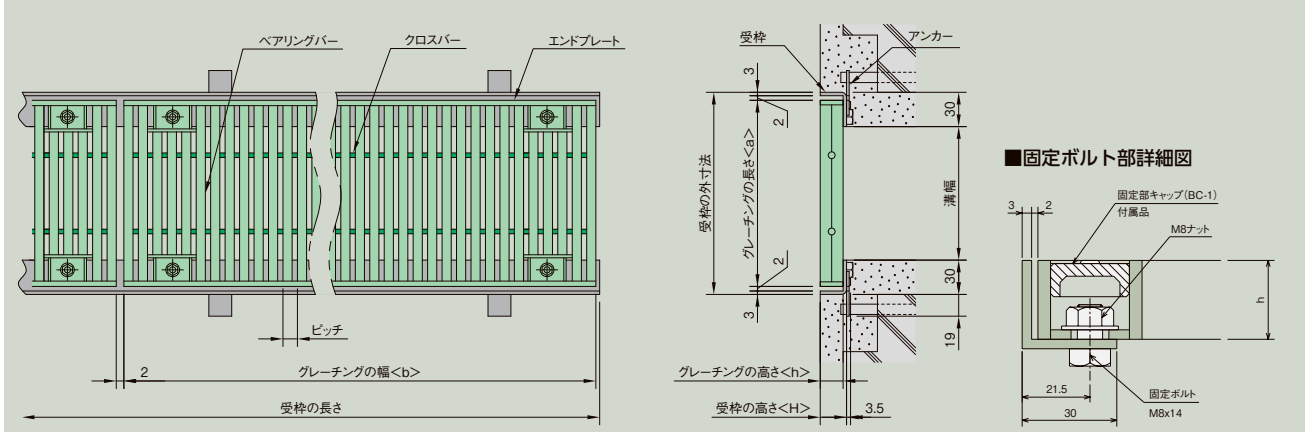

材　質　グレーチング：SUS304
受　　枠　：SUS304（アンカー　鋼製）

■製品情報
- ●グレーチング1枚当り、ボルト用ゴムキャップ(BC-1)が4個付属します。
- ●ベアリングバーピッチは19・25mmです。
- ●Jバーのすきま7mmは、車いす、ハイヒール等にも充分考慮されています。
- ●T-2用はベアリングバーピッチ19mmのみの製作となります。
- ⚠**JQは素足で歩く可能性がある場所(浴室・プールなど)ではケガをする恐れがありますので、ご使用は避けてください。**

■注文情報
- ●ボルト用ゴムキャップ(BC-1)をステンレスキャップ(BC-1S)にアップグレードできます。(**2,600**円UP/枚)
- ●受枠のコーナー加工は**1,800**円です。

例　**JW 1215B-20　P=19**

- JP：Jバープレーンタイプ
- JW：Jバー凹凸タイプ
- JQ：Jバーハイグリップタイプ
- Jバーの幅(12mm)
- ベアリングバーの高さ(15mm)
- 溝幅(200mm)
- ベアリングバーピッチ19mm

〈単位：mm〉

適用荷重	溝幅	呼称	グレーチング 幅(b)	長さ(a)	高さ(h)	ピッチ19mm(すきま7mm) 質量(kg/枚)	価格(円/枚) JP	JW	JQ	ピッチ25mm(すきま13mm) 質量(kg/枚)	価格(円/枚) JP	JW	JQ	適用受枠 型式記号	価格(円/両1m)
T-2	100	**1225B-10**	998	150	25	7.4	**70,100**	**75,600**	**—**	—	**—**	**—**	**—**	ST-1-25A	**15,200**
	150	**1225B-15**		200	25	9.4	**81,200**	**87,400**	**—**	—	**—**	**—**	**—**		
	200	**1225B-20**		250	25	11.6	**99,800**	**105,100**	**—**	—	**—**	**—**	**—**		
	250	**1225B-25**		300	25	13.6	**109,000**	**115,000**	**—**	—	**—**	**—**	**—**		
	300	**1232B-30**		350	32	19.7	**148,600**	**159,500**	**—**	—	**—**	**—**	**—**	ST-1-32A	**16,800**
	350	**1232B-35**		400	32	22.2	**166,200**	**178,200**	**—**	—	**—**	**—**	**—**		
歩道用	100	**1215B-10**	998	150	15	4.3	**50,600**	**61,100**	**61,100**	3.6	**44,300**	**49,000**	**49,000**	ST-1-15A	**13,400**
		1220B-10			20	5.9	**57,000**	**66,000**	**66,000**	4.9	**48,500**	**54,500**	**54,500**	ST-1-20A	**14,400**
	150	**1215B-15**		200	15	5.3	**57,600**	**66,000**	**66,000**	4.4	**50,400**	**55,100**	**55,100**	ST-1-15A	**13,400**
		1220B-15			20	7.5	**61,400**	**71,900**	**71,900**	6.1	**53,900**	**61,600**	**61,600**	ST-1-20A	**14,400**
	200	**1215B-20**		250	15	6.7	**64,200**	**76,800**	**76,800**	5.5	**58,200**	**64,100**	**64,100**	ST-1-15A	**13,400**
		1220B-20			20	9.2	**73,300**	**80,800**	**80,800**	7.5	**64,900**	**73,300**	**73,300**	ST-1-20A	**14,400**
	250	**1215B-25**		300	15	7.7	**76,400**	**85,900**	**85,900**	6.3	**64,900**	**70,900**	**70,900**	ST-1-15A	**13,400**
		1220B-25			20	10.8	**84,000**	**91,100**	**91,100**	8.7	**70,100**	**79,600**	**79,600**	ST-1-20A	**14,400**
	300	**1215B-30**		350	15	9.1	**82,100**	**99,700**	**99,700**	7.4	**74,600**	**82,100**	**82,100**	ST-1-15A	**13,400**
		1220B-30			20	12.6	**95,800**	**109,900**	**109,900**	10.2	**79,800**	**94,200**	**94,200**	ST-1-20A	**14,400**
	350	**1215B-35**		400	15	10.1	**92,800**	**103,600**	**103,600**	8.2	**82,700**	**90,700**	**90,700**	ST-1-15A	**13,400**
		1220B-35			20	14.1	**108,200**	**124,300**	**124,300**	11.4	**91,700**	**104,400**	**104,400**	ST-1-20A	**14,400**

●掲載価格には、消費税が含まれておりません。

公共　公共建築協会評価対象製品

詳細情報

騒音防止ボルト固定式　横断溝・側溝用ステンレスグレーチング

フラットバー　ボルト用ゴムキャップ付

CSBB プレーン
公共　CAD

CSNBB ローレット加工
公共　CAD

プレーン

CSBB

ローレット加工

CSNBB

■ベアリングバーピッチ

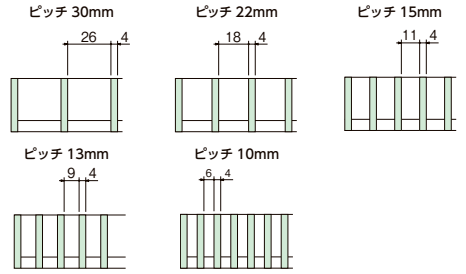

写真はCSBBです。

■ベアリングバー断面図

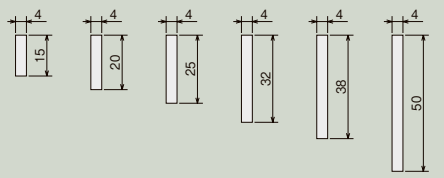

■固定ボルト部詳細図

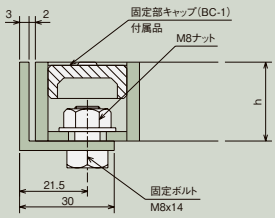

■製品情報
- ●グレーチング1枚当り、ボルト用ゴムキャップ(BC-1)が4個付属します。
- ●ベアリングバーピッチは30・22・15・13・10mmです。
- ●CSNBBはベアリングバーの表面にすべりにくいローレット加工が施してあります。

■注文情報
- ●ボルト用ゴムキャップ(BC-1)をステンレスキャップ(BC-1S)にアップグレードできます。(**2,600**円UP/枚)
- ●受枠のコーナー加工は**1,800**円です。

■ボルトキャップ

ゴムキャップ

BC-1
(付属品)

ステンレスキャップ

BC-1S
(**2,600**円UP/枚)

oct-Gs「GRスクリーン」

SGRSB・ZGRSB
P634

〈単位：mm〉

溝幅	呼称	グレーチング 幅(b)	長さ(a)	高さ(h)	ピッチ30mm 質量(kg/枚)	適用荷重(横断溝/側溝)	価格(円/枚) CSBB	価格(円/枚) CSNBB	ピッチ22mm 質量(kg/枚)	適用荷重(横断溝/側溝)	価格(円/枚) CSBB	価格(円/枚) CSNBB	適用受枠 型式記号	適用受枠 価格(円/両1m)
100	**15-1**	994	150	15	3.6	T-6/T-14	**25,800**	**29,200**	4.4	T-14	**30,400**	**33,200**	ST-1-15A	**13,400**
	20-1			20	4.7	T-20	**28,500**	**32,800**	5.7	T-20	**33,800**	**38,200**	ST-1-20A	**14,400**
	25-1			25	5.7	T-20	**34,600**	**37,100**	7.1	T-20	**44,400**	**47,200**	ST-1-25A	**15,200**
150	**15-1.5**	994	200	15	4.4	歩道用/T-2	**29,300**	**33,200**	5.5	T-2	**35,900**	**38,900**	ST-1-15A	**13,400**
	20-1.5			20	5.7	T-2/T-14	**32,200**	**36,500**	7.2	T-14	**39,200**	**46,500**	ST-1-20A	**14,400**
	25-1.5			25	7.1	T-14/T-20	**38,300**	**41,300**	8.9	T-20	**45,200**	**55,600**	ST-1-25A	**15,200**
	32-1.5			32	9.0	T-20	**45,400**	**49,900**	11.4	T-20	**55,400**	**65,400**	ST-1-32A	**16,800**
200	**15-2**	994	250	15	5.2	歩道用	**34,700**	**38,500**	6.6	歩道用/T-2	**42,300**	**45,800**	ST-1-15A	**13,400**
	20-2			20	6.8	歩道用/T-2	**38,300**	**44,300**	8.7	T-2	**46,800**	**57,000**	ST-1-20A	**14,400**
	25-2			25	8.4	T-2/T-6	**44,800**	**49,600**	10.7	T-6/T-14	**54,600**	**67,500**	ST-1-25A	**15,200**
	32-2			32	10.7	T-14/T-20	**54,200**	**59,900**	13.7	T-20	**66,900**	**79,800**	ST-1-32A	**16,800**
	38-2			38	12.7	T-20	**62,800**	**68,000**	16.2	T-20	**85,300**	**91,100**	ST-1-38A	**18,600**
250	**15-2.5**	994	300	15	6.4	歩道用	**38,700**	**42,800**	8.0	歩道用	**47,400**	**52,700**	ST-1-15A	**13,400**
	20-2.5			20	8.2	歩道用	**42,900**	**50,100**	10.4	歩道用/T-2	**52,800**	**65,700**	ST-1-20A	**14,400**
	25-2.5			25	10.1	歩道用/T-2	**50,600**	**57,300**	12.9	T-2	**62,600**	**75,900**	ST-1-25A	**15,200**
	32-2.5			32	12.8	T-2/T-6	**61,800**	**67,600**	16.4	T-6/T-14	**76,900**	**89,300**	ST-1-32A	**16,800**
	38-2.5			38	15.1	T-6/T-14	**71,900**	**77,900**	19.3	T-14/T-20	**90,700**	**107,200**	ST-1-38A	**18,600**
	50-2.5			50	19.9	T-20	**90,000**	**95,700**	25.5	T-20	**121,400**	**128,300**	ST-1-50A	**20,800**
300	**15-3**	994	350	15	7.2	歩道用	**44,200**	**48,100**	9.1	歩道用	**55,900**	**61,700**	ST-1-15A	**13,400**
	20-3			20	9.3	歩道用	**49,100**	**58,700**	11.9	歩道用/T-2	**61,400**	**74,900**	ST-1-20A	**14,400**
	25-3			25	11.4	歩道用/T-2	**58,200**	**65,500**	14.7	T-2	**75,200**	**87,300**	ST-1-25A	**15,200**
	32-3			32	14.5	T-2	**71,300**	**77,900**	18.7	T-2/T-6	**91,000**	**102,000**	ST-1-32A	**16,800**
	38-3			38	17.1	T-2/T-6	**82,800**	**90,700**	22.1	T-14	**107,100**	**120,800**	ST-1-38A	**18,600**
	50-3			50	22.6	T-14/T-20	**107,800**	**114,300**	29.1	T-20	**142,100**	**150,500**	ST-1-50A	**20,800**
350	**15-3.5**	994	400	15	8.3	歩道用	**47,400**	**52,700**	10.6	歩道用	**61,300**	**66,400**	ST-1-15A	**13,400**
	20-3.5			20	10.7	歩道用	**52,900**	**64,400**	13.7	歩道用	**65,900**	**81,500**	ST-1-20A	**14,400**
	25-3.5			25	13.1	歩道用	**62,600**	**70,500**	16.8	歩道用/T-2	**78,100**	**94,800**	ST-1-25A	**15,200**
	32-3.5			32	16.6	歩道用/T-2	**76,200**	**84,800**	21.4	T-2	**97,300**	**113,700**	ST-1-32A	**16,800**
	38-3.5			38	19.5	T-2	**89,200**	**97,700**	25.2	T-2/T-6	**114,700**	**131,200**	ST-1-38A	**18,600**
	50-3.5			50	25.8	T-14	**111,700**	**118,300**	33.3	T-14/T-20	**143,900**	**159,700**	ST-1-50A	**20,800**
400	**15-4**	994	450	15	9.2	歩道用	**52,400**	**57,900**	11.7	歩道用	**66,500**	**73,900**	ST-1-15A	**13,400**
	20-4			20	11.8	歩道用	**61,500**	**72,200**	15.1	歩道用	**77,300**	**90,900**	ST-1-20A	**14,400**
	25-4			25	14.5	歩道用	**73,100**	**82,600**	18.7	歩道用/T-2	**92,100**	**96,200**	ST-1-25A	**15,200**
	32-4			32	18.3	歩道用/T-2	**90,000**	**96,800**	23.7	T-2	**114,000**	**125,100**	ST-1-32A	**16,800**
	38-4			38	21.6	T-2	**105,400**	**112,700**	28.0	T-2	**137,800**	**145,900**	ST-1-38A	**18,600**
	50-4			50	28.5	T-2/T-6	**132,800**	**138,700**	36.9	T-14	**169,600**	**180,300**	ST-1-50A	**20,800**
450	**15-4.5**	994 (992)	500	15	10.2	歩	**54,100**	**62,200**	13.2	歩	**68,400**	**77,100**	ST-1-15A	**13,400**
	20-4.5			20	13.2	歩	**64,700**	**79,300**	17.1	歩	**79,600**	**96,600**	ST-1-20A	**14,400**
	25-4.5			25	16.2	歩	**74,700**	**89,800**	21.0	歩	**94,500**	**113,500**	ST-1-25A	**15,200**
	32-4.5			32	20.4	歩/T2	**91,800**	**103,400**	26.5	歩/T2	**117,100**	**137,360**	ST-1-32A	**16,800**
	38-4.5			38	23.9	歩/T2	**113,400**	**121,000**	31.2	T2	**138,100**	**159,900**	ST-1-38A	**18,600**
	50-4.5			50	31.1	T2/T6	**135,500**	**144,300**	40.7	T14/T6	**174,400**	**194,300**	ST-1-50A	**20,800**

●掲載価格には、消費税が含まれておりません。

ルーフドレン
フロアーハッチ
ピット金物 グレーチングトラフ
玄関マット
ルーバー
FRPグレーチング
F-BOX
エキスパンションジョイント
排水トラップ
排水金具 通気金具
グリーストラップ
バルブボックス
鋳鉄製格子蓋
マンホールカバー
化粧鉄蓋
外構関連製品
ツリーフレンド
車止め
アーバンスリット
カラー鋳鉄用溝蓋
ステンレスグレーチング
スチールグレーチング
アラカルト
詳細情報

騒音防止ボルト固定式　横断溝・側溝用ステンレスグレーチング

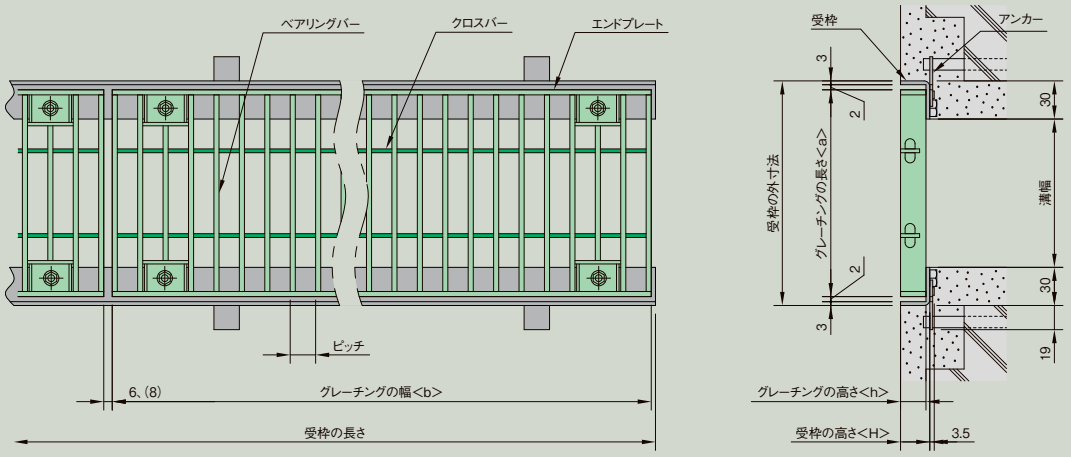

※(　)内寸法はピッチ13mmの場合

材　質　グレーチング：SUS304
受　　枠　：SUS304（アンカー　鋼製）

■強度区分（使用範囲）

一般タイプ

公道を除く、工場・敷地内及び建物の内外の車両の通行が少なく、通常は緊急車両を除く大型車両が通行しない場所で使用してください。

〔例〕建物廻り歩道、建屋内道路

⚠注意

公道及び工場・事務所出入口等で、車両が頻繁に通行する場所やフォークリフトなどの特殊車両が通行する場所は別途ご相談ください。

〔例〕市場、清掃工場、倉庫

例　**CSBB 20-2　P=15**

CSBB：フラットバータイプ
CSNBB：フラットバーローレット加工タイプ
ベアリングバーの高さ（20mm）
溝幅（200mm）
ベアリングバーピッチ15mm

〈単位：mm〉

溝幅	呼称	グレーチング															適用受枠	
		幅(b)	長さ(a)	高さ(h)	ピッチ15mm				ピッチ13mm				ピッチ10mm				型式記号	価格(円/両1m)
					質量(kg/枚)	適用荷重(横断溝/側溝)	価格(円/枚) CSBB	価格(円/枚) CSNBB	質量(kg/枚)	適用荷重(横断溝/側溝)	価格(円/枚) CSBB	価格(円/枚) CSNBB	質量(kg/枚)	適用荷重(横断溝/側溝)	価格(円/枚) CSBB	価格(円/枚) CSNBB		
100	**15-1**	994 (992)	150	15	5.8	T-14	**35,100**	**40,500**	6.5	T-14	**42,800**	**45,000**	7.9	T-20	**48,700**	**54,700**	ST-1-15A	**13,400**
	20-1			20	7.6	T-20	**43,000**	**51,300**	8.4	T-20	**47,400**	**56,500**	10.7	T-20	**63,200**	**71,700**	ST-1-20A	**14,400**
	25-1			25	9.4	T-20	**56,900**	**63,000**	10.4	T-20	**63,600**	**66,600**	13.3	T-20	**83,400**	**95,500**	ST-1-25A	**15,200**
150	**15-1.5**	994 (992)	200	15	7.4	T-2/T-14	**42,200**	**49,200**	8.3	T-6/T-14	**51,300**	**54,100**	10.2	T-14/T-20	**59,300**	**67,200**	ST-1-15A	**13,400**
	20-1.5			20	9.8	T-20	**50,400**	**59,500**	10.6	T-20	**56,800**	**67,500**	13.9	T-20	**76,800**	**87,700**	ST-1-20A	**14,400**
	25-1.5			25	12.1	T-20	**59,100**	**66,400**	13.5	T-20	**65,500**	**78,500**	17.2	T-20	**101,000**	**116,900**	ST-1-25A	**15,200**
	32-1.5			32	15.5	T-20	**72,900**	**84,300**	17.3	T-20	**82,400**	**97,100**	21.9	T-20	**121,300**	**141,500**	ST-1-32A	**16,800**
200	**15-2**	994 (992)	250	15	9.0	T-2	**51,900**	**58,400**	10.2	T-2	**61,500**	**65,700**	12.6	T-2/T-6	**70,900**	**80,800**	ST-1-15A	**13,400**
	20-2			20	11.9	T-2/T-14	**61,900**	**74,600**	13.3	T-6/T-14	**68,200**	**81,300**	17.1	T-14/T-20	**93,000**	**106,500**	ST-1-20A	**14,400**
	25-2			25	14.8	T-14/T-20	**72,100**	**87,400**	16.5	T-20	**79,300**	**95,500**	21.2	T-20	**108,600**	**125,400**	ST-1-25A	**15,200**
	32-2			32	18.9	T-20	**88,800**	**102,100**	21.2	T-20	**105,200**	**120,700**	27.0	T-20	**144,200**	**169,100**	ST-1-32A	**16,800**
	38-2			38	22.4	T-20	**113,300**	**119,700**	25.1	T-20	**125,900**	**133,900**	32.0	T-20	**158,500**	**184,900**	ST-1-38A	**18,600**
250	**15-2.5**	994 (992)	300	15	11.0	歩道用/T-2	**59,100**	**67,100**	12.3	歩道用/T-2	**70,800**	**75,400**	15.3	T-2	**82,100**	**93,600**	ST-1-15A	**13,400**
	20-2.5			20	14.3	T-2	**70,000**	**83,400**	15.9	T-2	**77,900**	**96,000**	20.5	T-2/T-14	**106,900**	**124,400**	ST-1-20A	**14,400**
	25-2.5			25	17.7	T-2/T-14	**83,000**	**97,000**	19.7	T-6/T-14	**91,700**	**109,600**	25.5	T-14/T-20	**124,800**	**145,800**	ST-1-25A	**15,200**
	32-2.5			32	22.6	T-14/T-20	**103,300**	**115,700**	25.3	T-20	**114,500**	**144,200**	32.3	T-20	**153,800**	**181,000**	ST-1-32A	**16,800**
	38-2.5			38	26.7	T-20	**128,800**	**136,400**	29.9	T-20	**144,800**	**152,100**	38.3	T-20	**185,200**	**216,800**	ST-1-38A	**18,600**
	50-2.5			50	35.2	T-20	**162,900**	**173,000**	39.2	T-20	**190,800**	**192,900**	50.2	T-20	**243,800**	**289,700**	ST-1-50A	**20,800**
300	**15-3**	994 (992)	350	15	12.6	歩道用	**69,200**	**77,800**	14.2	歩道用	**80,200**	**89,000**	17.7	歩/T-2	**95,700**	**106,900**	ST-1-15A	**13,400**
	20-3			20	16.5	歩道用/T-2	**81,300**	**94,300**	18.3	T-2	**90,100**	**96,400**	23.7	T-2	**124,400**	**139,600**	ST-1-20A	**14,400**
	25-3			25	20.4	T-2	**96,600**	**114,400**	22.8	T-2/T-6	**107,000**	**127,100**	29.4	T-6/T-14	**145,100**	**169,800**	ST-1-25A	**15,200**
	32-3			32	26.0	T-14	**120,800**	**138,200**	29.2	T-14/T-20	**134,300**	**158,800**	37.4	T-20	**180,400**	**212,000**	ST-1-32A	**16,800**
	38-3			38	30.8	T-20	**142,500**	**158,000**	34.6	T-20	**158,600**	**173,100**	44.3	T-20	**210,500**	**247,200**	ST-1-38A	**18,600**
	50-3			50	40.6	T-20	**188,400**	**200,300**	45.3	T-20	**223,300**	**223,700**	58.1	T-20	**278,500**	**331,600**	ST-1-50A	**20,800**
350	**15-3.5**	994 (992)	400	15	14.5	歩道用	**75,000**	**84,800**	16.4	歩道用	**89,400**	**96,600**	20.3	歩/T-2	**104,300**	**119,900**	ST-1-15A	**13,400**
	20-3.5			20	18.9	歩道用/T-2	**88,100**	**105,600**	20.9	歩道用/T-2	**99,200**	**123,800**	27.3	T-2	**137,900**	**160,600**	ST-1-20A	**14,400**
	25-3.5			25	23.4	T-2	**104,500**	**125,700**	26.0	T-2	**115,700**	**145,800**	33.8	T-2/T-6	**160,800**	**188,600**	ST-1-25A	**15,200**
	32-3.5			32	28.8	T-2/T-6	**130,200**	**148,300**	33.3	T-6/T-14	**147,200**	**175,200**	42.9	T-14/T-20	**199,200**	**234,800**	ST-1-32A	**16,800**
	38-3.5			38	35.2	T-14	**153,700**	**171,700**	39.4	T-14/T-20	**171,600**	**191,900**	50.8	T-20	**224,400**	**265,400**	ST-1-38A	**18,600**
	50-3.5			50	46.4	T-20	**193,400**	**214,000**	51.6	T-20	**246,800**	**248,200**	66.5	T-20	**315,600**	**376,100**	ST-1-50A	**20,800**
400	**15-4**	994 (992)	450	15	16.1	歩道用	**83,400**	**94,700**	18.2	歩道用	**99,000**	**107,500**	22.6	歩	**125,700**	**145,800**	ST-1-15A	**13,400**
	20-4			20	21.0	歩道用/T-2	**104,400**	**119,100**	23.4	歩道用/T-2	**115,700**	**140,700**	30.4	歩/T-2	**168,400**	**180,700**	ST-1-20A	**14,400**
	25-4			25	26.0	歩道用/T-2	**124,400**	**141,400**	29.0	T-2	**137,900**	**164,100**	37.8	T-2	**189,300**	**212,400**	ST-1-25A	**15,200**
	32-4			32	33.2	T-2	**155,500**	**168,900**	37.2	T-2/T-6	**173,300**	**197,600**	48.0	T-14	**239,000**	**263,600**	ST-1-32A	**16,800**
	38-4			38	39.2	T-6/T-14	**184,000**	**190,800**	44.1	T-14	**205,300**	**213,100**	56.8	T-20	**269,700**	**307,000**	ST-1-38A	**18,600**
	50-4			50	51.7	T-20	**232,300**	**243,900**	57.8	T-20	**259,600**	**272,900**	74.4	T-20	**379,500**	**418,100**	ST-1-50A	**20,800**
450	**15-4.5**	994 (992)	500	15	18.1	歩	**90,000**	**102,600**	20.5	歩	**108,100**	**116,300**	25.2	歩	**134,900**	**145,700**	ST-1-15A	**13,400**
	20-4.5			20	23.7	歩	**106,400**	**129,600**	26.8	歩/T2	**120,900**	**152,000**	33.9	歩/T2	**168,800**	**195,500**	ST-1-20A	**14,400**
	25-4.5			25	29.3	歩/T2	**127,000**	**152,100**	33.2	歩/T2	**140,800**	**176,700**	42.0	T2	**197,500**	**230,500**	ST-1-25A	**15,200**
	32-4.5			32	37.1	T2	**158,800**	**182,100**	42.1	T2	**180,200**	**215,200**	53.3	T6	**244,600**	**287,400**	ST-1-32A	**16,800**
	38-4.5			38	43.8	T2/T6	**187,700**	**210,100**	49.7	T14/T6	**209,500**	**235,100**	63.1	T14	**276,000**	**313,400**	ST-1-38A	**18,600**
	50-4.5			50	57.1	T20	**237,300**	**261,300**	65.0	T20	**268,200**	**300,300**	82.6	T20	**373,400**	**431,600**	ST-1-50A	**20,800**

※(　)内寸法はピッチ13mmの場合です。

●掲載価格には、消費税が含まれておりません。

公共　公共建築協会評価対象製品

詳細情報

騒音防止ボルト固定式　横断溝・側溝用ステンレスグレーチング

Iバー　熱間ロールバー　ボルト用ゴムキャップ付

SIBB プレーン
公共 CAD

SVBB V型模様
公共 CAD

プレーン

SIBB

V型模様

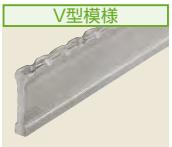

SVBB

■ベアリングバーピッチ

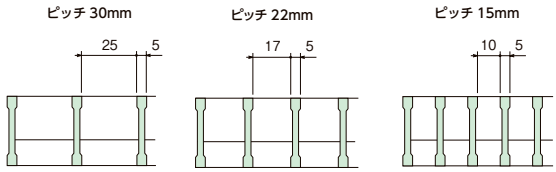

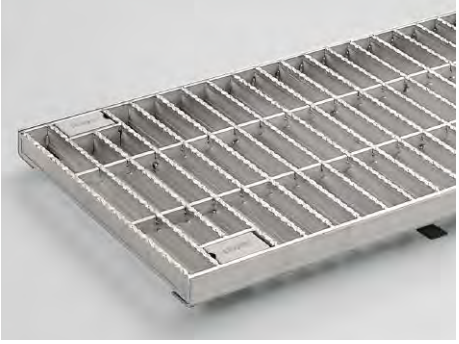

写真はSVBBです。

■ベアリングバー断面図

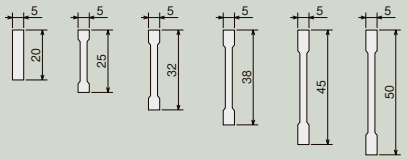

■固定ボルト部詳細図

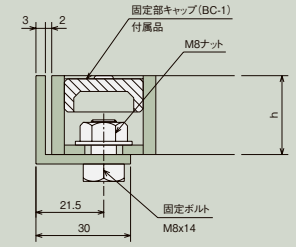

■製品情報
- ●グレーチング1枚当り、ボルト用ゴムキャップ(BC-1)が4個付属します。
- ●ベアリングバーピッチは30・22・15mmです。
- ●SVBBはベアリングバー（Iバー）の表面にV型模様の凹凸を付け、スリップしにくいよう考慮されています。

■注文情報
- ●ボルト用ゴムキャップ(BC-1)をステンレスキャップ(BC-1S)にアップグレードできます。(**2,600**円UP/枚)
- ●受枠のコーナー加工は**1,800**円です。

■ボルトキャップ

ゴムキャップ

BC-1
(付属品)

ステンレスキャップ

BC-1S
(**2,600**円UP/枚)

〈単位：mm〉

溝幅	呼称	グレーチング 幅(b)	長さ(a)	高さ(h)	ピッチ30mm 質量(kg/枚) SIBB	SVBB	適用荷重(横断溝/側溝)	価格(円/枚) SIBB	SVBB	ピッチ22mm 質量(kg/枚) SIBB	SVBB	適用荷重(横断溝/側溝)	価格(円) SIBB	SVBB	適用受枠 型式記号	価格(円/両1m)
100	**520-10**	995	150	20	5.4	5.6	T-20	**43,800**	**46,200**	6.6	7.0	T-20	**55,300**	**57,800**	ST-1-20A	**14,400**
	525-10			25	5.5	5.8	T-20	**47,300**	**51,400**	6.7	7.1	T-20	**58,400**	**61,200**	ST-1-25A	**15,200**
	532-10			32	7.0	7.3	T-20	**55,300**	**60,500**	8.5	8.9	T-20	**69,400**	**75,400**	ST-1-32A	**16,800**
150	**520-15**	995	200	20	6.7	7.1	T-6/T-14	**52,900**	**57,800**	8.4	9.0	T-14/T-20	**66,200**	**69,400**	ST-1-20A	**14,400**
	525-15			25	6.8	7.2	T-14/T-20	**55,300**	**60,500**	8.4	8.9	T-20	**71,400**	**77,500**	ST-1-25A	**15,200**
	532-15			32	8.6	9.0	T-20	**65,800**	**71,900**	10.7	11.3	T-20	**83,600**	**88,800**	ST-1-32A	**16,800**
200	**520-20**	995	250	20	8.5	9.0	T-2	**64,000**	**69,700**	10.7	11.4	T-2/T-6	**82,000**	**86,500**	ST-1-20A	**14,400**
	525-20			25	8.5	9.0	T-2/T-14	**67,000**	**72,700**	10.6	11.3	T-6/T-14	**85,400**	**92,400**	ST-1-25A	**15,200**
	532-20			32	10.7	11.2	T-14/T-20	**78,200**	**85,700**	13.4	14.1	T-20	**101,000**	**110,200**	ST-1-32A	**16,800**
	538-20			38	13.7	14.2	T-20	**93,500**	**101,500**	17.2	17.8	T-20	**122,200**	**129,200**	ST-1-38A	**18,600**
250	**520-25**	995	300	20	9.6	10.2	歩道用/T-2	**71,600**	**76,000**	12.3	13.0	T-2	**92,300**	**98,200**	ST-1-20A	**14,400**
	525-25			25	9.5	10.1	T-2	**79,700**	**86,900**	12.0	12.8	T-2/T-6	**98,200**	**106,200**	ST-1-25A	**15,200**
	532-25			32	12.1	12.7	T-2/T-14	**89,900**	**98,200**	15.4	16.2	T-14/T-20	**120,200**	**131,000**	ST-1-32A	**16,800**
	538-25			38	15.5	16.1	T-14/T-20	**110,600**	**120,600**	19.7	20.5	T-20	**139,600**	**152,200**	ST-1-38A	**18,600**
	545-25			45	17.5	18.1	T-20	**129,200**	**140,800**	22.3	23.1	T-20	**166,100**	**181,000**	ST-1-45A	**19,900**
300	**520-30**	995	350	20	11.4	12.1	歩道用	**84,400**	**91,900**	14.5	15.5	歩道用/T-2	**110,600**	**120,600**	ST-1-20A	**14,400**
	525-30			25	11.2	11.9	歩道用/T-2	**88,100**	**95,800**	14.2	15.2	T-2	**118,700**	**129,400**	ST-1-25A	**15,200**
	532-30			32	14.2	14.9	T-2	**103,800**	**112,900**	18.0	19.0	T-2/T-14	**140,800**	**152,200**	ST-1-32A	**16,800**
	538-30			38	18.2	18.9	T-6/T-14	**125,200**	**136,000**	23.2	24.1	T-14/T-20	**171,800**	**183,500**	ST-1-38A	**18,600**
	545-30			45	20.5	21.2	T-14/T-20	**147,500**	**160,900**	26.1	27.1	T-20	**200,600**	**218,600**	ST-1-45A	**19,900**
	550-30			50	22.2	22.9	T-20	**161,300**	**175,900**	28.4	29.3	T-20	**218,600**	**238,100**	ST-1-50A	**20,800**
350	**520-35**	995	400	20	12.5	13.3	歩道用	**92,400**	**98,200**	16.0	17.0	歩道用/T-2	**122,200**	**133,100**	ST-1-20A	**14,400**
	525-35			25	12.3	13.1	歩道用/T-2	**95,500**	**103,900**	15.6	16.6	歩道用/T-2	**126,700**	**138,100**	ST-1-25A	**15,200**
	532-35			32	15.6	16.5	T-2	**115,300**	**125,600**	19.9	21.0	T-2	**147,500**	**160,400**	ST-1-32A	**16,800**
	538-35			38	20.1	20.9	T-2/T-6	**140,800**	**152,200**	25.6	26.7	T-6/T-14	**182,200**	**193,700**	ST-1-38A	**18,600**
	545-35			45	22.7	23.5	T-6/T-14	**163,700**	**178,300**	29.0	30.0	T-14/T-20	**212,200**	**231,500**	ST-1-45A	**19,900**
	550-35			50	24.6	25.4	T-14	**176,500**	**192,200**	31.5	32.5	T-20	**228,000**	**248,400**	ST-1-50A	**20,800**
400	**520-40**	995	450	20	14.4	15.2	歩道用	**106,200**	**115,400**	18.3	19.5	歩道用	**135,700**	**143,600**	ST-1-20A	**14,400**
	525-40			25	14.1	15.0	歩道用	**108,500**	**118,100**	17.8	19.0	歩道用/T-2	**149,900**	**163,200**	ST-1-25A	**15,200**
	532-40			32	17.7	18.7	歩道用/T-2	**128,000**	**139,600**	22.6	23.8	T-2	**169,300**	**183,500**	ST-1-32A	**16,800**
	538-40			38	22.8	23.7	T-2	**155,600**	**169,700**	29.1	30.3	T-2/T-6	**203,300**	**216,700**	ST-1-38A	**18,600**
	545-40			45	25.7	26.6	T-2/T-6	**181,000**	**197,400**	32.8	34.0	T-14	**235,400**	**256,600**	ST-1-45A	**19,900**
	550-40			50	27.8	28.7	T-14	**195,800**	**213,600**	35.6	36.8	T-14	**256,100**	**279,200**	ST-1-50A	**20,800**
450	**520-45**	995	500	20	15.5	16.5	歩道用	**115,100**	**125,500**	19.8	21.1	歩道用	**149,900**	**163,200**	ST-1-20A	**14,400**
	525-45			25	15.1	16.2	歩道用	**116,500**	**126,700**	19.2	20.6	歩道用/T-2	**159,200**	**167,300**	ST-1-25A	**15,200**
	532-45			32	19.2	20.2	歩道用/T-2	**139,600**	**152,200**	24.5	25.9	T-2	**184,400**	**200,600**	ST-1-32A	**16,800**
	538-45			38	24.8	25.8	T-2	**169,300**	**182,200**	31.7	33.0	T-2	**221,400**	**236,600**	ST-1-38A	**18,600**
	545-45			45	27.9	28.9	T-2	**197,200**	**208,900**	35.7	37.1	T-6	**256,300**	**279,400**	ST-1-45A	**19,900**
	550-45			50	30.2	31.2	T-2/T-6	**212,200**	**229,400**	38.8	40.1	T-14	**276,800**	**301,600**	ST-1-50A	**20,800**

●掲載価格には、消費税が含まれておりません。

詳細情報

騒音防止ボルト固定式　横断溝・側溝用ステンレスグレーチング

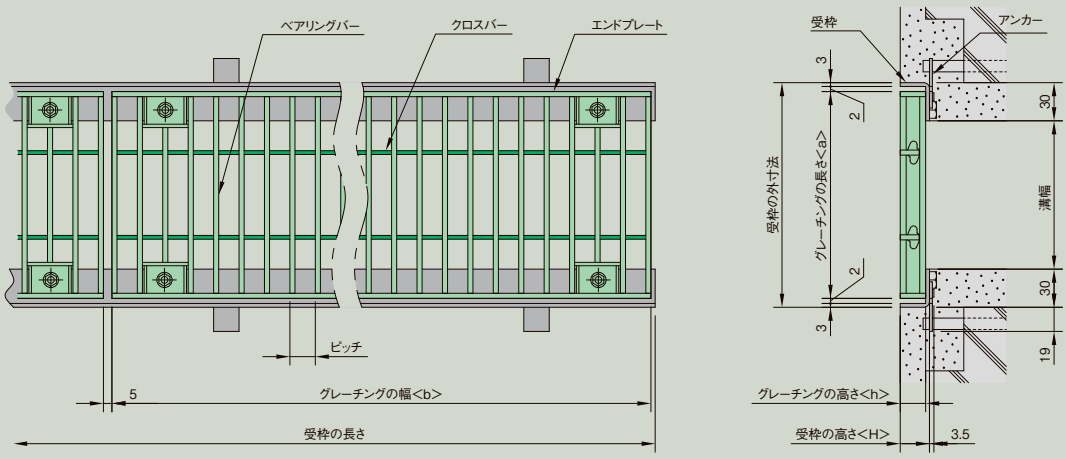

材　質　グレーチング：SUS304
　　受　　枠　　：SUS304（アンカー　鋼製）

■強度区分（使用範囲）

一般タイプ

公道を除く、工場・敷地内及び建物の内外の車両の通行が少なく、通常は緊急車両を除く大型車両が通行しない場所で使用してください。

〔例〕建物廻り歩道、建屋内道路

⚠注意

公道及び工場・事務所出入口等で、車両が頻繁に通行する場所やフォークリフトなどの特殊車両が通行する場所は別途ご相談ください。

〔例〕市場、清掃工場、倉庫

例　**SVBB 520-20　P=15**

- SIBB：Iバータイプ
- SVBB：Iバー V型模様タイプ
- ベアリングバーの厚み（5mm）
- ベアリングバーの高さ（20mm）
- 溝幅（200mm）
- ベアリングバーピッチ15mm

〈単位：mm〉

溝幅	呼称	グレーチング								適用受枠	
		幅 (b)	長さ (a)	高さ (h)	ピッチ15mm					型式記号	価格 (円/両1m)
					質量（kg/枚）		適用荷重（横断溝/側溝）	価格（円/枚）			
					SIBB	SVBB		SIBB	SVBB		
100	**520-10**	995	150	20	8.8	9.3	T-20	**71,600**	**78,000**	ST-1-20A	**14,400**
	525-10			25	8.7	9.3	T-20	**73,900**	**80,300**	ST-1-25A	**15,200**
	532-10			32	11.2	11.8	T-20	**87,400**	**95,300**	ST-1-32A	**16,800**
150	**520-15**	995	200	20	11.4	12.2	T-20	**84,600**	**92,400**	ST-1-20A	**14,400**
	525-15			25	11.2	12.0	T-20	**90,000**	**94,700**	ST-1-25A	**15,200**
	532-15			32	14.4	15.2	T-20	**108,700**	**118,700**	ST-1-32A	**16,800**
200	**520-20**	995	250	20	14.6	15.5	T-14	**108,500**	**118,100**	ST-1-20A	**14,400**
	525-20			25	14.2	15.2	T-20	**112,900**	**120,100**	ST-1-25A	**15,200**
	532-20			32	18.1	19.2	T-20	**136,000**	**144,200**	ST-1-32A	**16,800**
	538-20			38	23.3	24.2	T-20	**161,300**	**169,300**	ST-1-38A	**18,600**
250	**520-25**	995	300	20	16.7	17.9	T-2/T-6	**124,600**	**135,700**	ST-1-20A	**14,400**
	525-25			25	16.2	17.4	T-6/T-14	**130,400**	**142,100**	ST-1-25A	**15,200**
	532-25			32	20.9	22.1	T-20	**156,800**	**167,300**	ST-1-32A	**16,800**
	538-25			38	26.9	28.1	T-20	**188,000**	**198,400**	ST-1-38A	**18,600**
	545-25			45	30.5	31.7	T-20	**219,000**	**229,400**	ST-1-45A	**19,900**
300	**520-30**	995	350	20	19.8	21.2	T-2	**146,400**	**159,600**	ST-1-20A	**14,400**
	525-30			25	19.2	20.6	T-2/T-6	**156,800**	**170,900**	ST-1-25A	**15,200**
	532-30			32	24.6	26.0	T-14/T-20	**179,800**	**194,800**	ST-1-32A	**16,800**
	538-30			38	31.7	33.1	T-20	**221,400**	**232,900**	ST-1-38A	**18,600**
	545-30			45	35.8	37.2	T-20	**262,800**	**283,900**	ST-1-45A	**19,900**
	550-30			50	38.9	40.2	T-20	**276,800**	**298,800**	ST-1-50A	**20,800**
350	**520-35**	995	400	20	22.1	23.6	歩道用/T-2	**160,400**	**170,500**	ST-1-20A	**14,400**
	525-35			25	21.4	22.9	T-2	**168,200**	**178,700**	ST-1-25A	**15,200**
	532-35			32	27.4	29.1	T-6/T-14	**198,400**	**214,100**	ST-1-32A	**16,800**
	538-35			38	35.5	37.0	T-20	**235,300**	**256,100**	ST-1-38A	**18,600**
	545-35			45	40.1	41.7	T-20	**288,200**	**311,400**	ST-1-45A	**19,900**
	550-35			50	43.6	45.1	T-20	**304,600**	**328,800**	ST-1-50A	**20,800**
400	**520-40**	995	450	20	25.2	27.0	歩道用/T-2	**183,700**	**194,800**	ST-1-20A	**14,400**
	525-40			25	24.4	26.1	T-2	**186,800**	**202,600**	ST-1-25A	**15,200**
	532-40			32	31.1	33.0	T-2/T-6	**219,000**	**238,600**	ST-1-32A	**16,800**
	538-40			38	40.2	42.0	T-14	**267,500**	**281,400**	ST-1-38A	**18,600**
	545-40			45	45.4	47.2	T-20	**315,800**	**341,300**	ST-1-45A	**19,900**
	550-40			50	49.3	51.1	T-20	**341,300**	**368,600**	ST-1-50A	**20,800**
450	**520-45**	995	500	20	27.4	29.3	歩道用/T-2	**200,600**	**209,900**	ST-1-20A	**14,400**
	525-45			25	26.4	28.4	歩道用/T-2	**203,000**	**220,600**	ST-1-25A	**15,200**
	532-45			32	33.9	36.0	T-2	**244,400**	**266,400**	ST-1-32A	**16,800**
	538-45			38	43.9	45.9	T-14	**299,900**	**327,700**	ST-1-38A	**18,600**
	545-45			45	49.6	51.6	T-14	**352,700**	**381,000**	ST-1-45A	**19,900**
	550-45			50	53.9	55.9	T-20	**375,000**	**405,000**	ST-1-50A	**20,800**

●掲載価格には、消費税が含まれておりません。

公共　公共建築協会評価対象製品

詳細情報

集水桝タイプ　横断溝用ステンレスグレーチング

フラットバー

CSM プレーン
公共 CAD

CSNM ローレット加工
公共 CAD

CSM

CSNM

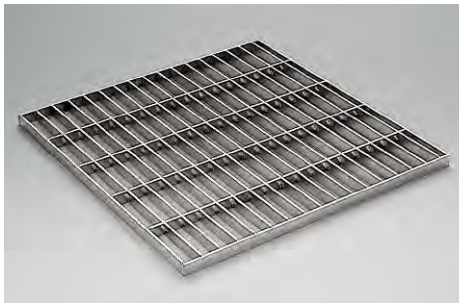
写真はCSMです。

■ベアリングバー断面図

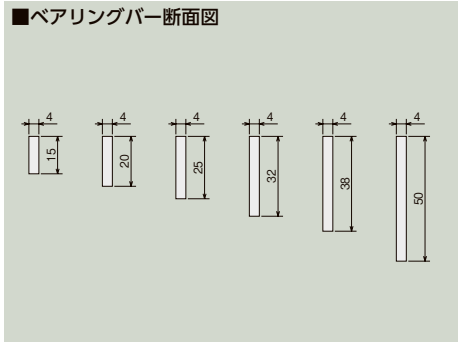

■ベアリングバーピッチ

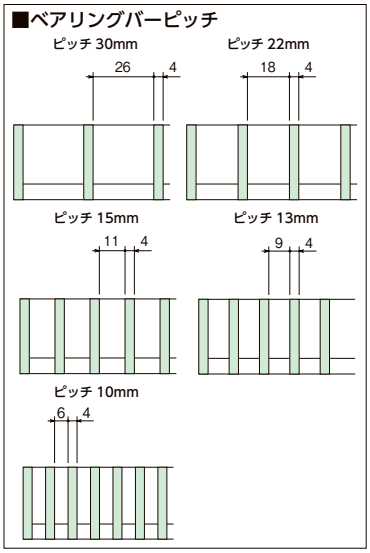

■製品情報
- CSNMはベアリングバーの表面にすべりにくいローレット加工が施してあります。
- ベアリングバーピッチは30・22・15・13・10mmです。

例 **CSM 20-250 P=15**

CSM　：フラットバータイプ
CSNM：フラットバーローレット加工タイプ
ベアリングバーの高さ（20mm）
桝穴の寸法（250×250mm）
ベアリングバーピッチ15mm

〈単位：mm〉

桝穴	呼称	グレーチング 幅(b)	長さ(a)	高さ(h)	ピッチ30mm 質量(kg/枚)	適用荷重	価格(円/枚) CSM	CSNM	ピッチ22mm 質量(kg/枚)	適用荷重	価格(円/枚) CSM	CSNM	適用受枠 幅	長さ	高さ	質量(kg)	価格(円)
250×250	**15-250**	300	300	15	2.0	歩道用	**8,700**	**10,400**	2.6	歩道用	**11,200**	**13,700**	310	310	18	1.3	**10,800**
	20-250			20	2.6	歩道用	**11,000**	**14,100**	3.4	T-2	**14,200**	**17,100**			23	1.4	**11,700**
	25-250			25	3.2	T-2	**13,400**	**14,800**	4.2	T-2	**17,300**	**19,300**			28	1.5	**12,400**
	32-250			32	4.1	T-6	**17,100**	**19,300**	5.3	T-14	**22,000**	**24,800**			35	1.8	**13,400**
	38-250			38	4.8	T-14	**20,100**	**22,700**	6.2	T-20	**27,700**	**32,200**			41	2.0	**14,300**
300×300	**15-300**	350	350	15	2.7	歩道用	**12,000**	**14,800**	3.3	歩道用	**15,400**	**19,100**	360	360	18	1.5	**11,600**
	20-300			20	3.5	歩道用	**15,200**	**20,400**	4.4	歩道用	**19,300**	**25,500**			23	1.6	**12,700**
	25-300			25	4.3	T-2	**18,600**	**23,700**	5.4	T-2	**23,500**	**28,100**			28	1.8	**13,500**
	32-300			32	5.5	T-2	**23,500**	**28,200**	6.9	T-14	**30,700**	**35,400**			35	2.1	**14,200**
	38-300			38	6.4	T-14	**27,900**	**31,300**	8.1	T-20	**36,400**	**40,800**			41	2.3	**15,300**
	50-300			50	8.4	T-20	**36,900**	**43,400**	10.6	T-20	**53,000**	**55,700**			53	2.7	**16,900**
350×350	**15-350**	400	400	15	3.6	歩道用	**15,000**	**19,200**	4.3	歩道用	**18,800**	**24,100**	410	410	18	1.7	**12,400**
	20-350			20	4.7	歩道用	**18,900**	**25,800**	5.7	歩道用	**23,600**	**32,900**			23	1.9	**13,600**
	25-350			25	5.7	歩道用	**23,000**	**28,600**	7.0	T-2	**28,700**	**38,400**			28	2.1	**14,400**
	32-350			32	7.2	T-2	**29,200**	**37,000**	8.8	T-2	**36,300**	**46,600**			35	2.3	**15,300**
	38-350			38	8.5	T-2	**31,200**	**46,100**	10.4	T-14	**47,800**	**55,300**			41	2.5	**16,500**
	50-350			50	11.0	T-20	**44,700**	**50,200**	13.5	T-20	**55,600**	**64,900**			53	3.0	**19,400**
400×400	**15-400**	450	450	15	4.3	歩道用	**19,500**	**24,500**	5.5	歩道用	**26,100**	**31,900**	460	460	18	1.9	**13,500**
	20-400			20	5.5	歩道用	**24,900**	**30,400**	7.2	歩道用	**33,000**	**41,900**			23	2.1	**14,300**
	25-400			25	6.8	歩道用	**30,300**	**34,500**	8.9	歩道用	**40,100**	**49,700**			28	2.4	**15,400**
	32-400			32	8.6	T-2	**38,400**	**41,500**	11.3	T-2	**50,800**	**58,400**			35	2.6	**16,500**
	38-400			38	10.1	T-2	**42,300**	**52,600**	13.3	T-6	**60,600**	**65,100**			41	2.8	**17,600**
	50-400			50	13.1	T-14	**58,500**	**61,500**	17.3	T-20	**77,800**	**79,700**			53	3.4	**20,600**
450×450	**15-450**	500	500	15	5.4	歩道用	**22,500**	**30,700**	6.8	歩道用	**29,400**	**39,500**	510	510	18	2.1	**14,200**
	20-450			20	7.0	歩道用	**29,100**	**38,100**	8.8	歩道用	**36,900**	**51,400**			23	2.4	**15,200**
	25-450			25	8.5	歩道用	**34,700**	**44,100**	10.9	歩道用	**44,800**	**60,900**			28	2.6	**16,600**
	32-450			32	10.7	歩道用	**43,900**	**54,600**	13.7	T-2	**56,500**	**73,000**			35	2.9	**17,700**
	38-450			38	12.6	T-2	**51,900**	**59,200**	16.1	T-2	**70,100**	**83,500**			41	3.2	**18,800**
	50-450			50	16.3	T-14	**66,900**	**72,500**	21.0	T-20	**86,700**	**97,500**			53	3.8	**21,500**
500×500	**20-500**	550	550	20	8.3	歩道用	**43,500**	**56,500**	10.4	歩道用	**63,300**	**71,000**	560	560	23	2.6	**15,600**
	25-500			25	10.2	歩道用	**51,100**	**61,800**	12.8	歩道用	**72,000**	**77,100**			28	2.9	**18,500**
	32-500			32	12.9	歩道用	**62,300**	**73,300**	16.2	T-2	**73,100**	**77,600**			35	3.3	**19,700**
	38-500			38	15.2	T-2	**67,400**	**75,100**	19.1	T-2	**92,400**	**105,600**			41	3.7	**20,900**
	50-500			50	19.7	T-6	**88,300**	**92,900**	24.9	T-14	**114,200**	**121,100**			53	4.2	**24,000**
550×550	**20-550**	600	600	20	9.7	歩道用	**50,400**	**65,700**	12.3	歩道用	**66,100**	**74,600**	610	610	23	2.8	**16,500**
	25-550			25	11.9	歩道用	**56,700**	**73,900**	15.2	歩道用	**75,500**	**89,100**			28	3.2	**19,500**
	32-550			32	14.9	歩道用	**75,700**	**92,300**	19.1	歩道用	**91,700**	**97,200**			35	3.5	**21,000**
	38-550			38	17.5	T-2	**81,400**	**92,800**	22.5	T-2	**106,000**	**119,800**			41	3.9	**22,400**
	50-550			50	22.7	T-2	**121,400**	**124,500**	29.2	T-14	**138,900**	**155,800**			53	4.6	**25,400**
600×600	**20-600**	650	650	20	11.3	歩道用	**71,900**	**89,200**	14.6	歩道用	**104,500**	**112,200**	660	660	23	3.1	**17,700**
	25-600			25	13.9	歩道用	**85,200**	**98,600**	18.0	歩道用	**119,800**	**124,000**			28	3.4	**20,600**
	32-600			32	17.5	歩道用	**103,800**	**122,000**	22.7	歩道用	**120,600**	**124,500**			35	3.8	**22,300**
	38-600			38	20.5	歩道用	**118,900**	**124,800**	26.7	T-2	**120,000**	**125,000**			41	4.3	**23,800**
	50-600			50	26.6	T-2	**119,100**	**125,300**	34.8	T-6	**156,700**	**165,000**			53	5.0	**26,900**

●掲載価格には、消費税が含まれておりません。

詳細情報

集水桝タイプ　横断溝用ステンレスグレーチング

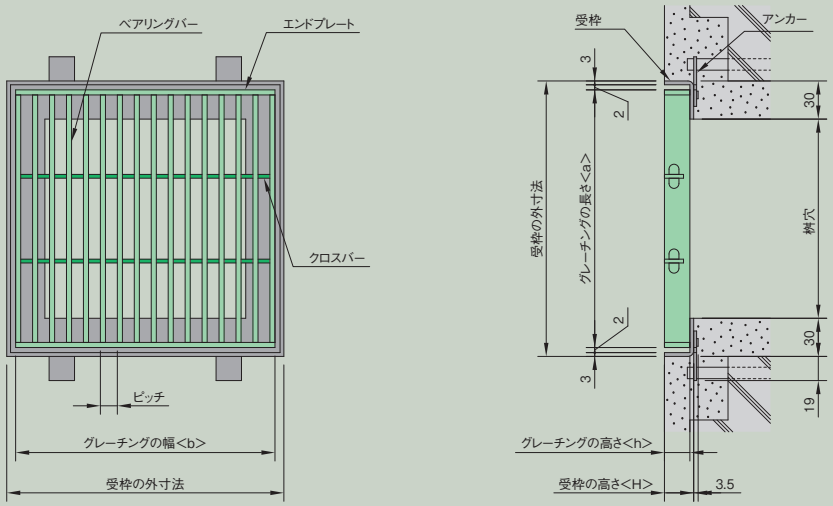

材　質　グレーチング：SUS304
　　受　　枠　　：SUS304（アンカー　鋼製）

■強度区分（使用範囲）

一般タイプ

公道を除く、工場・敷地内及び建物の内外の車両の通行が少なく、通常は緊急車両を除く大型車両が通行しない場所で使用してください。

〔例〕建物廻り歩道、建屋内道路

⚠注意

公道及び工場・事務所出入口等で、車両が頻繁に通行する場所やフォークリフトなどの特殊車両が通行する場所は別途ご相談ください。

〔例〕市場、清掃工場、倉庫

落ち葉バスケット（別注品）→ P537

〈単位：mm〉

桝穴	呼称	グレーチング 幅(b)	長さ(a)	高さ(h)	ピッチ15mm 質量(kg/枚)	適用荷重	価格(円/枚) CSM	CSNM	ピッチ13mm 質量(kg/枚)	適用荷重	価格(円/枚) CSM	CSNM	ピッチ10mm 質量(kg/枚)	適用荷重	価格(円/枚) CSM	CSNM	適用受枠 幅	長さ	高さ	質量(kg)	価格(円)
250×250	**15-250**	300	300	15	3.4	歩道用	**14,700**	**18,200**	3.8	T-2	**16,800**	**21,300**	4.7	T-2	**27,000**	**29,300**	310	310	18	1.3	**10,800**
	20-250			20	4.5	T-2	**18,600**	**24,600**	5.0	T-2	**20,900**	**28,600**	6.3	T-14	**32,800**	**35,600**			23	1.4	**11,700**
	25-250			25	5.5	T-14	**22,700**	**27,900**	6.2	T-14	**25,300**	**31,700**	7.9	T-20	**38,300**	**41,600**			28	1.5	**12,400**
	32-250			32	7.0	T-20	**29,100**	**34,600**	7.9	T-20	**33,000**	**44,100**	10.0	T-20	**56,700**	**63,000**			35	1.8	**13,400**
	38-250			38	8.3	T-20	**40,100**	**44,600**	9.4	T-20	**41,600**	**49,600**	11.8	T-20	**64,900**	**72,100**			41	2.0	**14,300**
300×300	**15-300**	350	350	15	4.5	歩道用	**20,400**	**26,300**	5.1	歩道用	**24,200**	**30,100**	6.4	T-2	**35,600**	**38,600**	360	360	18	1.5	**11,600**
	20-300			20	5.9	T-2	**25,600**	**35,500**	6.8	T-2	**30,500**	**41,000**	8.4	T-2	**43,600**	**47,300**			23	1.6	**12,700**
	25-300			25	7.3	T-6	**31,100**	**39,100**	8.4	T-14	**37,000**	**44,100**	10.6	T-14	**52,200**	**56,700**			28	1.8	**13,500**
	32-300			32	9.3	T-20	**41,600**	**49,300**	10.7	T-20	**49,200**	**59,700**	13.4	T-20	**66,400**	**71,100**			35	2.1	**14,200**
	38-300			38	11.0	T-20	**49,100**	**59,100**	12.6	T-20	**59,300**	**67,500**	15.8	T-20	**76,100**	**84,500**			41	2.3	**15,300**
	50-300			50	14.4	T-20	**71,100**	**76,700**	16.5	T-20	**80,900**	**89,500**	20.8	T-20	**92,000**	**102,200**			53	2.7	**16,900**
350×350	**15-350**	400	400	15	6.0	歩道用	**25,700**	**33,900**	6.8	歩道用	**28,700**	**38,200**	8.3	歩道用	**44,200**	**47,900**	410	410	18	1.7	**12,400**
	20-350			20	7.9	T-2	**32,300**	**47,300**	8.9	T-2	**36,200**	**54,500**	11.1	T-2	**54,300**	**58,900**			23	1.9	**13,600**
	25-350			25	9.8	T-2	**39,000**	**54,700**	11.0	T-2	**43,700**	**62,200**	13.7	T-14	**65,300**	**70,900**			28	2.1	**14,400**
	32-350			32	12.4	T-14	**49,900**	**66,400**	14.0	T-14	**56,700**	**79,000**	17.5	T-20	**80,500**	**87,700**			35	2.3	**15,300**
	38-350			38	14.6	T-20	**59,700**	**74,600**	16.5	T-20	**67,600**	**84,600**	20.8	T-20	**119,600**	**132,900**			41	2.5	**16,500**
	50-350			50	19.1	T-20	**88,900**	**98,100**	21.6	T-20	**100,000**	**109,400**	27.2	T-20	**143,700**	**159,700**			53	3.0	**19,400**
400×400	**15-400**	450	450	15	7.4	歩道用	**34,800**	**43,700**	8.5	歩道用	**38,700**	**48,900**	10.4	歩道用	**60,100**	**65,200**	460	460	18	1.9	**13,500**
	20-400			20	9.7	歩道用	**43,800**	**52,600**	11.1	歩道用	**49,000**	**61,000**	14.0	T-2	**74,000**	**80,300**			23	2.1	**14,300**
	25-400			25	12.1	T-2	**53,100**	**60,400**	13.8	T-2	**59,100**	**68,700**	17.3	T-6	**83,300**	**98,300**			28	2.4	**15,400**
	32-400			32	15.3	T-6	**67,800**	**78,000**	17.5	T-14	**75,700**	**93,800**	22.0	T-20	**109,600**	**119,400**			35	2.6	**16,500**
	38-400			38	18.1	T-14	**81,000**	**92,800**	20.7	T-20	**90,600**	**103,800**	26.1	T-20	**152,900**	**169,900**			41	2.8	**17,600**
	50-400			50	23.6	T-20	**103,900**	**114,900**	27.1	T-20	**125,300**	**131,200**	34.1	T-20	**201,900**	**224,300**			53	3.4	**20,600**
450×450	**15-450**	500	500	15	9.1	歩道用	**39,100**	**53,400**	10.3	歩道用	**44,200**	**60,300**	12.9	歩道用	**68,700**	**74,500**	510	510	18	2.1	**14,200**
	20-450			20	11.9	歩道用	**50,000**	**74,400**	13.5	歩道用	**57,500**	**85,500**	17.2	T-2	**84,200**	**91,400**			23	2.4	**15,200**
	25-450			25	14.8	T-2	**59,800**	**77,900**	16.7	T-2	**67,600**	**87,900**	21.4	T-2	**101,200**	**109,900**			28	2.6	**16,600**
	32-450			32	18.7	T-2	**76,100**	**95,900**	21.2	T-6	**88,500**	**114,300**	27.2	T-14	**124,900**	**136,100**			35	2.9	**17,700**
	38-450			38	22.1	T-14	**90,600**	**111,000**	25.0	T-14	**103,100**	**123,500**	32.1	T-20	**142,900**	**155,400**			41	3.2	**18,800**
	50-450			50	28.8	T-20	**116,400**	**135,100**	32.7	T-20	**151,500**	**158,000**	42.1	T-20	**228,500**	**253,900**			53	3.8	**21,500**
500×500	**20-500**	550	550	20	14.5	歩道用	**80,500**	**90,800**	16.3	歩道用	**91,200**	**103,800**	20.8	歩道用	**124,800**	**138,700**	560	560	23	2.6	**15,600**
	25-500			25	18.0	T-2	**80,700**	**91,200**	20.1	T-2	**91,700**	**104,300**	25.8	T-2	**142,200**	**158,000**			28	2.9	**18,500**
	32-500			32	22.8	T-2	**118,900**	**123,600**	25.5	T-2	**136,100**	**141,500**	32.7	T-14	**165,500**	**180,800**			35	3.3	**19,700**
	38-500			38	26.9	T-14	**119,400**	**129,300**	30.2	T-14	**136,200**	**147,100**	38.7	T-20	**195,600**	**213,300**			41	3.7	**20,900**
	50-500			50	35.2	T-20	**156,100**	**164,800**	39.5	T-20	**177,300**	**187,500**	50.6	T-20	**257,700**	**286,300**			53	4.2	**24,000**
550×550	**20-550**	600	600	20	17.2	歩道用	**98,900**	**114,200**	19.5	歩道用	**108,700**	**125,900**	24.8	歩道用	**157,100**	**174,600**	610	610	23	2.8	**16,500**
	25-550			25	21.3	歩道用	**113,600**	**131,100**	24.1	T-2	**113,600**	**126,300**	30.7	T-2	**166,400**	**181,500**			28	3.2	**19,500**
	32-550			32	26.9	T-2	**123,200**	**140,700**	30.5	T-2	**156,900**	**180,700**	39.0	T-14	**203,700**	**222,600**			35	3.5	**21,000**
	38-550			38	31.8	T-6	**147,800**	**159,700**	36.0	T-14	**169,300**	**181,000**	46.0	T-14	**240,800**	**262,800**			41	3.9	**22,400**
	50-550			50	41.5	T-20	**189,800**	**202,700**	47.1	T-20	**217,500**	**230,400**	60.3	T-20	**338,900**	**364,300**			53	4.6	**25,400**
600×600	**20-600**	650	650	20	19.9	歩道用	**137,000**	**152,800**	22.7	歩道用	**153,300**	**173,900**	28.9	歩道用	**176,100**	**195,700**	660	660	23	3.1	**17,700**
	25-600			25	24.6	歩道用	**137,500**	**153,100**	28.1	歩道用	**153,800**	**174,800**	35.8	T-2	**186,900**	**203,700**			28	3.4	**20,600**
	32-600			32	31.1	T-2	**138,000**	**153,500**	35.7	T-2	**154,100**	**175,700**	45.5	T-6	**228,200**	**249,300**			35	3.8	**22,300**
	38-600			38	36.8	T-2	**214,500**	**227,000**	42.2	T-6	**184,700**	**202,500**	53.9	T-14	**269,500**	**293,900**			41	4.3	**23,800**
	50-600			50	48.0	T-14	**215,300**	**227,400**	55.1	T-20	**240,200**	**254,100**	70.5	T-20	**381,300**	**409,400**			53	5.0	**26,900**

●掲載価格には、消費税が含まれておりません。

公共　公共建築協会評価対象製品

詳細情報

騒音防止ボルト固定式　集水桝タイプ　横断溝用ステンレスグレーチング

フラットバー

CSMB プレーン

CSNMB ローレット加工

プレーン

CSMB

ローレット加工

CSNMB

写真はCSMBです。

■ベアリングバー断面図

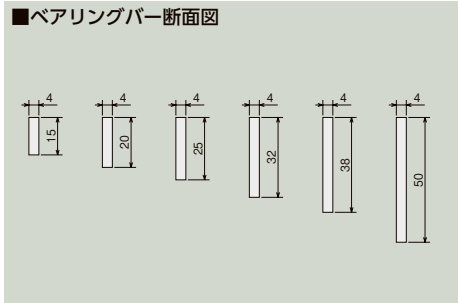

■ベアリングバーピッチ

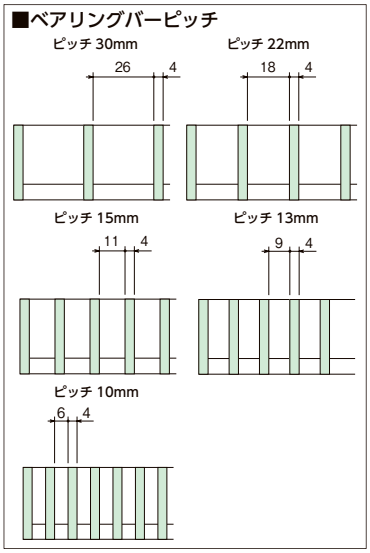

■製品情報

- CSNMBはベアリングバーの表面にすべりにくいローレット加工が施してあります。
- ベアリングバーピッチは30・22・15・13・10mmです。

■ボルトキャップ

ゴムキャップ

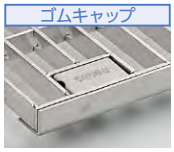

BC-1
(付属品)

ステンレスキャップ

BC-1S
(2,600円UP/枚)

例 **CSMB 20-250 P=15**

CSMB　：フラットバータイプ
CSNMB：フラットバーローレット加工タイプ
ベアリングバーの高さ(20mm)
桝穴の寸法(250×250mm)
ベアリングバーピッチ 15mm

〈単位：mm〉

桝穴	呼称	グレーチング										適用受枠				
		幅(b)	長さ(a)	高さ(h)	ピッチ30mm				ピッチ22mm				幅	長さ	高さ	質量(kg)	価格(円)
					質量(kg/枚)	適用荷重	価格(円/枚) CSMB	価格(円/枚) CSNMB	質量(kg/枚)	適用荷重	価格(円/枚) CSMB	価格(円/枚) CSNMB					
250×250	**15-250**	300	300	15	2.0	歩道用	**17,100**	**18,800**	2.6	歩道用	**22,000**	**24,500**	310	310	18	1.3	**15,600**
	20-250			20	2.6	歩道用	**19,400**	**22,500**	3.4	T-2	**25,000**	**27,900**			23	1.4	**16,500**
	25-250			25	3.2	T-2	**21,800**	**23,200**	4.2	T-2	**28,100**	**30,100**			28	1.5	**17,200**
	32-250			32	4.1	T-6	**25,500**	**27,700**	5.3	T-14	**32,800**	**35,600**			35	1.8	**18,200**
	38-250			38	4.8	T-14	**28,500**	**31,100**	6.2	T-20	**38,500**	**43,000**			41	2.0	**19,100**
300×300	**15-300**	350	350	15	2.7	歩道用	**20,400**	**23,200**	3.3	歩道用	**26,200**	**29,900**	360	360	18	1.5	**16,400**
	20-300			20	3.5	歩道用	**23,600**	**28,800**	4.4	歩道用	**30,100**	**36,300**			23	1.6	**17,500**
	25-300			25	4.3	T-2	**27,000**	**32,100**	5.4	T-2	**34,300**	**38,900**			28	1.8	**18,300**
	32-300			32	5.5	T-2	**31,900**	**36,600**	6.9	T-14	**41,500**	**46,200**			35	2.1	**19,000**
	38-300			38	6.4	T-14	**36,300**	**39,700**	8.1	T-20	**47,200**	**51,600**			41	2.3	**20,100**
	50-300			50	8.4	T-20	**46,700**	**53,200**	10.6	T-20	**63,800**	**66,500**			53	2.7	**21,700**
350×350	**15-350**	400	400	15	3.6	歩道用	**23,400**	**27,600**	4.3	歩道用	**29,600**	**34,900**	410	410	18	1.7	**17,200**
	20-350			20	4.7	歩道用	**27,300**	**34,200**	5.7	歩道用	**34,400**	**43,700**			23	1.9	**18,400**
	25-350			25	5.7	歩道用	**31,400**	**37,000**	7.0	T-2	**39,500**	**49,200**			28	2.1	**19,200**
	32-350			32	7.2	T-2	**37,600**	**45,400**	8.8	T-2	**47,100**	**57,400**			35	2.3	**20,100**
	38-350			38	8.5	T-2	**39,600**	**54,500**	10.4	T-14	**58,600**	**66,100**			41	2.5	**21,300**
	50-350			50	11.0	T-20	**54,500**	**60,000**	13.5	T-20	**66,400**	**75,700**			53	3.0	**24,200**
400×400	**15-400**	450	450	15	4.3	歩道用	**27,900**	**32,900**	5.5	歩道用	**36,900**	**42,700**	460	460	18	1.9	**18,300**
	20-400			20	5.5	歩道用	**33,300**	**38,800**	7.2	歩道用	**43,800**	**52,700**			23	2.1	**19,100**
	25-400			25	6.8	歩道用	**38,700**	**42,900**	8.9	歩道用	**50,900**	**60,500**			28	2.4	**20,200**
	32-400			32	8.6	T-2	**46,800**	**49,900**	11.3	T-2	**61,600**	**69,200**			35	2.6	**21,300**
	38-400			38	10.1	T-2	**50,700**	**61,000**	13.3	T-6	**71,400**	**75,900**			41	2.8	**22,400**
	50-400			50	13.1	T-14	**68,300**	**71,300**	17.3	T-20	**88,600**	**90,500**			53	3.4	**25,400**
450×450	**15-450**	500	500	15	5.4	歩道用	**30,900**	**39,100**	6.8	歩道用	**40,200**	**50,300**	510	510	18	2.1	**19,000**
	20-450			20	7.0	歩道用	**37,500**	**46,500**	8.8	歩道用	**47,700**	**62,200**			23	2.4	**20,000**
	25-450			25	8.5	歩道用	**43,100**	**52,500**	10.9	歩道用	**55,600**	**71,700**			28	2.6	**21,400**
	32-450			32	10.7	歩道用	**52,300**	**63,000**	13.7	T-2	**67,300**	**83,800**			35	2.9	**22,500**
	38-450			38	12.6	T-2	**60,300**	**67,600**	16.1	T-2	**80,900**	**94,300**			41	3.2	**23,600**
	50-450			50	16.3	T-14	**76,700**	**82,300**	21.0	T-20	**97,500**	**108,300**			53	3.8	**26,300**
500×500	**20-500**	550	550	20	8.3	歩道用	**51,900**	**64,900**	10.4	歩道用	**74,100**	**81,800**	560	560	23	2.6	**20,400**
	25-500			25	10.2	歩道用	**59,500**	**70,200**	12.8	歩道用	**82,800**	**87,900**			28	2.9	**23,300**
	32-500			32	12.9	歩道用	**70,700**	**81,700**	16.2	T-2	**83,900**	**88,400**			35	3.3	**24,500**
	38-500			38	15.2	T-2	**75,800**	**83,500**	19.1	T-2	**103,200**	**116,400**			41	3.7	**25,700**
	50-500			50	19.7	T-6	**98,100**	**102,700**	24.9	T-14	**125,000**	**131,900**			53	4.2	**28,800**
550×550	**20-550**	600	600	20	9.7	歩道用	**58,800**	**74,100**	12.3	歩道用	**76,900**	**85,400**	610	610	23	2.8	**21,300**
	25-550			25	11.9	歩道用	**65,100**	**82,300**	15.2	歩道用	**86,300**	**99,900**			28	3.2	**24,300**
	32-550			32	14.9	歩道用	**84,100**	**100,700**	19.1	歩道用	**102,500**	**108,000**			35	3.5	**25,800**
	38-550			38	17.5	T-2	**89,800**	**101,200**	22.5	T-2	**116,800**	**130,600**			41	3.9	**27,200**
	50-550			50	22.7	T-2	**131,200**	**134,300**	29.2	T-14	**149,700**	**166,600**			53	4.6	**30,200**
600×600	**20-600**	650	650	20	11.3	歩道用	**80,300**	**97,600**	14.6	歩道用	**115,300**	**123,000**	660	660	23	3.1	**22,500**
	25-600			25	13.9	歩道用	**93,600**	**107,000**	18.0	歩道用	**130,600**	**134,800**			28	3.4	**25,400**
	32-600			32	17.5	歩道用	**112,200**	**130,400**	22.7	歩道用	**131,400**	**135,300**			35	3.8	**27,100**
	38-600			38	20.5	歩道用	**127,300**	**133,200**	26.7	T-2	**130,800**	**135,800**			41	4.3	**28,600**
	50-600			50	26.6	T-2	**128,900**	**135,100**	34.8	T-6	**167,500**	**175,800**			53	5.0	**31,700**

●掲載価格には、消費税が含まれておりません。

詳細情報

騒音防止ボルト固定式　集水桝タイプ　横断溝用ステンレスグレーチング

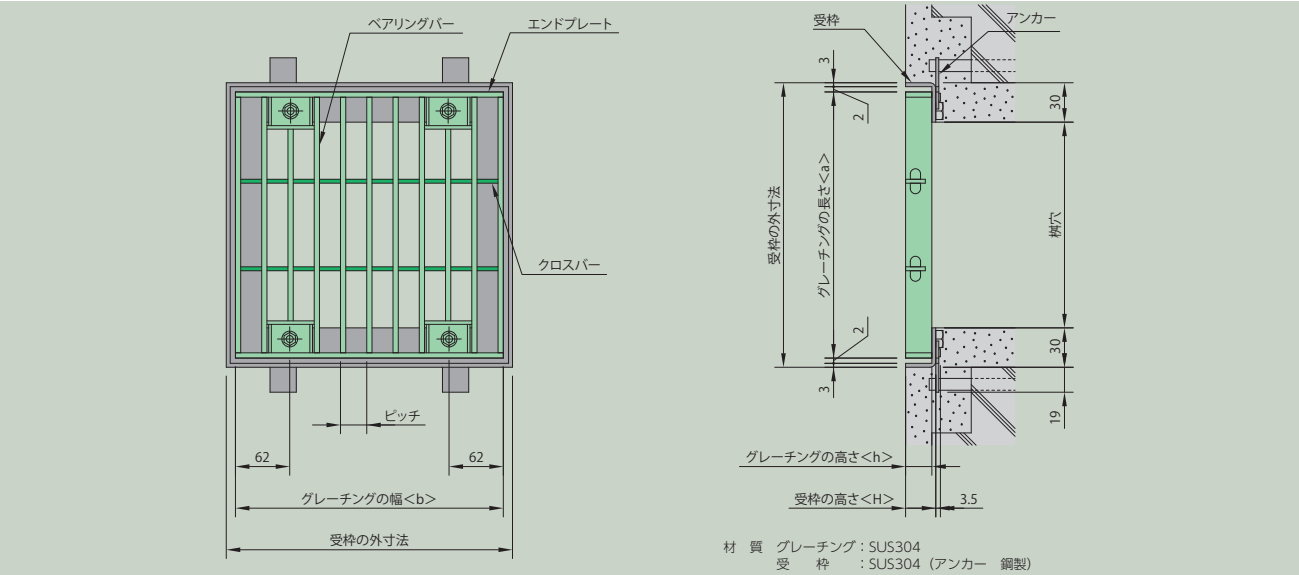

材　質　グレーチング：SUS304
　　受　　枠　　：SUS304（アンカー　鋼製）

■強度区分（使用範囲）

一般タイプ

公道を除く、工場・敷地内及び建物の内外の車両の通行が少なく、通常は緊急車両を除く大型車両が通行しない場所で使用してください。

〔例〕建物廻り歩道、建屋内道路

⚠注意

公道及び工場・事務所出入口等で、車両が頻繁に通行する場所やフォークリフトなどの特殊車両が通行する場所は別途ご相談ください。

〔例〕市場、清掃工場、倉庫

〈単位：mm〉

桝穴	呼称	グレーチング 幅(b)	長さ(a)	高さ(h)	ピッチ15mm 質量(kg/枚)	適用荷重	価格(円/枚) CSMB	CSNMB	ピッチ13mm 質量(kg/枚)	適用荷重	価格(円/枚) CSMB	CSNMB	ピッチ10mm 質量(kg/枚)	適用荷重	価格(円/枚) CSMB	CSNMB	適用受枠 幅	長さ	高さ	質量(kg)	価格(円)
250×250	**15-250**	300	300	15	3.4	歩道用	**25,500**	**29,000**	3.8	T-2	**30,400**	**35,100**	4.7	T-2	**44,600**	**46,900**	310	310	18	1.3	**15,600**
	20-250			20	4.5	T-2	**29,400**	**35,400**	5.0	T-2	**34,500**	**42,400**	6.3	T-14	**50,400**	**53,200**			23	1.4	**16,500**
	25-250			25	5.5	T-14	**33,500**	**38,700**	6.2	T-14	**38,900**	**45,500**	7.9	T-20	**55,900**	**59,200**			28	1.5	**17,200**
	32-250			32	7.0	T-20	**39,900**	**45,400**	7.9	T-20	**46,600**	**57,900**	10.0	T-20	**74,300**	**80,600**			35	1.8	**18,200**
	38-250			38	8.3	T-20	**50,900**	**55,400**	9.4	T-20	**55,200**	**63,400**	11.8	T-20	**82,500**	**89,700**			41	2.0	**19,100**
300×300	**15-300**	350	350	15	4.5	歩道用	**31,200**	**37,100**	5.1	歩道用	**37,800**	**43,900**	6.4	T-2	**53,200**	**56,200**	360	360	18	1.5	**16,400**
	20-300			20	5.9	T-2	**36,400**	**46,300**	6.8	T-2	**44,100**	**54,800**	8.4	T-2	**61,200**	**64,900**			23	1.6	**17,500**
	25-300			25	7.3	T-6	**41,900**	**49,900**	8.4	T-14	**50,600**	**57,900**	10.6	T-14	**69,800**	**74,300**			28	1.8	**18,300**
	32-300			32	9.3	T-20	**52,400**	**60,100**	10.7	T-20	**62,800**	**73,500**	13.4	T-20	**84,000**	**88,700**			35	2.1	**19,000**
	38-300			38	11.0	T-20	**59,900**	**69,900**	12.6	T-20	**72,900**	**81,300**	15.8	T-20	**93,700**	**102,100**			41	2.3	**20,100**
	50-300			50	14.4	T-20	**81,900**	**87,500**	16.5	T-20	**94,500**	**103,300**	20.8	T-20	**109,600**	**119,800**			53	2.7	**21,700**
350×350	**15-350**	400	400	15	6.0	歩道用	**36,500**	**44,700**	6.8	歩道用	**42,300**	**52,000**	8.3	歩道用	**61,800**	**65,500**	410	410	18	1.7	**17,200**
	20-350			20	7.9	T-2	**43,100**	**58,100**	8.9	T-2	**49,800**	**68,300**	11.1	T-2	**71,900**	**76,500**			23	1.9	**18,400**
	25-350			25	9.8	T-2	**49,800**	**65,500**	11.0	T-2	**57,300**	**76,000**	13.7	T-14	**82,900**	**88,500**			28	2.1	**19,200**
	32-350			32	12.4	T-14	**60,700**	**77,200**	14.0	T-14	**70,300**	**92,800**	17.5	T-20	**98,100**	**105,300**			35	2.3	**20,100**
	38-350			38	14.6	T-20	**70,500**	**85,400**	16.5	T-20	**81,200**	**98,400**	20.8	T-20	**137,200**	**150,500**			41	2.5	**21,300**
	50-350			50	19.1	T-20	**99,700**	**108,900**	21.6	T-20	**113,600**	**123,200**	27.2	T-20	**161,300**	**177,300**			53	3.0	**24,200**
400×400	**15-400**	450	450	15	7.4	歩道用	**45,600**	**54,500**	8.5	歩道用	**52,300**	**62,700**	10.4	歩道用	**77,700**	**82,800**	460	460	18	1.9	**18,300**
	20-400			20	9.7	歩道用	**54,600**	**63,400**	11.1	歩道用	**62,600**	**74,800**	14.0	T-2	**91,600**	**97,900**			23	2.1	**19,100**
	25-400			25	12.1	T-2	**63,900**	**71,200**	13.8	T-2	**72,700**	**82,500**	17.3	T-6	**100,900**	**115,900**			28	2.4	**20,200**
	32-400			32	15.3	T-6	**78,600**	**88,800**	17.5	T-14	**89,300**	**107,600**	22.0	T-20	**127,200**	**137,000**			35	2.6	**21,300**
	38-400			38	18.1	T-14	**91,800**	**103,600**	20.7	T-20	**104,200**	**117,600**	26.1	T-20	**170,500**	**187,500**			41	2.8	**22,400**
	50-400			50	23.6	T-20	**114,700**	**125,700**	27.1	T-20	**138,900**	**145,000**	34.1	T-20	**219,500**	**241,900**			53	3.4	**25,400**
450×450	**15-450**	500	500	15	9.1	歩道用	**49,900**	**64,200**	10.3	歩道用	**57,800**	**74,100**	12.9	歩道用	**86,300**	**92,100**	510	510	18	2.1	**19,000**
	20-450			20	11.9	歩道用	**60,800**	**85,200**	13.5	歩道用	**71,100**	**99,300**	17.2	T-2	**101,800**	**109,000**			23	2.4	**20,000**
	25-450			25	14.8	T-2	**70,600**	**88,700**	16.7	T-2	**81,200**	**101,700**	21.4	T-2	**118,800**	**127,500**			28	2.6	**21,400**
	32-450			32	18.7	T-2	**86,900**	**106,700**	21.2	T-6	**102,100**	**128,100**	27.2	T-14	**142,500**	**153,700**			35	2.9	**22,500**
	38-450			38	22.1	T-14	**101,400**	**121,800**	25.0	T-14	**116,700**	**137,300**	32.1	T-20	**160,500**	**173,000**			41	3.2	**23,600**
	50-450			50	28.8	T-20	**127,200**	**145,900**	32.7	T-20	**165,100**	**171,800**	42.1	T-20	**246,100**	**271,500**			53	3.8	**26,300**
500×500	**20-500**	550	550	20	14.5	歩道用	**91,300**	**101,600**	16.3	歩道用	**104,800**	**117,600**	20.8	歩道用	**142,400**	**156,300**	560	560	23	2.6	**20,400**
	25-500			25	18.0	T-2	**91,500**	**102,000**	20.1	T-2	**105,300**	**118,100**	25.8	T-2	**159,800**	**175,600**			28	2.9	**23,300**
	32-500			32	22.8	T-2	**129,700**	**134,400**	25.5	T-2	**149,700**	**155,300**	32.7	T-14	**183,100**	**198,400**			35	3.3	**24,500**
	38-500			38	26.9	T-14	**130,200**	**140,100**	30.2	T-14	**149,800**	**160,900**	38.7	T-20	**213,200**	**230,900**			41	3.7	**25,700**
	50-500			50	35.2	T-20	**166,900**	**175,600**	39.5	T-20	**190,900**	**201,300**	50.6	T-20	**275,300**	**303,900**			53	4.2	**28,800**
550×550	**20-550**	600	600	20	17.2	歩道用	**109,700**	**125,000**	19.5	歩道用	**122,300**	**139,700**	24.8	歩道用	**174,700**	**192,200**	610	610	23	2.8	**21,300**
	25-550			25	21.3	歩道用	**124,400**	**141,900**	24.1	T-2	**127,200**	**140,100**	30.7	T-2	**184,000**	**199,100**			28	3.2	**24,300**
	32-550			32	26.9	T-2	**134,000**	**151,500**	30.5	T-2	**170,500**	**194,500**	39.0	T-14	**221,300**	**240,200**			35	3.5	**25,800**
	38-550			38	31.8	T-6	**158,600**	**170,500**	36.0	T-14	**182,900**	**194,800**	46.0	T-14	**258,400**	**280,400**			41	3.9	**27,200**
	50-550			50	41.5	T-20	**200,600**	**213,500**	47.1	T-20	**231,100**	**244,200**	60.3	T-20	**356,500**	**381,900**			53	4.6	**30,200**
600×600	**20-600**	650	650	20	19.9	歩道用	**147,800**	**163,600**	22.7	歩道用	**166,900**	**187,700**	28.9	歩道用	**193,700**	**213,300**	660	660	23	3.1	**22,500**
	25-600			25	24.6	歩道用	**148,300**	**163,900**	28.1	歩道用	**167,400**	**188,600**	35.8	T-2	**204,500**	**221,300**			28	3.4	**25,400**
	32-600			32	31.1	T-2	**148,800**	**164,300**	35.7	T-2	**167,700**	**189,500**	45.5	T-6	**245,800**	**266,900**			35	3.8	**27,100**
	38-600			38	36.8	T-2	**225,300**	**237,800**	42.2	T-6	**198,300**	**216,300**	53.9	T-14	**287,100**	**311,500**			41	4.3	**28,600**
	50-600			50	48.0	T-14	**226,100**	**238,200**	55.1	T-20	**253,800**	**267,900**	70.5	T-20	**398,900**	**427,000**			53	5.0	**31,700**

●掲載価格には、消費税が含まれておりません。

公共　公共建築協会評価対象製品

詳細情報

集水桝タイプ　横断溝用ステンレスグレーチング

Iバー　熱間ロールバー

SIK プレーン
公共 CAD

SVK V型模様
公共 CAD

プレーン

SIK

V型模様

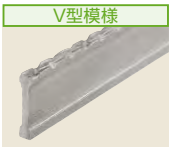

SVK

写真はSVKです。

■ベアリングバー断面図

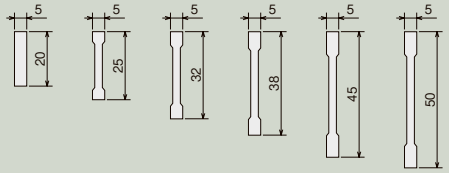

■ベアリングバーピッチ

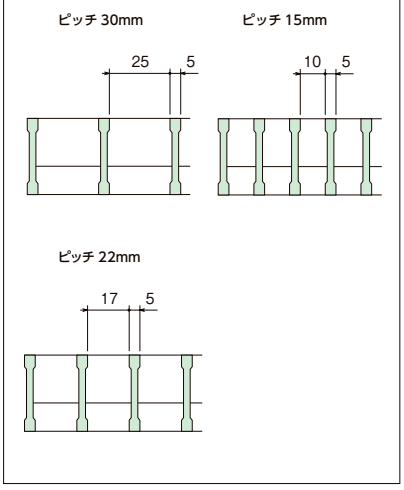

■製品情報
- ベアリングバーピッチは30・22・15mmです。
- SVKはベアリングバー（Iバー）の表面にV型模様の凹凸を付け、スリップしにくいよう考慮されています。

例 **SVK 5 20-250 P=15**

- SIK：Iバータイプ / SVK：Iバー V型模様タイプ
- 5：ベアリングバーの厚み（5mm）
- 20：ベアリングバーの高さ（20mm）
- 250：桝穴の寸法（250×250mm）
- P=15：ベアリングバーピッチ15mm

〈単位：mm〉

桝穴	呼称	グレーチング 幅(b)	長さ(a)	高さ(h)	ピッチ30mm 質量(kg/枚) SIK	SVK	適用荷重	価格(円/枚) SIK	SVK	ピッチ22mm 質量(kg/枚) SIK	SVK	適用荷重	価格(円/枚) SIK	SVK	適用受枠 幅	長さ	高さ	質量(kg)	価格(円)
250×250	520-250	300	300	20	2.7	2.9	T-2	20,400	22,800	3.5	3.8	T-2	25,400	31,200	310	310	23	1.4	11,700
	525-250			25	2.7	2.9	T-2	22,900	24,100	3.5	3.7	T-6	29,000	32,300			28	1.5	12,400
	532-250			32	3.5	3.7	T-14	27,700	29,000	4.5	4.8	T-20	34,200	38,200			35	1.8	13,400
	538-250			38	4.6	4.8	T-20	31,900	35,800	5.9	6.2	T-20	41,000	47,300			41	2.0	14,300
300×300	520-300	350	350	20	4.0	4.2	歩道用	29,600	32,600	4.9	5.3	T-2	37,300	42,600	360	360	23	1.6	12,700
	525-300			25	3.9	4.2	T-2	32,300	33,500	4.8	5.2	T-2	40,600	42,600			28	1.8	13,500
	532-300			32	5.0	5.3	T-2	38,200	40,600	6.2	6.6	T-14	48,500	55,300			35	2.1	14,200
	538-300			38	6.5	6.8	T-14	44,600	49,900	8.1	8.5	T-20	57,700	67,000			41	2.3	15,300
	545-300			45	7.4	7.6	T-20	55,000	56,400	9.2	9.5	T-20	73,900	77,200			48	2.6	15,500
350×350	520-350	400	400	20	5.0	5.4	歩道用	36,800	42,600	6.0	6.4	歩道用	46,200	52,900	410	410	23	1.9	13,600
	525-350			25	4.9	5.3	歩道用	40,600	43,800	5.8	6.2	T-2	50,900	54,100			28	2.1	14,400
	532-350			32	6.4	6.7	T-2	48,500	52,200	7.6	8.0	T-6	59,900	65,800			35	2.3	15,300
	538-350			38	8.3	8.7	T-6	55,300	63,600	9.9	10.4	T-14	72,100	79,700			41	2.6	16,500
	545-350			45	9.4	9.8	T-14	69,400	72,600	11.3	11.8	T-20	89,600	92,400			48	2.9	18,500
	550-350			50	10.3	10.6	T-20	77,200	78,200	12.3	12.8	T-20	92,400	99,000			53	3.0	19,400
400×400	520-400	450	450	20	6.3	6.7	歩道用	43,800	52,200	8.1	8.7	歩道用	59,900	69,700	460	460	23	2.1	14,300
	525-400			25	6.2	6.6	歩道用	46,200	52,900	7.9	8.5	T-2	62,300	70,200			28	2.4	15,400
	532-400			32	7.9	8.3	T-2	55,300	64,000	10.2	10.8	T-2	75,000	84,400			35	2.6	16,500
	538-400			38	10.3	10.7	T-2	69,400	78,200	13.3	13.9	T-14	91,200	103,800			41	2.9	17,600
	545-400			45	11.6	12.0	T-14	85,400	89,900	15.0	15.6	T-20	114,200	118,700			48	3.3	20,200
	550-400			50	12.6	13.0	T-14	92,400	97,000	16.3	16.9	T-20	123,800	128,000			53	3.4	20,600
450×450	520-450	500	500	20	7.7	8.2	歩道用	55,300	63,600	9.6	10.3	歩道用	72,500	83,000	510	510	23	2.4	15,200
	525-450			25	7.5	8.0	歩道用	57,200	65,800	9.3	10.0	歩道用	79,100	85,400			28	2.6	16,600
	532-450			32	9.6	10.2	T-2	69,400	78,200	12.1	12.8	T-2	93,500	103,800			35	2.9	17,700
	538-450			38	12.5	13.1	T-2	84,800	95,800	15.8	16.5	T-6	109,600	124,600			41	3.3	18,800
	545-450			45	14.2	14.7	T-6	103,800	110,600	17.9	18.6	T-14	138,400	143,300			48	3.6	20,600
	550-450			50	15.4	15.9	T-14	114,600	118,700	19.5	20.2	T-20	149,900	154,700			53	3.8	21,500
500×500	520-500	550	550	20	10.2	10.8	歩道用	67,000	76,800	13.2	14.0	歩道用	87,600	100,600	560	560	23	2.6	15,600
	525-500			25	9.9	10.6	歩道用	68,800	78,600	12.8	13.6	歩道用	95,200	102,400			28	2.9	18,500
	532-500			32	12.4	13.0	歩道用	83,000	93,800	16.1	16.9	T-2	112,300	124,600			35	3.3	19,700
	538-500			38	15.8	16.5	T-2	101,800	115,000	20.6	21.4	T-2	131,400	149,300			41	3.7	20,900
	545-500			45	17.5	18.1	T-2	124,600	132,700	22.8	23.7	T-14	166,100	171,700			48	4.1	23,500
	550-500			50	19.1	19.8	T-14	137,400	142,600	24.9	25.8	T-14	179,800	185,400			53	4.2	24,000
600×600	520-600	650	650	20	13.8	14.7	歩道用	93,500	106,700	18.0	19.0	歩道用	122,500	139,600	660	660	23	3.1	17,700
	525-600			25	13.5	14.4	歩道用	96,100	110,200	17.4	18.5	歩道用	133,000	143,600			28	3.4	20,600
	532-600			32	16.8	17.7	歩道用	116,300	131,800	21.8	23.0	T-2	157,000	174,400			35	3.8	22,300
	538-600			38	21.6	22.4	T-2	142,300	160,800	27.9	29.0	T-2	184,200	209,200			41	4.3	23,800
	545-600			45	23.8	24.7	T-2	174,400	186,000	31.0	32.2	T-6	232,300	240,400			48	4.9	26,500
	550-600			50	26.0	26.9	T-2	192,200	199,600	33.8	35.0	T-14	251,800	259,600			53	5.0	26,900

●掲載価格には、消費税が含まれておりません。

ルーフドレン
フロアーハッチ
ピット金物 グリーントラフ
玄関マット
ルーバー
FRPグレーチング
F-BOX
エキスパンションジョイント
排水トラップ
排水金具 通気金具
グリーストラップ
バルブボックス
鋳鉄製格子蓋
マンホールカバー
化粧鉄蓋
外構関連製品
ツリーフレンド
車止め
アーバンスリット
カラー舗装用溝蓋
ステンレスグレーチング
スチールグレーチング
アラカルト
詳細情報

集水桝タイプ　横断溝用ステンレスグレーチング

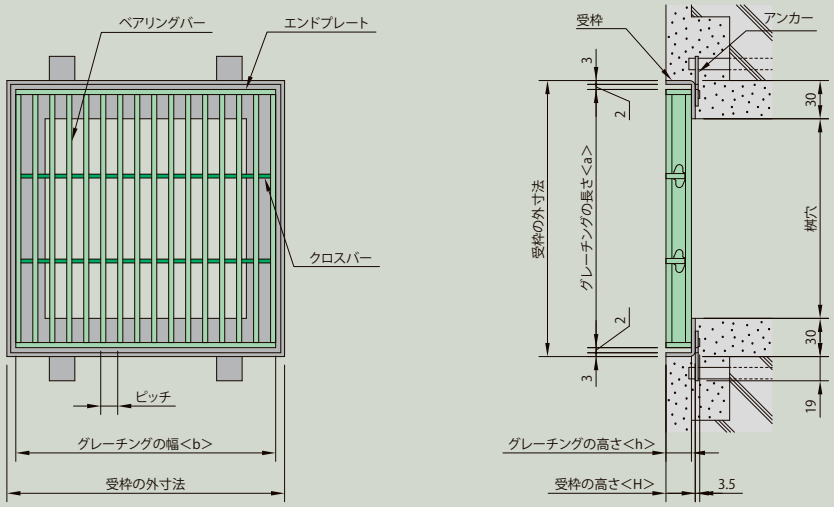

材　質　グレーチング：SUS304
　　受　　枠　　：SUS304（アンカー　鋼製）

■強度区分（使用範囲）
一般タイプ
公道を除く、工場・敷地内及び建物の内外の車両の通行が少なく、通常は緊急車両を除く大型車両が通行しない場所で使用してください。
〔例〕建物廻り歩道、建屋内道路

⚠**注意**
公道及び工場・事務所出入口等で、車両が頻繁に通行する場所やフォークリフトなどの特殊車両が通行する場所は別途ご相談ください。
〔例〕市場、清掃工場、倉庫

落ち葉バスケット（別注品）→ P537

〈単位：mm〉

桝穴	呼称	グレーチング 幅(b)	長さ(a)	高さ(h)	ピッチ15mm 質量(kg/枚) SIK	SVK	適用荷重	価格(円/枚) SIK	SVK	適用受枠 幅	長さ	高さ	質量(kg)	価格(円)
250×250	**520-250**	300	300	20	4.5	4.9	T-6	**34,600**	**40,600**	310	310	23	1.4	**11,700**
	525-250			25	4.4	4.7	T-14	**39,100**	**41,500**			28	1.5	**12,400**
	532-250			32	5.8	6.2	T-20	**48,500**	**50,900**			35	1.8	**13,400**
	538-250			38	7.7	8.1	T-20	**54,100**	**62,300**			41	2.0	**14,300**
300×300	**520-300**	350	350	20	6.4	6.9	T-2	**50,900**	**56,400**	360	360	23	1.6	**12,700**
	525-300			25	6.2	6.7	T-14	**52,900**	**57,700**			28	1.8	**13,500**
	532-300			32	8.1	8.7	T-20	**64,400**	**69,400**			35	2.1	**14,200**
	538-300			38	10.7	11.2	T-20	**77,200**	**85,400**			41	2.3	**15,300**
	545-300			45	12.1	12.6	T-20	**93,500**	**98,200**			48	2.6	**15,500**
350×350	**520-350**	400	400	20	8.4	9.0	T-2	**62,600**	**72,600**	410	410	23	1.9	**13,600**
	525-350			25	8.1	8.7	T-2	**71,600**	**73,900**			28	2.1	**14,400**
	532-350			32	10.6	11.3	T-14	**85,900**	**88,800**			35	2.3	**15,300**
	538-350			38	13.9	14.6	T-20	**99,000**	**108,500**			41	2.6	**16,500**
	545-350			45	15.9	16.5	T-20	**123,400**	**125,600**			48	2.9	**18,500**
	550-350			50	17.3	18.0	T-20	**133,700**	**135,000**			53	3.0	**19,400**
400×400	**520-400**	450	450	20	10.9	11.7	T-2	**69,400**	**93,500**	460	460	23	2.1	**14,300**
	525-400			25	10.5	11.3	T-2	**78,200**	**94,700**			28	2.4	**15,400**
	532-400			32	13.6	14.5	T-14	**101,400**	**112,900**			35	2.6	**16,500**
	538-400			38	17.8	18.6	T-20	**121,200**	**138,400**			41	2.9	**17,600**
	545-400			45	20.2	21.0	T-20	**145,300**	**159,200**			48	3.3	**20,200**
	550-400			50	22.0	22.8	T-20	**156,800**	**170,500**			53	3.4	**20,600**
450×450	**520-450**	500	500	20	12.9	13.9	歩道用	**99,000**	**112,000**	510	510	23	2.4	**15,200**
	525-450			25	12.4	13.4	T-2	**103,100**	**112,900**			28	2.6	**16,600**
	532-450			32	16.2	17.3	T-6	**124,600**	**136,000**			35	2.9	**17,700**
	538-450			38	21.3	22.3	T-14	**147,000**	**168,200**			41	3.3	**18,800**
	545-450			45	24.2	25.2	T-20	**184,400**	**193,700**			48	3.6	**20,600**
	550-450			50	26.4	27.4	T-20	**203,000**	**207,700**			53	3.8	**21,500**
500×500	**520-500**	550	550	20	17.9	19.1	歩道用	**119,900**	**135,200**	560	560	23	2.6	**15,600**
	525-500			25	17.3	18.5	T-2	**123,400**	**135,700**			28	2.9	**18,500**
	532-500			32	21.8	23.1	T-2	**149,300**	**163,200**			35	3.3	**19,700**
	538-500			38	27.9	29.1	T-14	**176,600**	**201,800**			41	3.7	**20,900**
	545-500			45	31.2	32.1	T-20	**221,400**	**232,300**			48	4.1	**23,500**
	550-500			50	34.0	35.1	T-20	**243,500**	**248,900**			53	4.2	**24,000**
600×600	**520-600**	650	650	20	25.1	26.7	歩道用	**167,400**	**187,800**	660	660	23	3.1	**17,700**
	525-600			25	24.2	25.8	歩道用	**172,900**	**189,600**			28	3.4	**20,600**
	532-600			32	30.5	32.3	T-2	**209,200**	**228,500**			35	3.8	**22,300**
	538-600			38	39.1	40.8	T-6	**247,200**	**282,700**			41	4.3	**23,800**
	545-600			45	43.6	45.3	T-14	**310,000**	**325,300**			48	4.9	**26,500**
	550-600			50	47.5	49.2	T-20	**340,800**	**348,600**			53	5.0	**26,900**

詳細情報

●掲載価格には、消費税が含まれておりません。

公共 公共建築協会評価対象製品

オクト・イー「ステンレス製極細目平行タイプ」

Tバー　極細目（すきま6mm）

T-2

PXU815T-2 ローレット加工

意匠登録済

ローレット加工

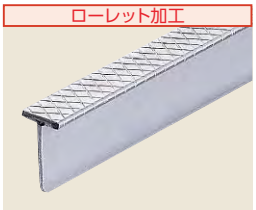

■ベアリングバーピッチ

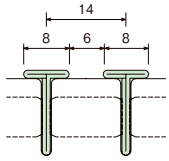

継ぎ目が目立たずスリットのラインが通ります。

重量比較　適用荷重：T-2、溝幅：300、すきま6mm

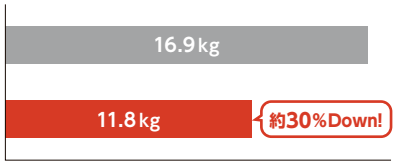

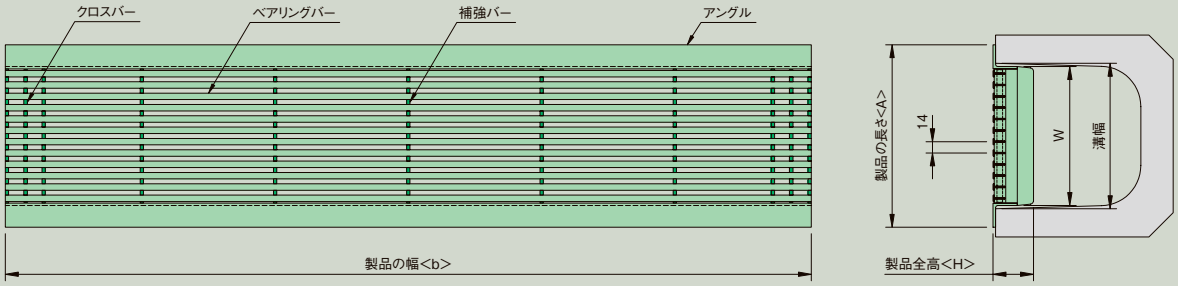

材　質　グレーチング：SUS304

■製品情報

- ハイヒールの歩行に安全な極細目（すきま6mm）です。
  ※PXU815T-2-15は両端部のすきまが7mm程度になります。
- グレーチングの継ぎ目が目立たず、スリットのラインが通ります。
- ベアリングバーの表面にすべりにくいローレット加工が施してあります。
- 開閉には細目専用ハンドル（GH-2）があります。（別売）
  クロスバーに引っかけ真上に引き上げてください。（補強バーには引っかけないでください）

■注文情報

- アングル部に騒音防止パッキンを取付けることが可能です。（別注品）
  詳細はP538をご覧ください。
- b寸法以外の特注対応は致しません。
- b寸法は200mm ～994mm以外は対応できません。

■強度区分（使用範囲）
公道を除く、工場・敷地内及び建物内外の車両の通行が少ない場所で使用してください。

⚠車両進行方向は必ず側溝でご使用ください。横断溝で使用すると跳ね上がりなど危険です。

⚠素足で歩く可能性がある場所（浴室・プールなど）ではケガをするおそれがありますので、ご使用は避けてください。

■側溝用

〈単位：mm〉

適用荷重	溝幅	型式	グレーチング						
			幅（b）	W	全高（H）	製品長さ（A）	アングル	質量（kg/枚）	価格（円/枚）
T-2	90	**PXU815T-2-9**	994	80	40	134	L-30x30x3	4.6	**30,600**
	100	**PXU815T-2-10**	994	90	40	144	L-30x30x3	5.0	**35,400**
	120	**PXU815T-2-12**	994	110	40	164	L-30x30x3	5.4	**38,400**
	150	**PXU815T-2-15**	994	140	44	194	L-30x30x3	6.3	**45,900**
	180	**PXU815T-2-18**	994	172	50	226	L-30x30x3	7.5	**48,600**
	200	**PXU815T-2-20**	994	190	53	244	L-30x30x3	8.1	**59,900**
	240	**PXU815T-2-24**	994	230	59	284	L-30x30x3	9.6	**61,300**
	300	**PXU815T-2-30**	994	290	66	344	L-30x30x3	11.8	**97,400**

詳細情報

●掲載価格には、消費税が含まれておりません。

オクト・イー「ステンレス製極細目平行タイプ」

Tバー　極細目（すきま6mm）

歩道用

PXU815HT-1 ローレット加工

意匠登録済

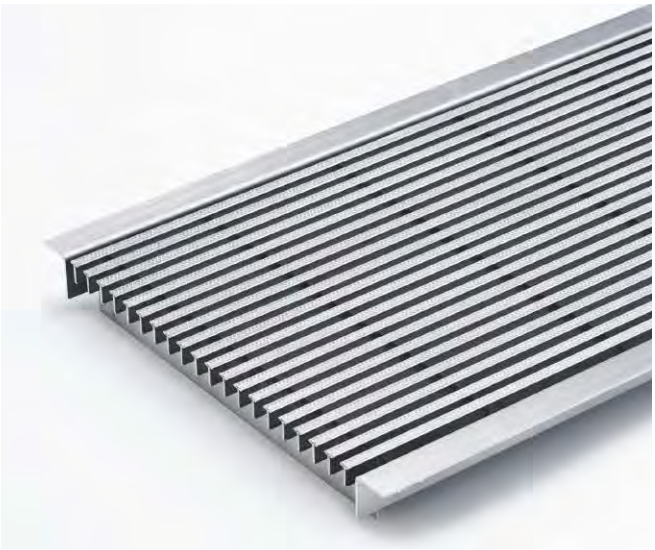

ローレット加工

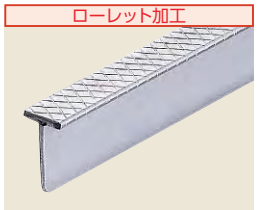

■ベアリングバーピッチ

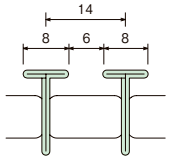

継ぎ目が目立たずスリットのラインが通ります。

重量比較　適用荷重：歩道用、溝幅：300、すきま6mm、ハーフサイズ

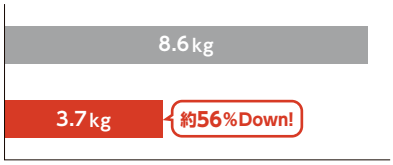

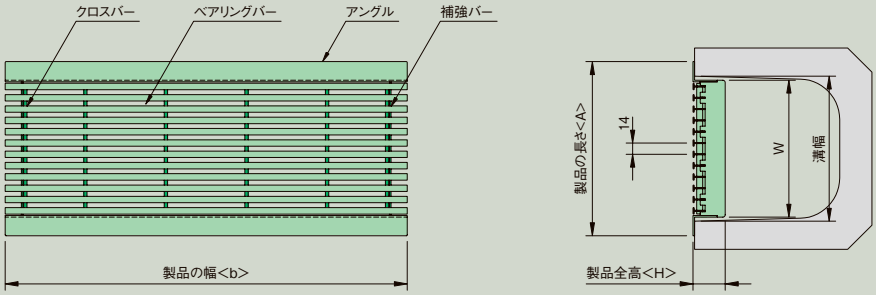

材　質　グレーチング：SUS304

■製品情報

- ●ハイヒールの歩行に安全な極細目（すきま6mm）です。
  ※PXU815HT-1-12は両端部のすきまが7mm程度になります。
- ●グレーチングの継ぎ目が目立たず、スリットのラインが通ります。
- ●ベアリングバーの表面にすべりにくいローレット加工が施してあります。
- ●開閉には細目専用ハンドル（GH-2）があります。（別売）
  クロスバーに引っかけ真上に引き上げてください。（補強バーには引っかけないでください）

■注文情報

- ●アングル部に騒音防止パッキンを取付けることが可能です。（別注品）
  詳細はP538をご覧ください。
- ●b寸法以外の特注対応は致しません。
- ●b寸法は200mm～500mm以外は対応できません。

⚠台車等の通行や衝撃の加わる場所への設置は適しません。

⚠素足で歩く可能性がある場所（浴室・プールなど）ではケガをするおそれがありますので、ご使用は避けてください。

■側溝用

〈単位：mm〉

適用荷重	溝幅	型式	グレーチング							
			幅（b）	W	全高（H）	製品長さ（A）	アングル	質量（kg/枚）	価格（円/枚）	価格（円/m）
歩道用 5.0KN/㎡	90	**PXU815HT-1-9**	499	80	35	126	PL-25x30x2	1.5	**13,900**	**27,800**
	100	**PXU815HT-1-10**	499	90	35	136	PL-25x30x2	1.6	**16,000**	**32,000**
	120	**PXU815HT-1-12**	499	110	35	156	PL-25x30x2	1.8	**17,300**	**34,600**
	150	**PXU815HT-1-15**	499	142	35	188	PL-25x30x2	2.2	**20,700**	**41,400**
	180	**PXU815HT-1-18**	499	170	40	216	PL-25x30x2	2.5	**21,900**	**43,800**
	200	**PXU815HT-1-20**	499	190	40	236	PL-25x30x2	2.6	**27,000**	**54,000**
	240	**PXU815HT-1-24**	499	230	45	276	PL-25x30x2	3.1	**27,600**	**55,200**
	300	**PXU815HT-1-30**	499	290	45	336	PL-25x30x2	3.7	**32,000**	**64,000**

詳細情報

●掲載価格には、消費税が含まれておりません。

公共　公共建築協会評価対象製品

U字溝タイプ　側溝用ステンレスグレーチング

フラットバー

CSU プレーン
公共 CAD

CSNU ローレット加工
公共 CAD

プレーン

CSU

ローレット加工

CSNU

■ベアリングバーピッチ

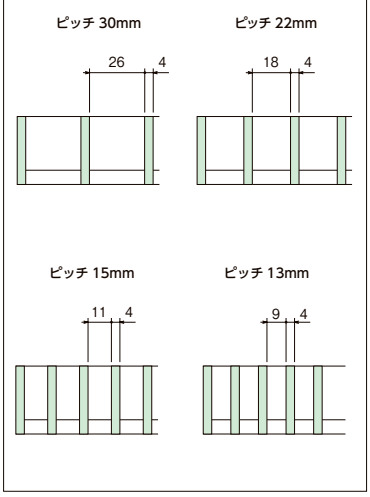

写真はCSUです。

■ベアリングバー断面図

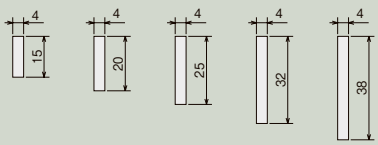

■製品情報
- ●ベアリングバーピッチは30・22・15・13mmです。
- ●CSNUはベアリングバーの表面にすべりにくいローレット加工が施してあります。

■注文情報
- ●アングル部に騒音防止パッキンを取り付けることが可能です。(別注品)
  詳細はP536をご覧ください。

例 **CSU 20-24 P=15**

- CSU ：フラットバータイプ
- CSNU：フラットバーローレット加工タイプ
- 20：ベアリングバーの高さ(20mm)
- 24：溝幅(240mm)
- P=15：ベアリングバーピッチ15mm

〈単位：mm〉

溝幅	呼称	グレーチング													
		幅(b)	長さ(a)	W	高さ(h)	製品長さ(A)	アングル	ピッチ30mm				ピッチ22mm			
								質量(kg/枚)	適用荷重	価格(円/枚) CSU	価格(円/枚) CSNU	質量(kg/枚)	適用荷重	価格(円/枚) CSU	価格(円/枚) CSNU
90	15-9	994	74	80	15	134	L-30×30×3	3.9	T-2	20,300	20,600	4.4	T-2	23,000	23,400
	20-9				20			4.5	T-14	22,800	25,500	5.1	T-14	24,300	26,300
100	15-10	994	84	90	15	144	L-30×30×3	4.1	T-2	22,700	23,000	4.6	T-2	25,900	26,700
	20-10				20			4.7	T-14	23,700	26,700	5.4	T-14	26,700	32,800
120	15-12	994	104	110	15	164	L-30×30×3	4.7	T-2	23,700	24,100	5.4	T-2	27,300	27,800
	20-12				20			5.2	T-14	24,400	27,700	6.0	T-14	29,800	36,300
150	15-15	994	134	140	15	194	L-30×30×3	5.3	T-2	25,300	25,900	6.0	T-2	29,500	31,500
	20-15				20			6.2	T-14	26,000	33,100	7.2	T-14	32,700	41,600
	25-15				25			6.9	T-14	29,900	35,300	8.2	T-14	37,300	47,000
	32-15		132		32	212	L-40×40×4	9.8	T-14	34,800	40,200	11.4	T-14	46,200	54,600
180	15-18	994	164	170	15	224	L-30×30×3	5.7	歩道用	28,000	28,600	6.7	T-2	33,100	34,800
	20-18				20			6.8	T-2	28,700	35,700	8.1	T-6	36,100	45,900
	25-18				25			7.7	T-14	32,000	39,600	9.3	T-14	43,400	52,400
	32-18		162		32	242	L-40×40×4	10.8	T-14	38,700	44,600	12.8	T-14	51,200	61,300
200	15-20	994	184	190	15	244	L-30×30×3	6.1	歩道用	33,100	34,500	7.1	T-2	39,500	42,500
	20-20				20			7.3	T-2	35,200	43,600	8.7	T-2	48,300	59,900
	25-20				25			8.3	T-6	40,300	47,300	10.0	T-14	55,300	68,600
	32-20		182		32	262	L-40×40×4	11.5	T-14	45,700	56,400	13.7	T-14	65,100	80,400
240	15-24	994	224	230	15	284	L-30×30×3	6.7	歩道用	33,700	34,600	8.0	歩道用	40,800	42,900
	20-24				20			8.1	T-2	36,900	46,000	9.8	T-2	48,900	60,500
	25-24				25			9.3	T-2	41,700	51,900	11.5	T-2	55,700	69,000
	32-24		222		32	302	L-40×40×4	12.9	T-14	47,800	59,300	15.6	T-14	65,100	81,000
300	15-30	994	284	290	15	344	L-30×30×3	8.0	歩道用	38,700	39,700	9.7	歩道用	47,400	48,900
	20-30				20			9.8	歩道用	45,100	47,400	11.9	T-2	55,700	69,300
	25-30				25			11.3	T-2	47,000	58,400	14.0	T-2	63,900	79,500
	32-30		282		32	362	L-40×40×4	15.3	T-2	55,000	68,500	18.7	T-6	76,200	94,700
	38-30				38			17.1	T-6	73,800	94,600	21.2	T-14	95,400	124,100

詳細情報

●掲載価格には、消費税が含まれておりません。

U字溝タイプ　側溝用ステンレスグレーチング

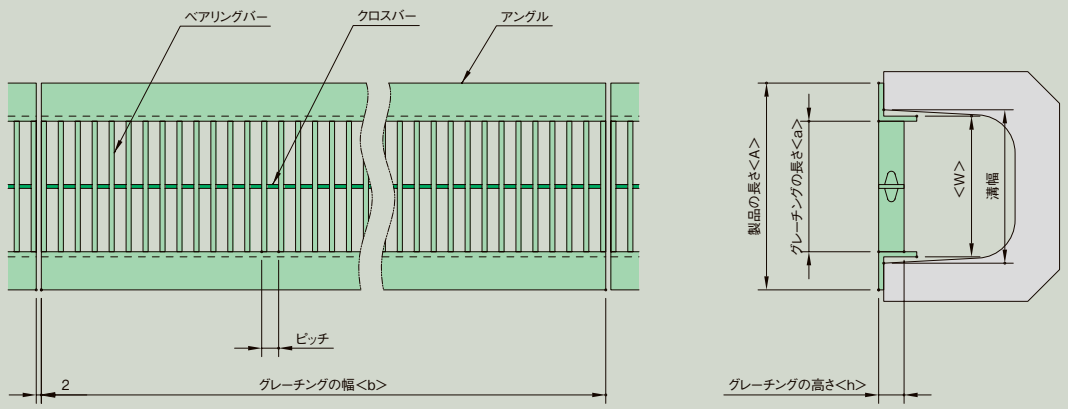

材　質　グレーチング：SUS304

ゴミスクリーン(別注品)→P633

■強度区分(使用範囲)

一般タイプ

公道を除く、工場・敷地内及び建物の内外の車両の通行が少なく、通常は緊急車両を除く大型車両が通行しない場所で使用してください。

〔例〕建物廻り歩道、建屋内道路

⚠注意

公道及び工場・事務所出入口等で、車両が頻繁に通行する場所やフォークリフトなどの特殊車両が通行する場所は別途ご相談ください。

〔例〕市場、清掃工場、倉庫

車両進行方向は必ず側溝でご使用ください。

横断溝で使用すると跳ね上がりなど危険です。

〈単位：mm〉

溝幅	呼称	グレーチング						ピッチ15mm				ピッチ13mm			
		幅(b)	長さ(a)	W	高さ(h)	製品長さ(A)	アングル	質量(kg/枚)	適用荷重	価格(円/枚) CSU	価格(円/枚) CSNU	質量(kg/枚)	適用荷重	価格(円/枚) CSU	価格(円/枚) CSNU
90	**15-9**	994 (992)	74	80	15	134	L-30×30×3	5.1	T-2	**27,000**	**27,500**	5.4	T-2	**30,000**	**30,600**
	20-9				20			6.1	T-14	**28,500**	**35,100**	6.4	T-14	**35,100**	**44,600**
100	**15-10**	994 (992)	84	90	15	144	L-30×30×3	5.4	T-2	**30,400**	**31,000**	5.8	T-2	**33,900**	**35,400**
	20-10				20			6.5	T-14	**30,600**	**37,800**	6.8	T-14	**37,400**	**47,400**
120	**15-12**	994 (992)	104	110	15	164	L-30×30×3	6.4	T-2	**32,500**	**33,200**	6.9	T-2	**36,400**	**38,400**
	20-12				20			7.3	T-14	**35,100**	**43,300**	8.3	T-14	**42,100**	**53,800**
150	**15-15**	994 (992)	134	140	15	194	L-30×30×3	7.4	T-2	**35,800**	**39,000**	8.0	T-2	**41,000**	**45,900**
	20-15				20			9.0	T-14	**39,700**	**49,800**	9.7	T-14	**45,800**	**55,400**
	25-15				25			10.4	T-14	**47,200**	**57,400**	11.2	T-14	**52,500**	**69,100**
	32-15		132		32	212	L-40×40×4	14.2	T-14	**61,200**	**73,400**	15.5	T-14	**68,900**	**88,400**
180	**15-18**	994 (992)	164	170	15	224	L-30×30×3	8.3	T-2	**40,700**	**44,000**	9.1	T-2	**46,600**	**47,500**
	20-18				20			10.3	T-14	**45,400**	**56,600**	11.1	T-14	**52,000**	**63,000**
	25-18				25			12.0	T-14	**52,500**	**64,500**	13.1	T-14	**60,700**	**80,300**
	32-18		162		32	242	L-40×40×4	16.2	T-14	**71,500**	**83,900**	17.9	T-14	**82,900**	**104,600**
200	**15-20**	994 (992)	184	190	15	244	L-30×30×3	8.9	T-2	**50,900**	**54,100**	9.8	T-2	**57,800**	**59,900**
	20-20				20			11.1	T-14	**58,000**	**73,800**	12.1	T-14	**67,100**	**81,900**
	25-20				25			13.1	T-14	**68,900**	**85,400**	14.3	T-14	**80,600**	**106,400**
	32-20		182		32	262	L-40×40×4	17.6	T-14	**87,000**	**107,300**	19.4	T-14	**101,700**	**134,000**
240	**15-24**	994 (992)	224	230	15	284	L-30×30×3	10.2	T-2	**51,200**	**54,300**	11.3	T-2	**58,600**	**60,300**
	20-24				20			12.8	T-2	**59,600**	**74,500**	14.1	T-6	**68,100**	**82,400**
	25-24				25			15.2	T-14	**69,000**	**85,700**	16.8	T-14	**81,100**	**107,400**
	32-24		222		32	302	L-40×40×4	20.3	T-14	**89,300**	**108,100**	22.6	T-14	**110,800**	**137,500**
300	**15-30**	994 (992)	284	290	15	344	L-30×30×3	12.5	歩道用	**60,600**	**63,900**	13.5	歩道用	**70,900**	**71,000**
	20-30				20			15.7	T-2	**71,200**	**88,500**	16.9	T-2	**80,400**	**97,400**
	25-30				25			18.7	T-2	**82,700**	**102,600**	20.4	T-6	**94,500**	**115,200**
	32-30		282		32	362	L-40×40×4	24.8	T-14	**101,900**	**126,500**	27.7	T-14	**123,900**	**158,300**
	38-30				38			28.4	T-14	**143,300**	**166,400**	31.3	T-14	**167,700**	**183,600**

(　)内寸法はピッチ13mmの場合です。

詳細情報

●掲載価格には、消費税が含まれておりません。

公共 公共建築協会評価対象製品

U字溝タイプ　側溝用ステンレスグレーチング

Iバー　熱間ロールバー

SIU プレーン
公共 CAD

SVU V型模様
公共 CAD

プレーン

SIU

V型模様

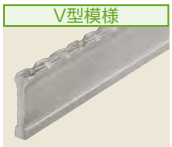

SVU

ゴミスクリーン(別注品)→P633

■ベアリングバーピッチ

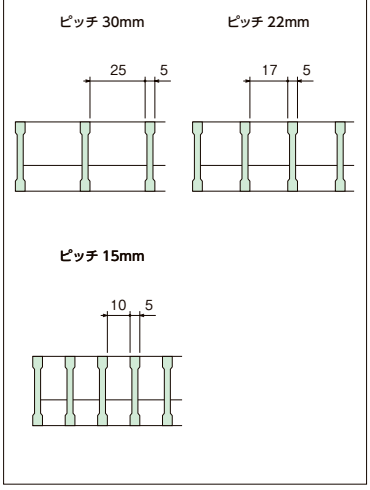

写真はSVUです。

■ベアリングバー断面図

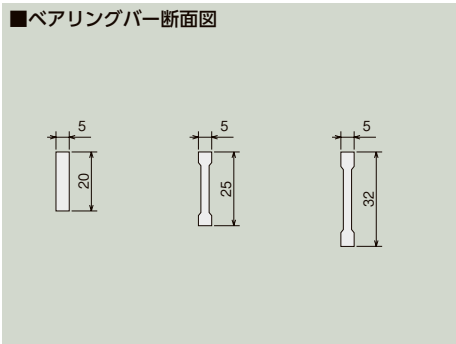

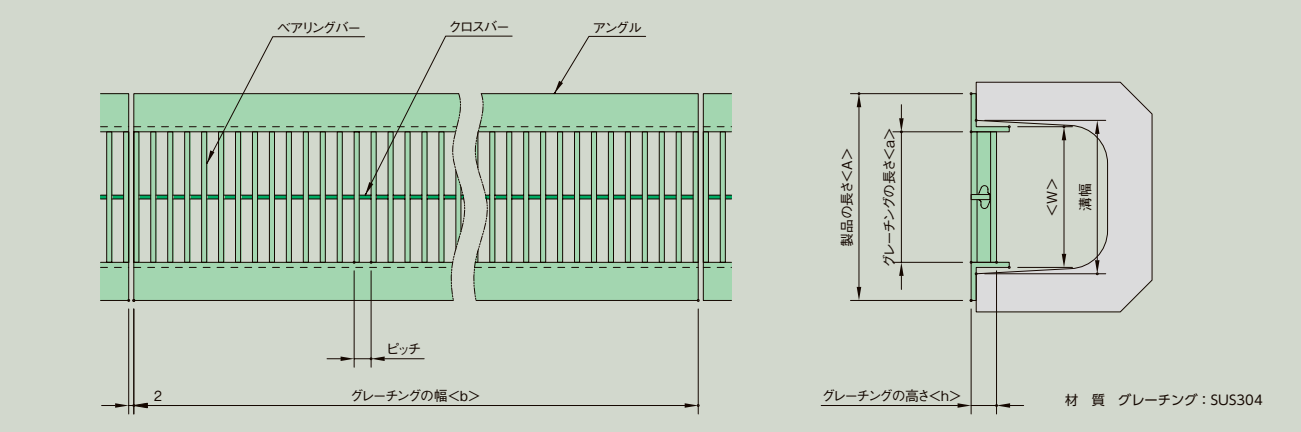

■製品情報
●ベアリングバーピッチは30・22・15mmです。
●SVUはベアリングバー（Iバー）の表面にV型模様の凹凸を付け、スリップしにくいよう考慮されています。

■強度区分(使用範囲)
一般タイプ
公道を除く、工場・敷地内及び建物の内外の車両の通行が少なく、通常は緊急車両を除く大型車両が通行しない場所で使用してください。
〔例〕建物廻り歩道、建屋内道路

⚠注意
公道及び工場・事務所出入口等で、車両が頻繁に通行する場所やフォークリフトなどの特殊車両が通行する場所は別途ご相談ください。
〔例〕市場、清掃工場、倉庫
車両進行方向は必ず側溝でご使用ください。横断溝で使用すると跳ね上がりなど危険です。

例 **SVU 5 20-24 P=15**

SIU：Iバータイプ
SVU：Iバー V型模様タイプ
ベアリングバーの厚み(5mm)
ベアリングバーの高さ(20mm)
溝幅(240mm)
ベアリングバーピッチ15mm

〈単位：mm〉

溝幅	呼称	グレーチング																				
		幅(b)	長さ(a)	W	高さ(h)	製品長さ(A)	アングル	ピッチ30mm					ピッチ22mm					ピッチ15mm				
								質量(kg/枚)		適用荷重	価格(円/枚)		質量(kg/枚)		適用荷重	価格(円/枚)		質量(kg/枚)		適用荷重	価格(円/枚)	
								SIU	SVU		SIU	SVU	SIU	SVU		SIU	SVU	SIU	SVU		SIU	SVU
150	**520-15**	995	134	140	20	194	L-30×30×3	6.6	6.9	T-14	**39,100**	**48,500**	7.8	8.1	T-14	**52,200**	**57,700**	9.8	10.3	T-14	**64,400**	**73,900**
	525-15				25			6.4	6.7	T-14	**42,600**	**49,900**	7.5	7.9	T-14	**57,700**	**59,900**	9.5	10.0	T-14	**72,000**	**75,000**
	532-15		132		32	212	L-40×40×4	9.4	9.7	T-14	**56,000**	**63,600**	10.8	11.2	T-14	**67,000**	**76,000**	13.3	13.9	T-14	**87,500**	**94,700**
180	**520-18**	995	164	170	20	224	L-30×30×3	7.4	7.7	T-2	**42,600**	**55,300**	8.9	9.3	T-14	**58,100**	**68,200**	11.4	12.1	T-14	**75,600**	**87,500**
	525-18				25			7.2	7.5	T-14	**46,200**	**56,500**	8.6	9.0	T-14	**63,600**	**69,400**	11.0	11.6	T-14	**83,000**	**88,800**
	532-18		162		32	242	L-40×40×4	10.4	10.7	T-14	**62,300**	**72,600**	12.2	12.6	T-14	**71,600**	**88,800**	15.3	15.9	T-14	**99,000**	**112,900**
240	**520-24**	995	224	230	20	284	L-30×30×3	9.2	9.7	T-2	**52,900**	**71,600**	11.2	11.8	T-2	**76,600**	**87,500**	14.6	15.4	T-6	**99,700**	**115,300**
	525-24				25			8.9	9.4	T-2	**61,900**	**72,600**	10.8	11.4	T-6	**85,400**	**89,900**	14.0	14.9	T-14	**109,800**	**117,700**
	532-24		222		32	302	L-40×40×4	12.5	13.0	T-14	**70,800**	**91,100**	15.0	15.7	T-14	**97,000**	**112,000**	19.1	20.1	T-14	**131,400**	**145,300**
300	**520-30**	995	284	290	20	344	L-30×30×3	10.8	11.4	歩道用	**62,300**	**82,000**	13.4	14.2	T-2	**85,400**	**103,800**	17.8	18.9	T-2	**110,600**	**138,400**
	525-30				25			10.4	11.0	T-2	**69,400**	**83,000**	12.9	13.7	T-2	**98,200**	**104,800**	17.0	18.1	T-6	**122,900**	**139,600**
	532-30		282		32	362	L-40×40×4	14.5	15.1	T-2	**83,000**	**104,800**	17.7	18.5	T-6	**115,300**	**131,400**	23.0	24.2	T-14	**155,600**	**173,000**
360	**520-36**	995	344	350	20	404	L-30×30×3	12.7	13.4	歩道用	**78,200**	**97,000**	15.7	16.6	歩道用	**106,400**	**124,600**	21.0	22.4	T-2	**140,800**	**166,100**
	525-36				25			12.2	12.9	T-2	**87,500**	**98,200**	15.0	16.0	T-2	**113,600**	**125,600**	20.1	21.5	T-2	**154,700**	**167,300**
	532-36		342		32	422	L-40×40×4	16.7	17.5	T-2	**106,200**	**122,200**	20.4	21.4	T-2	**140,800**	**161,300**	27.0	28.4	T-6	**191,300**	**221,400**

●掲載価格には、消費税が含まれておりません。

詳細情報

フラットバー　Gタイプ

CSB-G プレーン
公共　CAD

CSNB-G ローレット加工
CAD

プレーン　ローレット加工

CSB-G

CSNB-G

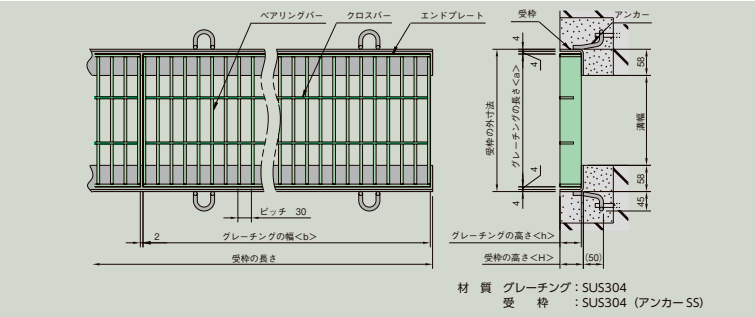

■ベアリングバー断面図

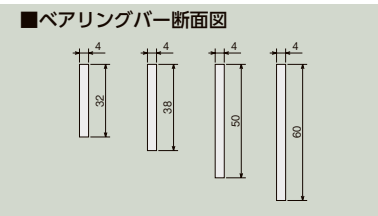

■ベアリングバーピッチ

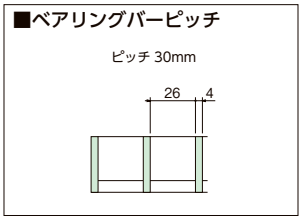

■製品情報
●ベアリングバーの溶接方法を変更し、受枠への掛り寸法を大きくすることにより、一般用のグレーチングに比べて高強度としたグレードG仕様です。
●ベアリングバーピッチは30mmです。

■注文情報
●受枠のコーナー加工は**3,000**円です。

■強度区分（使用範囲）
Gタイプ
公道を除く、駐車場や工場・敷地内の道路で車両が通るところに使用できます。溶接強度を上げたタイプです。　〔例〕駐車場、工場、敷地内道路

⚠注意
公道及び工場・事務所出入口等で、車両が頻繁に通行する場所やフォークリフトなどの特殊車両が通行する場所は別途ご相談ください。　〔例〕市場、清掃工場、倉庫

〈単位：mm〉

溝幅	呼称	グレーチング							適用受枠	
		幅(b)	長さ(a)	高さ(h)	質量(kg/枚)	適用荷重	価格(円/枚) CSB-G	価格(円/枚) CSNB-G	型式記号	価格(円/両1m)
150	**32-15**	994	250	32	11.3	T-20	**60,400**	**72,400**	ST-5-32M	**25,900**
200	**38-20**	994	300	38	15.3		**81,400**	**97,600**	ST-5-38M	**27,800**
250	**50-25**	994	350	50	23.1		**123,100**	**144,600**	ST-5-50M	**31,300**
300	**60-30**	994	400	60	30.5		**175,800**	**183,100**	ST-5-60M	**35,100**

Iバー　熱間ロールバー　Gタイプ

SVG V型模様
公共　CAD

V型模様

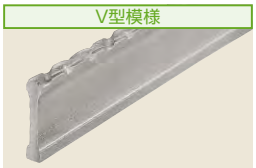

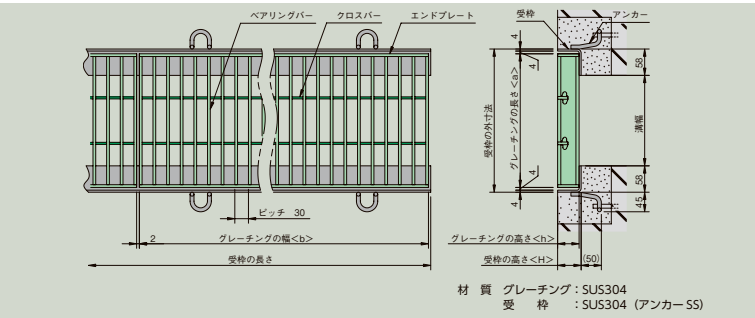

■ベアリングバー断面図

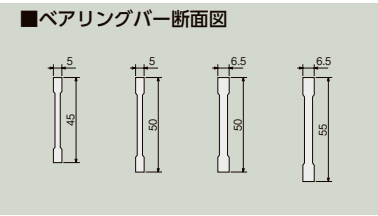

■ベアリングバーピッチ

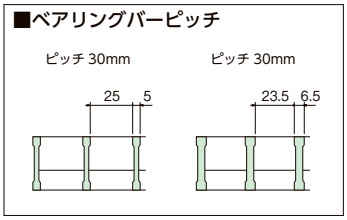

■製品情報
●ベアリングバー（Iバー）の表面にV型模様の凹凸を付け、スリップしにくいよう考慮されています。
●ベアリングバーの溶接方法を変更し、受枠への掛り寸法を大きくすることにより、一般用のグレーチングに比べて高強度としたグレードG仕様です。
●ベアリングバーピッチは30mmです。

■注文情報
●受枠のコーナー加工は**3,000**円です。

■強度区分（使用範囲）
Gタイプ
公道を除く、駐車場や工場・敷地内の道路で車両が通るところに使用できます。溶接強度を上げたタイプです。　〔例〕駐車場、工場、敷地内道路

⚠注意
公道及び工場・事務所出入口等で、車両が頻繁に通行する場所やフォークリフトなどの特殊車両が通行する場所は別途ご相談ください。　〔例〕市場、清掃工場、倉庫

〈単位：mm〉

溝幅	型式記号	グレーチング						適用受枠	
		幅(b)	長さ(a)	高さ(h)	質量(kg/枚)	適用荷重	価格(円/枚)	型式記号	価格(円/両1m)
200	**SVG545-20**	995	300	45	17.9	T-20	**109,900**	ST-5-45M	**30,000**
250	**SVG550-25**	995	350	50	22.4		**162,600**	ST-5-50M	**31,300**
300	**SVG750-30**	997	400	50	34.6		**193,100**	ST-5-50M	**31,300**
350	**SVG755-35**	997	450	55	42.3		**299,100**	ST-5-55M	**34,400**

詳細情報

●掲載価格には、消費税が含まれておりません。

公共 公共建築協会評価対象製品

重荷重用騒音防止ボルト固定タイプ　横断溝・側溝用ステンレスグレーチング

フラットバー　Gタイプ

CSBB-G プレーン
公共　CAD

CSNBB-G ローレット加工
CAD

プレーン

CSBB-G

ローレット加工

CSNBB-G

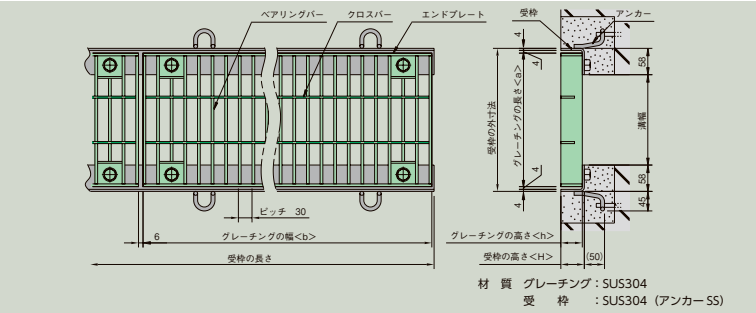

材　質　グレーチング：SUS304
受　　枠　：SUS304（アンカー SS）

■ベアリングバー断面図

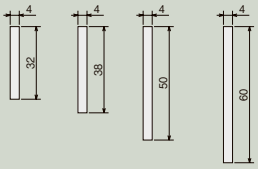

■ベアリングバーピッチ

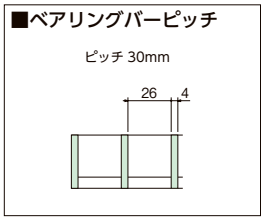

■固定ボルト部詳細図

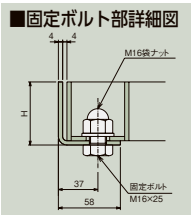

■製品情報
- ベアリングバーの溶接方法を変更し、受枠への掛り寸法を大きくすることにより、一般用のグレーチングに比べて高強度としたグレードG仕様です。
- ベアリングバーピッチは30mmです。
- M16ボルトを用いたボルト固定タイプです。

■注文情報
- 受枠のコーナー加工は**3,000**円です。

■強度区分（使用範囲）

Gタイプ

公道を除く、駐車場や工場・敷地内の道路で車両が通るところに使用できます。溶接強度を上げたタイプです。　〔例〕駐車場、工場、敷地内道路

⚠**注意**

公道及び工場・事務所出入口等で、車両が頻繁に通行する場所やフォークリフトなどの特殊車両が通行する場所は別途ご相談ください。　〔例〕市場、清掃工場、倉庫

〈単位：mm〉

溝幅	呼称	グレーチング							適用受枠	
		幅 (b)	長さ (a)	高さ (h)	質量 (kg/枚)	適用荷重	価格（円/枚） CSBB-G	価格（円/枚） CSNBB-G	型式記号	価格 (円/両1m)
150	**32-15**	994	250	32	11.3	T-20	**76,900**	**85,400**	ST-5-32A	**32,100**
200	**38-20**	994	300	38	15.3		**99,800**	**111,000**	ST-5-38A	**33,900**
250	**50-25**	994	350	50	23.1		**142,800**	**158,600**	ST-5-50A	**37,500**
300	**60-30**	994	400	60	30.5		**184,800**	**195,100**	ST-5-60A	**41,300**

Iバー　熱間ロールバー　Gタイプ

SVGB V型模様
公共　CAD

V型模様

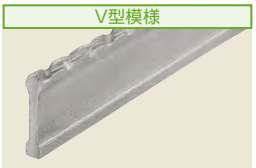

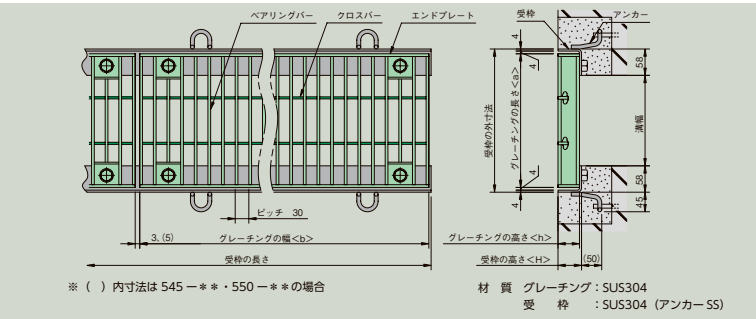

※（　）内寸法は 545 ー＊＊・550 ー＊＊の場合

材　質　グレーチング：SUS304
受　　枠　：SUS304（アンカー SS）

■ベアリングバー断面図

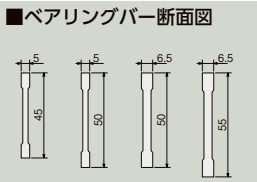

■ベアリングバーピッチ

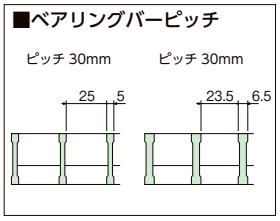

■固定ボルト部詳細図

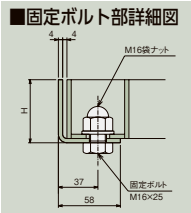

■製品情報
- ベアリングバー（Iバー）の表面にV型模様の凹凸を付け、スリップしにくいよう考慮されています。
- ベアリングバーの溶接方法を変更し、受枠への掛り寸法を大きくすることにより、一般用のグレーチングに比べて高強度としたグレードG仕様です。
- ベアリングバーピッチは30mmです。
- M16ボルトを用いたボルト固定タイプです。

■注文情報
- 受枠のコーナー加工は**3,000**円です。

■強度区分（使用範囲）

Gタイプ

公道を除く、駐車場や工場・敷地内の道路で車両が通るところに使用できます。溶接強度を上げたタイプです。　〔例〕駐車場、工場、敷地内道路

⚠**注意**

公道及び工場・事務所出入口等で、車両が頻繁に通行する場所やフォークリフトなどの特殊車両が通行する場所は別途ご相談ください。　〔例〕市場、清掃工場、倉庫

〈単位：mm〉

溝幅	型式記号	グレーチング						適用受枠	
		幅 (b)	長さ (a)	高さ (h)	質量 (kg/枚)	適用荷重	価格（円/枚）	型式記号	価格（円/両1m）
200	**SVGB545-20**	995	300	45	17.9	T-20	**127,200**	ST-5-45A	**36,300**
250	**SVGB550-25**	995	350	50	22.4		**177,700**	ST-5-50A	**37,500**
300	**SVGB750-30**	997	400	50	34.6		**198,700**	ST-5-50A	**37,500**
350	**SVGB755-35**	997	450	55	42.3		**324,400**	ST-5-55A	**40,100**

ルーフドレン
フロアーハッチ
ピット金物 クリーントラフ
玄関マット
ルーバー
FRPグレーチング
F-BOX
エキスパンションジョイント
排水トラップ
排水金具 通気金具
グリーストラップ
バルブボックス
鋳鉄製格子蓋
マンホールカバー
化粧鉄蓋
外構関連製品
ツリーフレンド
車止め
アーバンスリット
カラー舗装用溝蓋
ステンレスグレーチング
スチールグレーチング
アラカルト
詳細情報

●掲載価格には、消費税が含まれておりません。

重荷重用U字溝タイプ　側溝用ステンレスグレーチング

フラットバー　Gタイプ

CSU-G プレーン

公共　CAD

プレーン

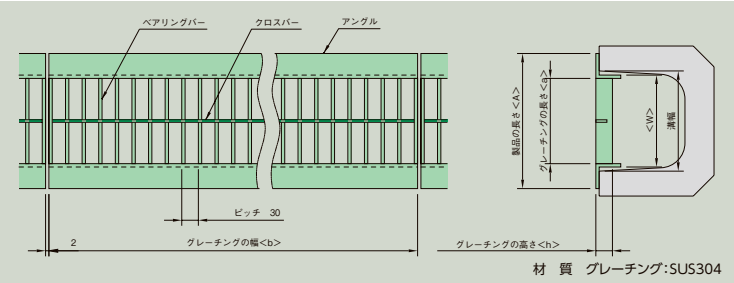

材　質　グレーチング:SUS304

■ベアリングバー断面図

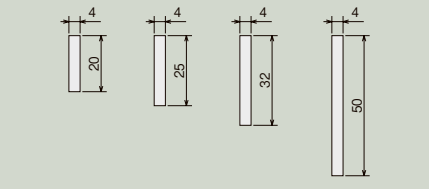

■ベアリングバーピッチ

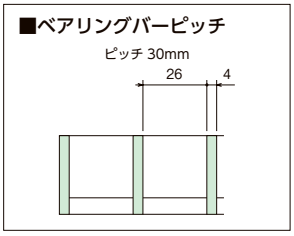

■製品情報

●ベアリングバーの溶接方法を変更することにより、一般用のグレーチングに比べて高強度としたグレードG仕様です。
●ベアリングバーピッチは30mmです。

■強度区分(使用範囲)

Gタイプ

公道を除く、駐車場や工場・敷地内の道路で車両が通るところに使用できます。溶接強度を上げたタイプです。　〔例〕駐車場、工場、敷地内道路

⚠注意

公道及び工場・事務所出入口等で、車両が頻繁に通行する場所やフォークリフトなどの特殊車両が通行する場所は別途ご相談ください。

〔例〕市場、清掃工場、倉庫

車両進行方向は必ず側溝でご使用ください。横断溝で使用すると跳ね上がりなど危険です。

〈単位：mm〉

溝幅	型式記号	グレーチング								
		幅(b)	長さ(a)	W	高さ(h)	製品長さ(A)	アングル	質量(kg/枚)	適用荷重	価格(円/枚)
120	**CSU-G20-12**	994	104	110	20	164	L-30×30×3	5.3	T-14	**30,500**
150	**CSU-G20-15**	994	134	140	20	194	L-30×30×3	5.9		**33,700**
180	**CSU-G25-18**	994	164	170	25	224	L-30×30×3	7.5		**41,900**
240	**CSU-G32-24**	994	222	230	32	302	L-40×40×4	13.2		**67,700**
300	**CSU-G50-30**	994	280	290	50	380	L-50×50×5	23.5		**87,800**

エレベーター出入口用ステンレスグレーチング

フラットバー　歩道用

CSNBB20-1.5K P=13

騒音防止ボルト固定式

都再 AE-122

ローレット加工

■ベアリングバー詳細図

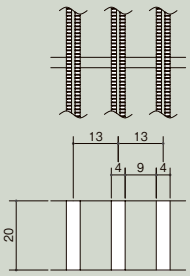

■断面詳細図

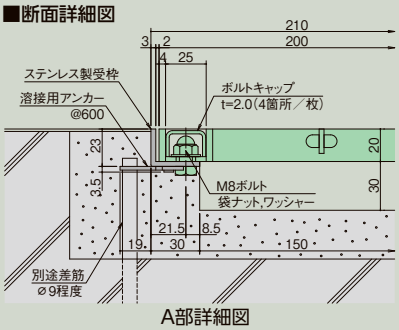

A部詳細図

型式記号	価格	
	円/組	円/m組
CSNBB20-1.5K P=13	**158,000**	**79,000**

グレーチングと四方二面枠のセット価格です。

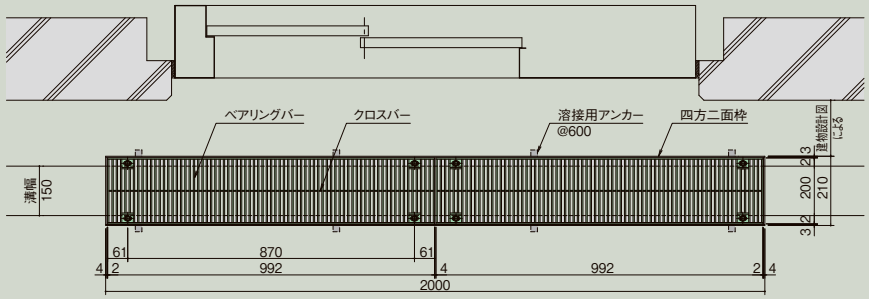

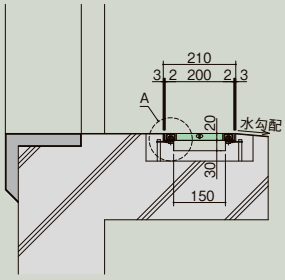

詳細情報

●掲載価格には、消費税が含まれておりません。

公共 公共建築協会評価対象製品　都再 都市再生機構

ステンレス受枠

ルーフドレン
フロアーハッチ
ピット金物 グレーチング
玄関マット
ルーバー
FRPグレーチング
F-BOX
エキスパンションジョイント
排水トラップ
排水金具 通気金具
グリーストラップ
バルブボックス
鋳鉄製格子蓋
マンホールカバー
化粧鉄蓋
外構関連製品
ツリーフレンド
車止め
アーバンスリット
カラー舗装用溝蓋
ステンレスグレーチング
スチールグレーチング
アラカルト

標準

ST-1M

仕様変更 CAD

■平面図

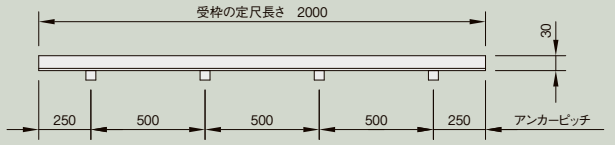

■断面図

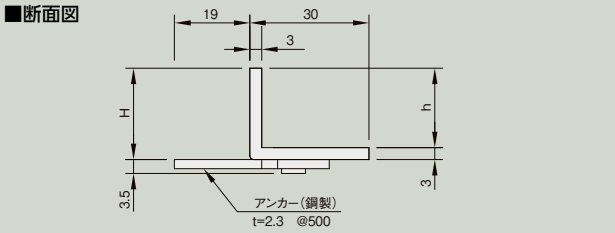

■製品情報
●定尺長さ寸法は2m/本が標準です。
●グレーチングの高さ:hに応じてお選びください。

〈単位：mm〉

型式記号	寸法		質量(kg/本)	価格(円/2m1本)
	H	h		
ST-1-15M	18	15	2.1	9,200
ST-1-20M	23	20	2.3	9,400
ST-1-25M	28	25	2.6	10,800
ST-1-32M	35	32	2.9	12,300
ST-1-38M	41	38	3.2	13,800
ST-1-45M	48	45	3.4	15,000
ST-1-50M	53	50	3.8	16,000

※コーナー加工料金は1,800円/箇所です。

パッキン付

ST-1MP

仕様変更

■平面図

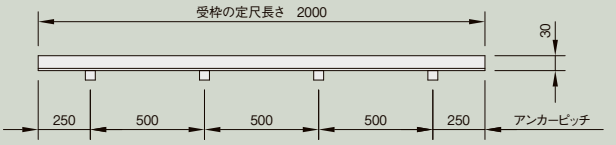

■断面図

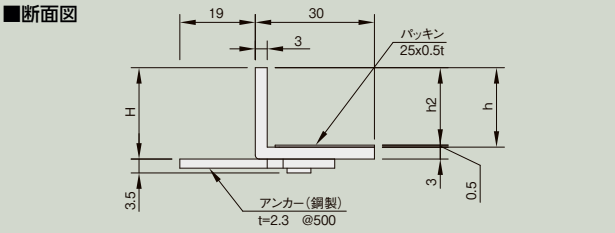

■製品情報
●定尺長さ寸法は2m/本が標準です。
●グレーチングの高さ:hに応じてお選びください。
●グレーチングの上面が受枠天端より0.5mm高くなります。
●歩道用のグレーチングにてご使用ください。

■注文情報
●受枠とパッキンは別送となります。
現場にて受枠に貼り付けてご使用ください。

〈単位：mm〉

型式記号	寸法		質量(kg/本)	価格(円/2m1本)
	H	h2		
ST-1-15MP	18	14.5	2.1	別途見積り
ST-1-20MP	23	19.5	2.3	
ST-1-25MP	28	24.5	2.6	

※コーナー加工料金は1,800円/箇所です。

ボルト固定式

ST-1A(T)

仕様変更

■平面図

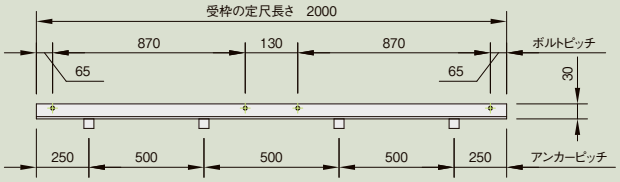

■断面図

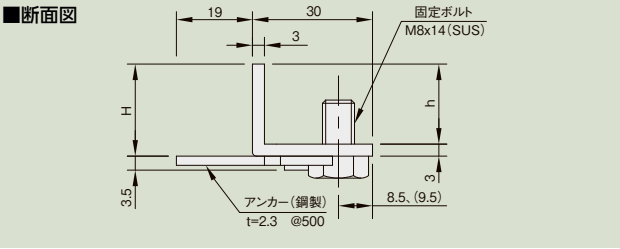

■製品情報
●固定ボルトのサイズはM8です。
●定尺長さ寸法は2m/本が標準です。
●グレーチングの高さ:hに応じてお選びください。
●( )内寸法は、Tバーグレーチング用です。

〈単位：mm〉

型式記号	寸法		質量(kg/本)	価格(円/2m1本)
	H	h		
ST-1-15A(T)	18	15	2.1	13,400
ST-1-20A(T)	23	20	2.3	14,400
ST-1-25A	28	25	2.6	15,200
ST-1-32A	35	32	2.9	16,800
ST-1-38A	41	38	3.2	18,600
ST-1-45A	48	45	3.4	19,900
ST-1-50A	53	50	3.8	20,800

※コーナー加工料金は1,800円/箇所です。
●掲載価格には、消費税が含まれておりません。

アンカー折り曲げ手順
(モンキーレンチを使用した場合)

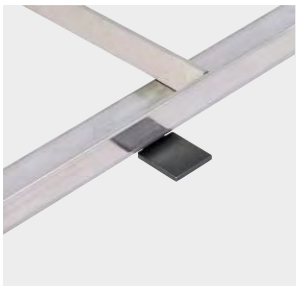

①ステンレス受枠とモンキーレンチを用意します。

②モンキーレンチをアンカーの厚み分程度に調節しアンカーの根元まで差し込みます。

③テコの原理を利用してアンカーの根元から下方向に折り曲げます。

④完了

仕様変更

動画

詳細情報

Gタイプ

ST-5M

CAD

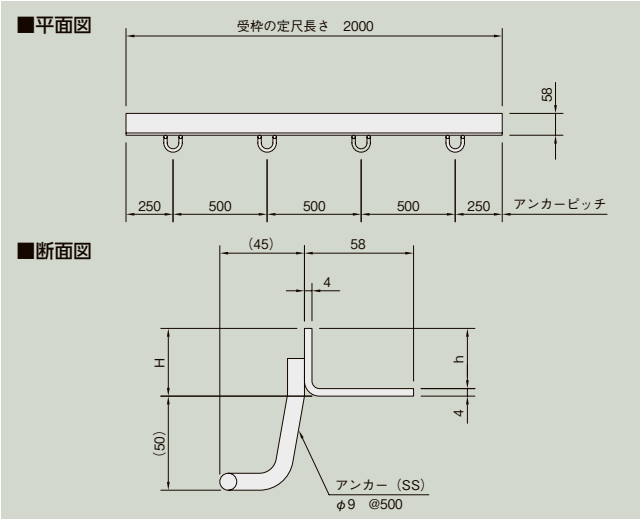

■製品情報
●重荷重用のステンレスグレーチングに用いてください。
●定尺長さ寸法は2m/本が標準です。
●グレーチングの高さ:hに応じてお選びください。

〈単位：mm〉

型式記号	寸法		質量 (kg/本)	価格 (円/2m1本)
	H	h		
ST-5-32M	36	32	5.8	**25,900**
ST-5-38M	42	38	6.2	**27,800**
ST-5-45M	49	45	6.6	**30,000**
ST-5-50M	54	50	6.9	**31,300**
ST-5-55M	59	55	7.3	**34,400**
ST-5-60M	64	60	7.6	**35,100**
ST-5-65M	69	65	7.9	**36,600**
ST-5-75M	79	75	8.5	**39,000**

※コーナー加工料金は**3,000**円/箇所です。

Gタイプ　ボルト固定式

ST-5A

CAD

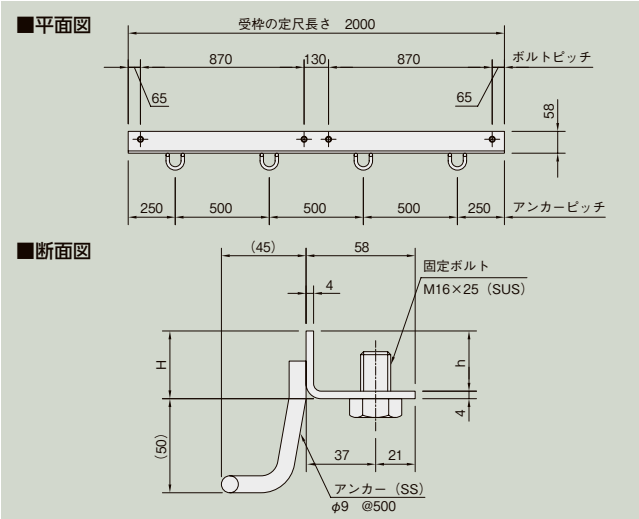

■製品情報
●重荷重用のステンレスグレーチングに用いてください。
●固定ボルトのサイズはM16です。
●定尺長さ寸法は2m/本が標準です。
●グレーチングの高さ:hに応じてお選びください。

〈単位：mm〉

型式記号	寸法		質量 (kg/本)	価格 (円/2m1本)
	H	h		
ST-5-32A	36	32	6.1	**32,100**
ST-5-38A	42	38	6.5	**33,900**
ST-5-45A	49	45	6.9	**36,300**
ST-5-50A	54	50	7.3	**37,500**
ST-5-55A	59	55	7.6	**40,100**
ST-5-60A	64	60	7.9	**41,300**
ST-5-65A	69	65	8.2	**46,800**
ST-5-75A	79	75	8.8	**49,200**

※コーナー加工料金は**3,000**円/箇所です。

インターロッキングブロック用

SLI-1S

CAD

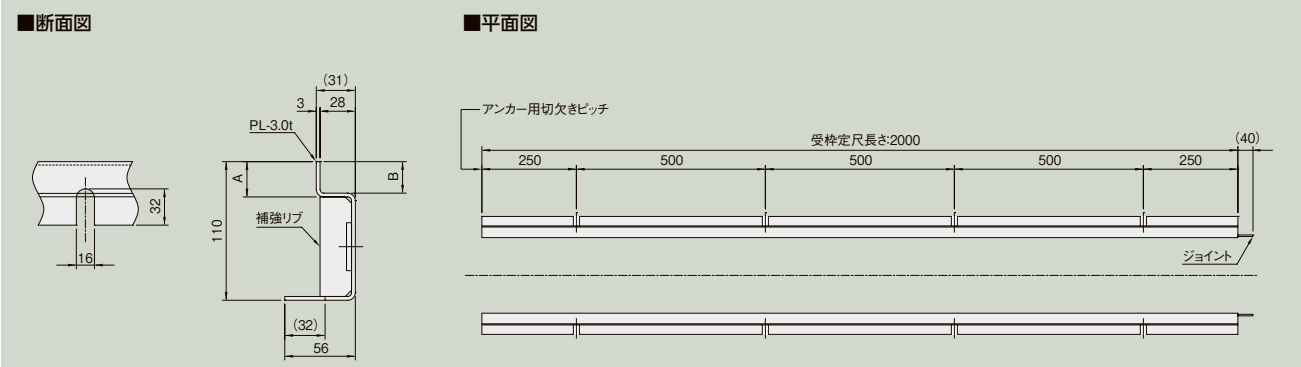

●グレーチングの高さ:hに応じてお選びください。

■製品情報
●受枠の長さは2m/本が標準です。
●適用荷重はT-14以下です。
⚠**施工上の注意**
受枠はM12アンカーボルト（別途）にて固定してください。

〈単位：mm〉

型式記号	寸法		質量 (kg/本)	アンカーボルト孔	価格（円/2m）
	A	B			
SLI-1S-20	23	20	9.5	φ16 (M12アンカーボルト)	**47,600**
SLI-1S-25	28	25			**48,400**
SLI-1S-32	35	32			**49,800**
SLI-1S-38	41	38			**51,600**
SLI-1S-50	53	50			**53,800**

※コーナー加工料金は**4,100**円/箇所です。
●掲載価格には、消費税が含まれておりません。

■納まり図

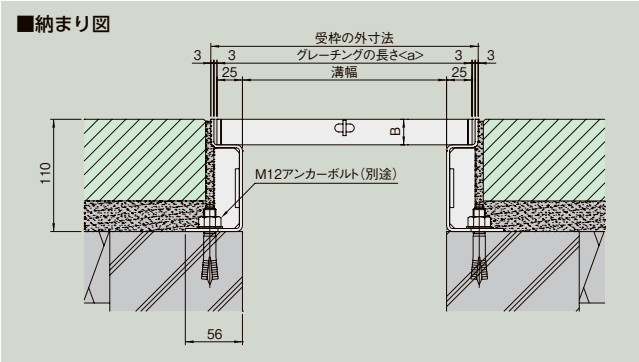

詳細情報

U字溝用ステンレス受枠

パッキンなし

T-14 | T-6 | T-2 | 歩道用

CS-C

仕様変更 CAD

■平面図

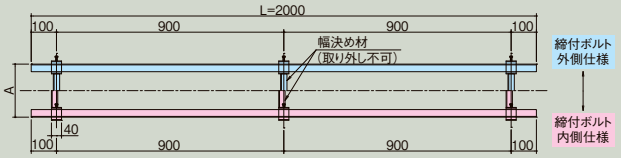

■納まり図

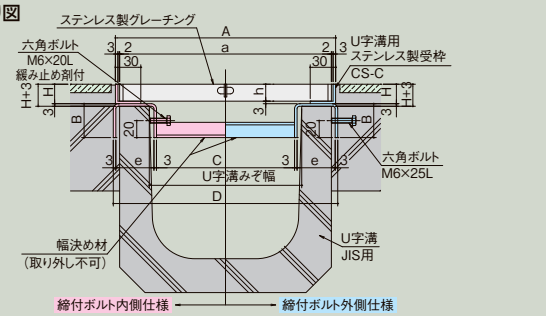

パッキンなし　ボルト固定式用

T-14 | T-6 | T-2 | 歩道用

CS-CB

仕様変更 CAD

■平面図

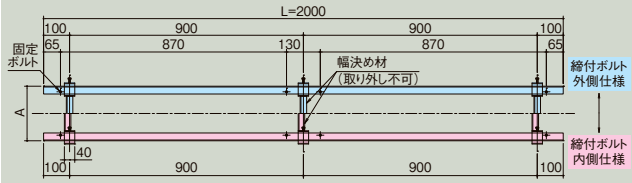

■納まり図

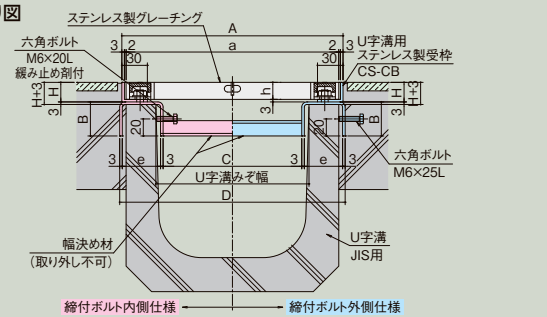

■製品情報

●U字溝に取付けることにより、ステンレス製グレーチングを使用することができます。
●受枠長さは2mを標準とします。
●締付けボルト内側仕様はボルトに緩み止め剤が塗布されています。

⚠注意事項

●通常は車が乗らない場所でご使用ください。
●幅決め材は取外し不可です。
●U字溝上部と受枠下部のすきまはコンクリート等でうめてください。
●六角ボルトはコンクリート等で確実に固定してください。

〈単位：mm〉

U字溝みぞ幅	A	a	D	C	e	B	H	H+3	h	質量(kg/セット)	締付ボルト外側仕様 型式記号	締付ボルト外側仕様 価格(円/両1m)	締付ボルト内側仕様 型式記号	締付ボルト内側仕様 価格(円/両1m)	適用グレーチング(参考)
150	210	200	235	133	45	40	18	21	15	6.0	CS-C-15-15	15,600	CS-C-15-15R	15,800	CS(N)B15-1.5
							23	26	20	6.4	CS-C-20-15	16,300	CS-C-20-15R	16,500	CS(N)B20-1.5
							28	31	25	7.0	CS-C-25-15	16,900	CS-C-25-15R	17,100	CS(N)B25-1.5
							35	38	32	7.6	CS-C-32-15	17,900	CS-C-32-15R	18,100	CS(N)B32-1.5
							41	44	38	8.2	CS-C-38-15	20,300	CS-C-38-15R	20,500	CS(N)B38-1.5
180	260	250	265	163	45	40	18	21	15	6.2	CS-C-15-18	15,800	CS-C-15-18R	16,000	CS(N)B15-2
							23	26	20	6.6	CS-C-20-18	16,600	CS-C-20-18R	16,800	CS(N)B20-2
							28	31	25	7.2	CS-C-25-18	17,000	CS-C-25-18R	17,200	CS(N)B25-2
							35	38	32	7.8	CS-C-32-18	18,200	CS-C-32-18R	18,400	CS(N)B32-2
							41	44	38	8.4	CS-C-38-18	20,200	CS-C-38-18R	20,400	CS(N)B38-2
240	310	300	355	223	60	40	18	21	15	6.7	CS-C-15-24	15,800	CS-C-15-24R	16,000	CS(N)B15-2.5
							23	26	20	7.1	CS-C-20-24	16,600	CS-C-20-24R	16,800	CS(N)B20-2.5
							28	31	25	7.7	CS-C-25-24	17,200	CS-C-25-24R	17,400	CS(N)B25-2.5
							35	38	32	8.3	CS-C-32-24	18,600	CS-C-32-24R	18,800	CS(N)B32-2.5
							41	44	38	8.9	CS-C-38-24	20,200	CS-C-38-24R	20,400	CS(N)B38-2.5
300	360	350	415	283	60	45	18	21	15	7.1	CS-C-15-30	15,800	CS-C-15-30R	16,000	CS(N)B15-3
							23	26	20	7.5	CS-C-20-30	16,600	CS-C-20-30R	16,800	CS(N)B20-3
							28	31	25	8.1	CS-C-25-30	17,200	CS-C-25-30R	17,400	CS(N)B25-3
							35	38	32	8.7	CS-C-32-30	18,600	CS-C-32-30R	18,800	CS(N)B32-3
							41	44	38	9.3	CS-C-38-30	20,200	CS-C-38-30R	20,400	CS(N)B38-3

U字溝みぞ幅	A	a	D	C	e	B	H	H+3	h	質量(kg/セット)	締付ボルト外側仕様 型式記号	締付ボルト外側仕様 価格(円/両1m)	締付ボルト内側仕様 型式記号	締付ボルト内側仕様 価格(円/両1m)	適用グレーチング(参考)
150	210	200	235	133	45	40	18	21	15		CS-CB-15-15	19,100	CS-CB-15-15R	19,300	CS(N)BB15-1.5
							23	26	20	6.4	CS-CB-20-15	20,000	CS-CB-20-15R	20,200	CS(N)BB20-1.5
							28	31	25	7.0	CS-CB-25-15	20,600	CS-CB-25-15R	20,800	CS(N)BB25-1.5
							35	38	32	7.6	CS-CB-32-15	21,600	CS-CB-32-15R	21,800	CS(N)BB32-1.5
							41	44	38	8.2	CS-CB-38-15	23,900	CS-CB-38-15R	24,100	CS(N)BB38-1.5
180	260	250	265	163	45	40	18	21	15		CS-CB-15-18	19,600	CS-CB-15-18R	19,800	CS(N)BB15-2
							23	26	20	6.6	CS-CB-20-18	20,300	CS-CB-20-18R	20,500	CS(N)BB20-2
							28	31	25	7.2	CS-CB-25-18	20,900	CS-CB-25-18R	21,100	CS(N)BB25-2
							35	38	32	7.8	CS-CB-32-18	21,800	CS-CB-32-18R	22,000	CS(N)BB32-2
							41	44	38	8.4	CS-CB-38-18	24,100	CS-CB-38-18R	24,300	CS(N)BB38-2
240	310	300	355	223	60	40	18	21	15		CS-CB-15-24	19,800	CS-CB-15-24R	20,000	CS(N)BB15-2.5
							23	26	20	7.1	CS-CB-20-24	20,600	CS-CB-20-24R	20,800	CS(N)BB20-2.5
							28	31	25	7.7	CS-CB-25-24	21,200	CS-CB-25-24R	21,400	CS(N)BB25-2.5
							35	38	32	8.3	CS-CB-32-24	22,600	CS-CB-32-24R	22,800	CS(N)BB32-2.5
							41	44	38	8.9	CS-CB-38-24	24,200	CS-CB-38-24R	24,400	CS(N)BB38-2.5
300	360	350	415	283	60	45	18	21	15		CS-CB-15-30	19,800	CS-CB-15-30R	20,000	CS(N)BB15-3
							23	26	20	7.5	CS-CB-20-30	20,600	CS-CB-20-30R	20,800	CS(N)BB20-3
							28	31	25	8.1	CS-CB-25-30	21,200	CS-CB-25-30R	21,400	CS(N)BB25-3
							35	38	32	8.7	CS-CB-32-30	22,600	CS-CB-32-30R	22,800	CS(N)BB32-3
							41	44	38	9.3	CS-CB-38-30	24,200	CS-CB-38-30R	24,400	CS(N)BB38-3

●掲載価格には、消費税が含まれておりません。

ルーフドレン
フロアーハッチ
ピット金物グレーチング
玄関マット
ルーバー
FRPグレーチング
F-BOX
エキスパンションジョイント
排水トラップ
排水金具通気金具
グリーストラップ
バルブボックス
鋳鉄製格子蓋
マンホールカバー
化粧鉄蓋
外構関連製品
ツリーフレンド
車止め
アーバンスリット
カラー舗装用溝蓋
ステンレスグレーチング
スチールグレーチング
アラカルト
詳細情報

サッシ前片側受枠

ST-1-20KU

PAT.P

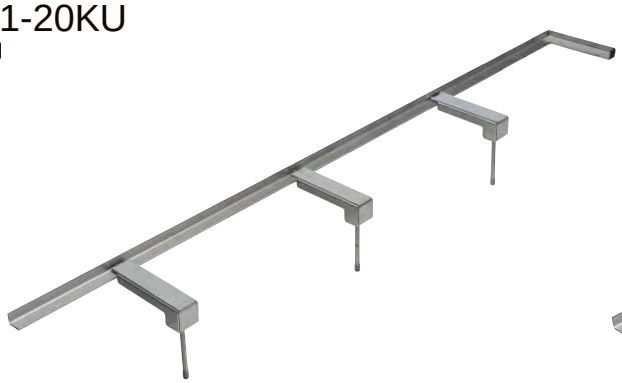

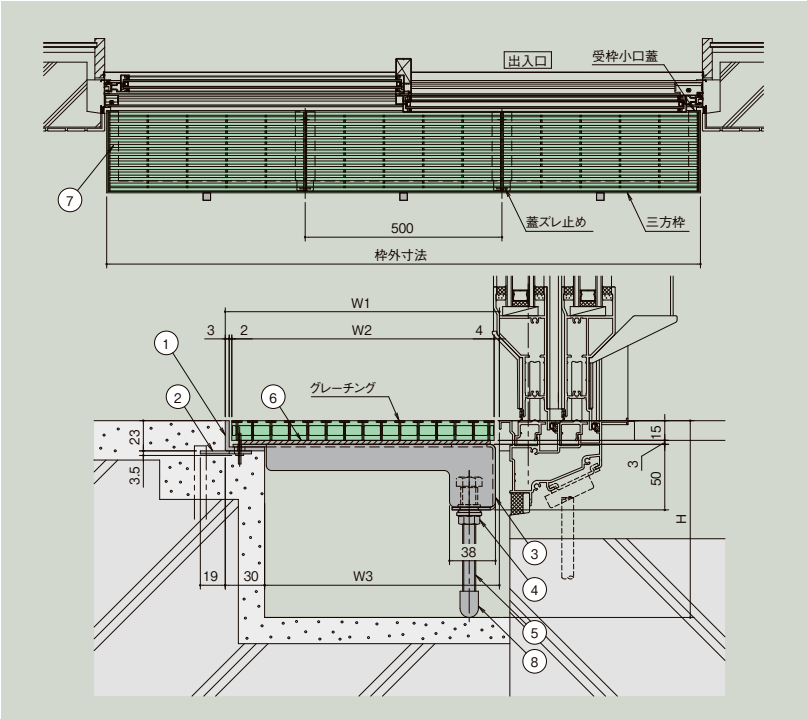

■部品構成表

品番	部品名	材質	備考
①	受枠	SUS304	
②	溶接用アンカー	SECC	
③	ブラケット	SUS304	
④	M10くさびナット	ステンレス製	
⑤	支持脚(M10ボルト)		
⑥	ブラケット用パッキン	CR	3t、色:グレー
⑦	端部用パッキン		5t、色:グレー
⑧	保護キャップ	軟質塩ビ	色:グレー

■製品情報

●適用荷重:歩行用
●ブラケットを取外せますので掃除のとき邪魔になりません。

■注文情報

●直線のみ対応致します。
●グレーチングは平行目、Tバー、厚み15mmをご使用ください。
●グレーチング定尺長さは499mmです。
●ご注文の際はH寸法をご指示ください。
(H=100～200mmの範囲でご指示ください。)

〔ブラケット取付手順を動画で確認できます〕

動 画

〈単位：mm〉

W1	W2	W3	受枠			ブラケット		適用グレーチング型式
			型式記号	価格(円/2m)	エンド加工費(円/ヵ所)	型式記号	価格(円/ヶ)	
159	150	129	ST-1-20KU	13,800	2,500	KUB150	8,000	PX815HTC-10・15 P=14(P=17) PX815HT-10・15GH ETP(X、W)815HT-15 P=14、15、22 ETP(X、W)615HT-15 P=15、22
209	200	179				KUB200		

詳細情報

●掲載価格には、消費税が含まれておりません。

長尺塩ビシート溶接用　塩ビ目地材付ステンレス受枠

ST-1-MW

集水桝と側溝の突き当て

集水桝

■製品図

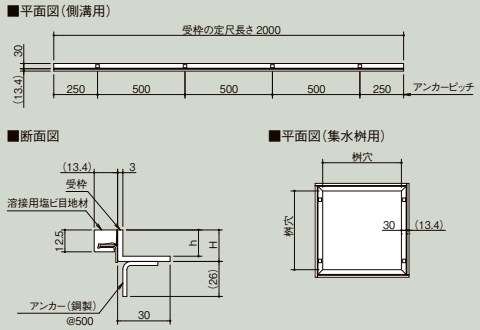

■集水桝と側溝との突き当て納まり図

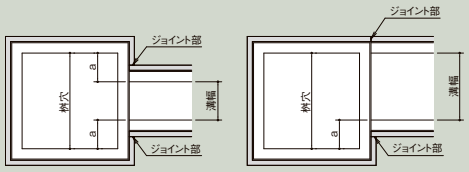

■部品構成表

部品名	材質	備考
受枠	SUS304	ー
溶接用塩ビ目地材	軟質塩ビ	抗菌材配合･グレー色

■製品情報

●食品工場や厨房などで長尺塩ビシート床仕上げの場合に適します。
●長尺塩ビシート床仕上げ材と塩ビ目地材が溶接でき、床仕上げ材裏側への漏水を防ぎます。
●直接60℃以上のお湯がかかる場所には使用できません。

■注文情報

●側溝用の定尺長さ寸法は2m/本が標準です。
●集水桝用は、四面四方枠となります。
●グレーチングの高さ:hに応じてお選びください。
●集水桝と側溝との納まりは、突き当てとなります。
（側溝の位置と溝幅にあわせ、集水桝用に突き当て加工が必要となります。）
（対応可能な桝穴と溝幅の関係は、図中a寸法が75mm以上必要となります。）
●価格　コーナー加工料金は**4,300**円/箇所です。
ハーフイン･ハーフアウトコーナー加工料金は**8,600**円/箇所です。
突き当て加工料金は**2,500**円/箇所です。

■施工要領

■床仕上げ材と溶接用塩ビ目地材の溶接

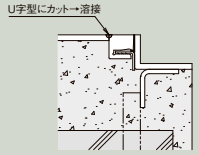

■溶接用塩ビ目地材の接着

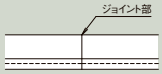

●溝切カッターを使い床仕上げ材と溶接用塩ビ目地材をU字型にカットします。
●溶接前に溝切りした溝を清掃し、専用の目地溶接棒で溶接します。
⚠**溶接は床仕上げ材の溶接方法に基づき確実に行ってください。**

●ジョイント部の溶接用塩ビ目地材を耐水性接着剤または塩ビ床材用シーム液で接着、あるいは床仕上げ材との接合と同様に溶接してください。
⚠**接着は漏水のないように確実に行ってください。**

■側溝用

型式記号	寸法 H	寸法 h	質量 (kg/本)	価格 (円/2m1本)
ST-1-15MW	18	15	2.8	**27,200**
ST-1-20MW	23	20	3.0	**27,400**
ST-1-25MW	28	25	3.3	**28,800**
ST-1-32MW	35	32	3.6	**30,300**
ST-1-38MW	41	38	3.9	**31,800**
ST-1-45MW	48	45	4.1	**33,000**
ST-1-50MW	53	50	4.5	**34,000**

■集水桝用

桝穴	型式記号	寸法 H	寸法 h	質量 (kg)	価格 (円)
250×250	**ST-1-15MW**	18	15	1.7	**29,900**
	ST-1-20MW	23	20	1.8	**30,500**
	ST-1-25MW	28	25	1.9	**31,100**
	ST-1-32MW	35	32	2.2	**31,700**
	ST-1-38MW	41	38	2.4	**32,400**
300×300	**ST-1-15MW**	18	15	2.0	**33,100**
	ST-1-20MW	23	20	2.1	**33,500**
	ST-1-25MW	28	25	2.3	**34,200**
	ST-1-32MW	35	32	2.6	**35,100**
	ST-1-38MW	41	38	2.8	**36,000**
	ST-1-45MW	48	45	3.1	**37,000**
	ST-1-50MW	53	50	3.2	**37,300**
350×350	**ST-1-15MW**	18	15	2.3	**36,000**
	ST-1-20MW	23	20	2.5	**36,700**
	ST-1-25MW	28	25	2.7	**37,400**
	ST-1-32MW	35	32	2.9	**38,500**
	ST-1-38MW	41	38	3.1	**39,400**
	ST-1-45MW	48	45	3.5	**40,000**
	ST-1-50MW	53	50	3.6	**40,700**

■集水桝用

桝穴	型式記号	寸法 H	寸法 h	質量 (kg)	価格 (円)
400×400	**ST-1-15MW**	18	15	2.5	**39,000**
	ST-1-20MW	23	20	2.7	**39,900**
	ST-1-25MW	28	25	3.0	**40,700**
	ST-1-32MW	35	32	3.2	**41,800**
	ST-1-38MW	41	38	3.4	**43,000**
	ST-1-45MW	48	45	3.9	**44,000**
	ST-1-50MW	53	50	4.0	**44,500**
450×450	**ST-1-15MW**	18	15	2.8	**42,400**
	ST-1-20MW	23	20	3.1	**43,000**
	ST-1-25MW	28	25	3.3	**43,800**
	ST-1-32MW	35	32	3.6	**45,100**
	ST-1-38MW	41	38	3.9	**46,300**
	ST-1-45MW	48	45	4.3	**47,300**
	ST-1-50MW	53	50	4.5	**48,100**
500×500	**ST-1-20MW**	23	20	3.4	**51,600**
	ST-1-25MW	28	25	3.7	**52,400**
	ST-1-32MW	35	32	4.1	**54,100**
	ST-1-38MW	41	38	4.5	**55,500**
	ST-1-45MW	48	45	4.9	**57,500**
	ST-1-50MW	53	50	5.0	**57,800**
550×550	**ST-1-20MW**	23	20	3.7	**54,100**
	ST-1-25MW	28	25	4.1	**55,300**
	ST-1-32MW	35	32	4.4	**57,000**
	ST-1-38MW	41	38	4.8	**58,700**
	ST-1-50MW	53	50	5.5	**61,100**
600×600	**ST-1-20MW**	23	20	4.0	**56,700**
	ST-1-25MW	28	25	4.3	**58,000**
	ST-1-32MW	35	32	4.7	**59,800**
	ST-1-38MW	41	38	5.2	**61,600**
	ST-1-45MW	48	45	5.8	**64,100**
	ST-1-50MW	53	50	5.9	**64,400**

●掲載価格には、消費税が含まれておりません。

ルーフドレン
フロアーハッチ
ピット金物 グレーチングトラフ
玄関マット
ルーバー
FRPグレーチング
F-BOX
エキスパンションジョイント
排水トラップ
排水金具 通気金具
グリーストラップ
バルブボックス
鋳鉄製格子蓋
マンホールカバー
化粧鉄蓋
外構関連製品
ツリーフレンド
車止め
アーバンスリット
カラー鋳鉄用溝蓋
ステンレスグレーチング
スチールグレーチング
アラカルト
詳細情報

落ち葉バスケット

高耐食めっき鋼板製　ステンレス製

OBS　SOBS

取り外しに便利な取手付き

バスケット側面に排水穴を設けています。

■製品情報

- グレーチングの隙間から、落ち葉、ゴミ、貴金属等が落下するのを防ぐ事ができます。
- φ6.3の穴を多数開けているので排水性に富んでいます。
  また側面の穴からも排水されるため、オーバーフローしにくい構造になっています。
- 定期的に掃除をしてください。取り外しに便利な取手を標準装備しております。
- ステンレスグレーチング桝蓋　EP-M、EX-M、ETP-M、ETX-M、ETW-M、CSM、CSNM、SIK、SVK等と一緒にご使用できます。また、既存の受枠にも使用することができます。
- バスケットをセットした際、製品の構造上、蓋が2mm程度受枠上面より浮き上がります。
- 製品の剛性をやや低くしております。取扱いの際にはご注意願います。

■注文情報

- 特注サイズも製作できます。製作可能サイズは桝穴寸法200×200～800×800までです。（全高はOBS：51.6mm SOBS：51.5mmのみ）

■部品構成表

品番	部品名		材質	備考
①	バスケット	OBS	※	板厚　t=1.6　パンチングメタル
		SOBS	SUS304	板厚　t=1.5　パンチングメタル

※溶融亜鉛-アルミニウム-マグネシウム合金めっき鋼板（JIS G 3323）
めっきの付着量表示記号：K27

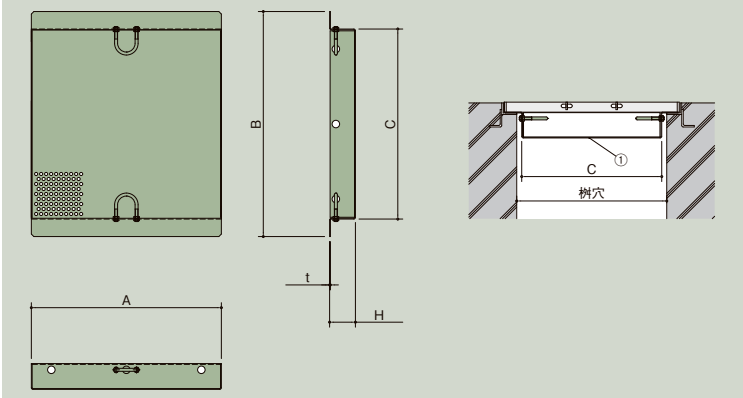

〈単位：mm〉

桝穴	呼称	A	B	C	H	t	価格(円)
250×250	**OBS-250**	230	300	230	51.6	1.6	**15,900**
300×300	**OBS-300**	280	350	280			**16,600**
350×350	**OBS-350**	330	400	330			**18,800**
400×400	**OBS-400**	380	450	380			**20,500**
450×450	**OBS-450**	430	500	430			**22,400**
500×500	**OBS-500**	480	550	480			**27,200**
550×550	**OBS-550**	530	600	530			**33,800**
600×600	**OBS-600**	580	650	580			**35,600**

〈単位：mm〉

桝穴	呼称	A	B	C	H	t	価格(円)
250×250	**SOBS-250**	230	300	230	51.5	1.5	**16,700**
300×300	**SOBS-300**	280	350	280			**17,900**
350×350	**SOBS-350**	330	400	330			**19,000**
400×400	**SOBS-400**	380	450	380			**21,100**
450×450	**SOBS-450**	430	500	430			**23,100**
500×500	**SOBS-500**	480	550	480			**43,000**
550×550	**SOBS-550**	530	600	530			**43,800**
600×600	**SOBS-600**	580	650	580			**44,400**

ゴミスクリーン

スチール製

GS

■製品情報

- JIS A 5372 U型側溝に準拠。U字溝に落とし込むことで枯れ枝、落葉、空き缶等のゴミを受け止めることができます。
- 溶融亜鉛-アルミニウム-マグネシウム合金めっき鋼板（JIS G 3323）（めっきの付着量表示記号K27）を使用。耐食性に優れています。
- 従来品よりもゴミ収集率をUP（開口率23%）。小さなゴミも受け止めることが出来るので建屋内の溝にも使えます。
- こまめに掃除をしてください。オーバーフローする恐れがあります。
- 車両が通行する場所ではご使用にならないでください。

⚠メンテナンスについて
ゴミが溜まるとゴミスクリーンが傾きます。危険ですので速やかに掃除をしてください。掃除の後はゴミスクリーンを元通りに設置してください。

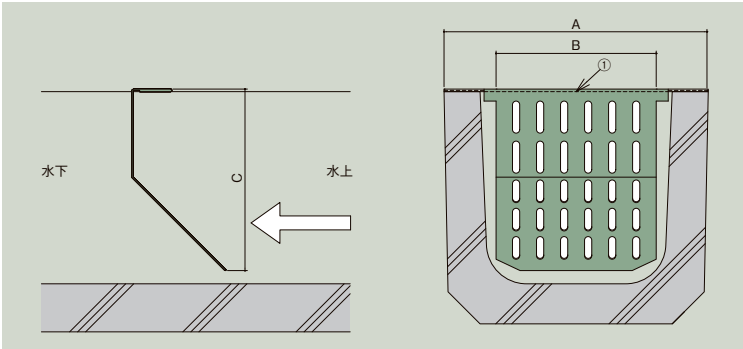

■部品構成表

品番	部品名	備考
①	ゴミスクリーン	板厚　t=1.6　パンチングメタル

〈単位：mm〉

U字溝	型式記号	A	B	C
150	**GS-150**	210	120	142以内
180	**GS-180**	250	145	173以内
240	**GS-240**	330	200	233以内
300B	**GS-300B**	400	245	294以内

※詳細はP653参照。

詳細情報

●掲載価格には、消費税が含まれておりません。

公共　公共建築協会評価対象製品

ルーフドレン
フロアーハッチ
ピット金物グレーチングトラフ
玄関マット
ルーバー
FRPグレーチング
F-BOX
エキスパンションジョイント
排水トラップ
排水金具通気金具
グリーストラップ
バルブボックス
鋳鉄製格子蓋
マンホールカバー
化粧鉄蓋
外構関連製品
ツリーフレンド
車止め
アーバンスリット
カラー舗装用溝蓋
ステンレスグレーチング
スチールグレーチング
アラカルト

連結金具

KM-S

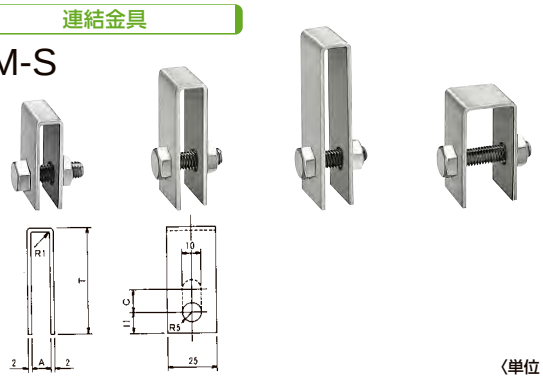

〈単位：mm〉

型式記号	グレーチング高さ	寸法 A	寸法 C	寸法 T	適用ボルト	材質	質量(kg)	価格(円/個)
KM-1S	15	8	0	40	M8×25	SUS	0.054	**800**
KM-2S	20～32	10	12	55			0.067	
KM-3S	38～50	10	12	73			0.087	
KM-4S	15～20	20	0	45	M8×35		0.067	

連結金具

SRE

材質：ステンレス製

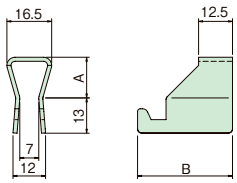

⚠バネ鋼の為取扱いにご注意ください。特にグレーチングの端を持ち上げての取外しはしないでください。必ずクロスバーに引っ掛けてご使用ください。

〈単位：mm〉

型式記号	クロスバー高さ	A	B	価格(円)
SRE-15	15	10	30	**600**
SRE-20	20	15	35	

ecoタイプを除く、一般溝用、U字溝用でベアリングバーの厚みが4mm材にのみ使用できます。

取付手順

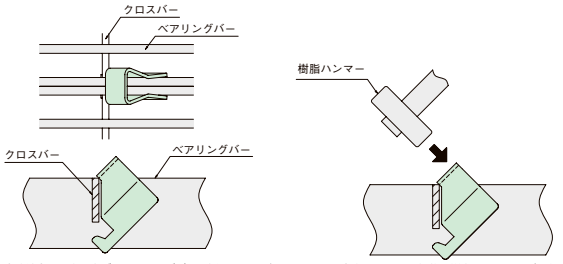

①連結金具を少し広げてベアリングバーに挿入してください。

②上面の平らな部分を樹脂ハンマーなどで軽く叩いて挿入してください。

③クロスバーに引っ掛かけた状態で取付け完了です。

取外し手順

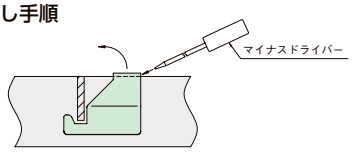

取外しはマイナスドライバーなどを少し差し込み矢印の方向に回転させると取外せます。

Tボックス13 (M8用)

価格(円)	2,500

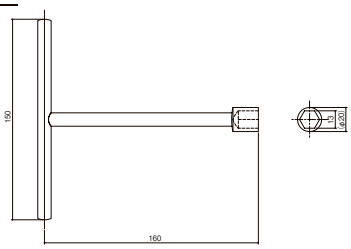

ボルトボックス用ゴムキャップ

BC-1

価格(円/個)	600

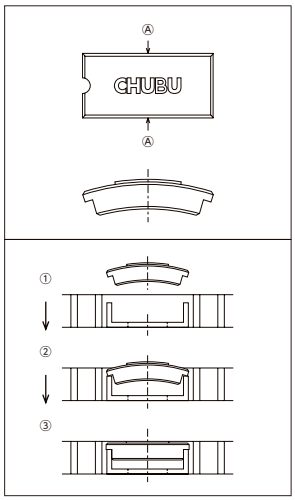

取付手順

1. Ⓐ面をつまんで、本体をくの字曲げしてください。
2. くの字曲げの状態でグレーチングの固定プレートにはめ込んでください。
   ②の状態になりましたら、ゴムキャップのセンターを押し込んでください。
3. 取外す場合は、ゴムキャップの切欠部をマイナスドライバー等にて引っかけて取外してください。

ボルトボックス用ステンレスキャップ

BC-1S

価格(円/個)	850

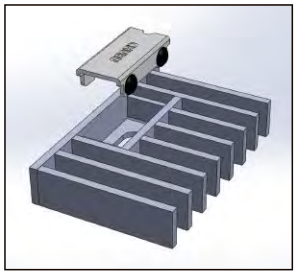

取付手順

1. パッキンの付いた面を溝側に向けてボルトボックスに差し込んでください。

※キャップが差し込みにくい場合は、パッキンを水で濡らすなどすると入り易くなります。

2. 取外す場合は、ステンレスキャップの切欠き部をマイナスドライバー等にて引っかけて取外してください。

U字溝用溝蓋用パッキン(別注品)

価格(円)	3,200

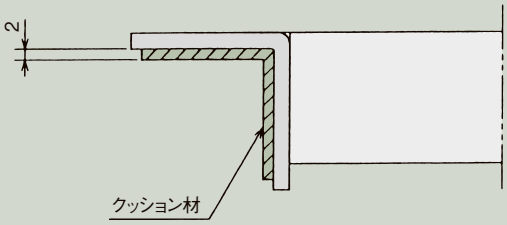

アングル部に専用パッキンを取付ける事により、騒音防止効果が得られます。型式記号の後にLを付けてご指示ください。(別注品)
例CSU-L 20-30

ステンレスグレーチング連結ボルト

価格(円/セット)	600

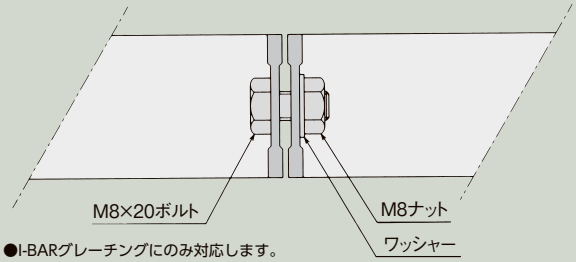

●I-BARグレーチングにのみ対応します。
●材質:SUS304
●P＝30㎜に使用できます。

詳細情報

●掲載価格には、消費税が含まれておりません。

ステンレス製サドルクリップ式(B)

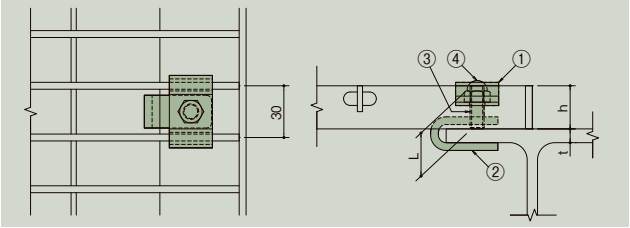

■部品構成表

品番	部品名	材質	備考
①	A型金具	SUS304	―
②	U字金具		―
③	六角穴付き止めネジ		M8
④	袋ナット		

■製品情報

●工場内のデッキや点検歩廊、建築設備廻りなどで使用される床板用グレーチングと受梁とをクリップできます。
●ステンレス製、鋼製グレーチングのピッチ30mmに使用できます。
●オールステンレス製で耐食性に優れています。
●締めすぎにはご注意ください。
●定期的に締め直し作業を行ってください。

〔取付手順を動画で確認できます〕

動 画

〈単位：mm〉

型式	グレーチング高さ h	止めネジ長さ L	梁のフランジ厚さ t	価格(円／個)
SUSサドルクリップB20	19、20	20	7.5～10	**2,900**
SUSサドルクリップB25	25	25	3～10	**2,600**
SUSサドルクリップB32	32	30		**3,500**
SUSサドルクリップB38	38	35		**3,600**
SUSサドルクリップB45	44、45	45		**4,000**
SUSサドルクリップB50	50	50		**4,100**

●最小注文数は 50 個以上でお願いします。
※最小注文数未満の場合…総額＝個数×価格＋ 5,500 円になります。

ステンレス製サドルクリップ式(C)

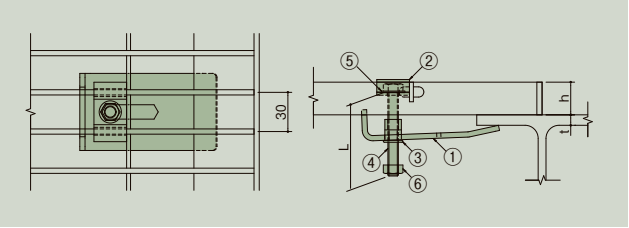

■部品構成表

品番	部品名	材質	備考
①	C型金具	SUS304	―
②	A型金具		―
③	専用ナット	SUS	M8
④	六角ボルト		M8・コーティング付き
⑤	平座金		―
⑥	Uナット		M8

■製品情報

●工場内のデッキや点検歩廊、建築設備廻りなどで使用される床板用グレーチングと受梁とをクリップできます。
●ステンレス製、鋼製グレーチングのピッチ30mmに使用できます。
●グレーチングの上部ピッチ30mmの隙間から挿入し取付できます。
●オールステンレス製で耐食性に優れています。
●六角ボルトには、かじりにくい処理を施しています。(ボルトはグレー色です)
●締めすぎにはご注意ください。
●定期的に締め直し作業を行ってください。

〔取付手順を動画で確認できます〕

動 画

〈単位：mm〉

型式	グレーチング高さ h	ボルト長さ L	梁のフランジ厚さ t	価格(円／個)
SUSサドルクリップC25	15～25	65	3～12	**3,300**
SUSサドルクリップC50	32～50	90		**3,600**

詳細情報

●掲載価格には、消費税が含まれておりません。

ルーフドレン
フロアーハッチ
ピット金物 グリーントラフ
玄関マット
ルーバー
FRPグレーチング
F-BOX
エキスパンションジョイント
排水トラップ
排水金具 通気金具
グリーストラップ
バルブボックス
鋳鉄製格子蓋
マンホールカバー
化粧鉄蓋
外構関連製品
ツリーフレンド
車止め
アーバンスリット
カラー舗装用溝蓋
ステンレスグレーチング
スチールグレーチング
アラカルト

施工例写真

施工事例

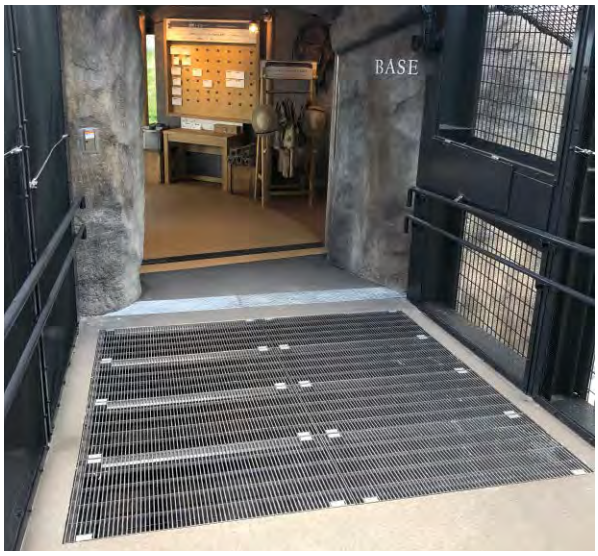
BASE

使用上の注意

ステンレスグレーチングの選定をはじめ、敷設、受枠などの工事は専門業者による規格に沿った設計・施工をお願いします。

(1) 設計条件を超える荷重がかかる場所では使用しないでください。
グレーチングは、使用する場所や用途に合わせて耐荷重を設定しています。
設計条件以上の荷重がかかった場合、変形や破損を招き、事故の原因となることがあります。
十分適応強度のある製品を選定してください。

(2) 敷設場所の車両の進行方向を確認してください。
グレーチングには、「側溝用」と「横断溝用」の 2 タイプがあります。敷設場所の車両の進行方向を確認の上、型式をご指定ください。型式を誤ると変形や破損を招き、事故の原因となることがあります。

(3) 素足で歩く可能性のある場所（浴室・プール・公園 etc）では、I バー V 型模様（SVB・SVK etc）・T バー凹凸加工（ETW etc）J バーハイグリップ加工（JQ）はケガをするおそれがありますので、ご使用を避けてください。

(4) オモテ面を上にして敷設してください。
グレーチングには、オモテ面（クロスバー側）とウラ面があります。
誤ってウラ面を上にすると、転倒や脱輪などの事故を招くことがあります。

(5) 製品を落下させたり、衝撃を与えないでください。
落下させたり、強い衝撃を受けますと、キズや変形のみならず、溶接部の割れ及び溶接外れにつながるおそれがあります。破損や変形したグレーチングは、強度や機能が著しく低下し、事故の原因となることがあります。

(6) 改造はしないでください。
切断等の形を変えるなどの改造はしないでください。錆の発生や強度低下により破損し、事故の原因となることがあります。

(7) 油などが付着した場合はただちに取除いてください。
滑りやすいものが付着した場合、車両のスリップや歩行者の転倒事故などを招くことがあります。
ただちに清掃し取除いてください。

(8) 鉄粉、薬品、塩類等が付着したままの状態で放置しますと、耐食性が劣化し、強度の低下につながります。
非常にさびにくい金属ですが、絶対にさびない金属ではありません。『汚れる』ことも、『さびる』こともあります。
万一、鉄粉、薬品、塩類が付着した場合には、ただちに清掃し取除いてください。

(9) 清掃や交換を行う場合
溝に人が落下しないように、落下防止処置をとってください。点検・清掃の際は必ず作業用手袋を着用してください。またグレーチングを元の場所に戻す場合、誤った取付け方をすると変形や破損を招き、事故の原因となることがありますので正しく敷設してください。

(10) 指をスキ間に入れないでください。
施工や清掃時など、誤ってスキ間に指を入れると、指を詰めるなどケガをすることがありますので十分注意して行ってください。

(11) 蓋以外の用途について
グレーチングを蓋以外の用途に使用する場合は、事前に弊社にお問い合わせください。

(12) グレーチングの耐久性について
敷設場所の車両進行が、クロスバー（側溝）方向へ頻繁に通過する場合、グレーチングが上そりして変形することがあります。また、車両走行時の停車、発進の繰り返しは、耐久性を低下させます。

(13) 定期的に点検してください。
敷設場所の車両進行が頻繁に通過するグレーチングは、定期的に変形、破損がないか点検してください。

(14) ステンレス平鋼（SUS304）の磁性について
SUS304（オーステナイト系：18Cr-8Ni）は通常の状態では磁性がありませんが、厳しい曲げ・絞りなどの冷間加工により、一部の金属組織が変わり、磁性をもつマルテンサイトと呼ばれる組織に変わり磁性を持つ場合があります。したがって磁石に吸い付けられますが、鋼材自体が鉄を吸いつける磁力はありません。