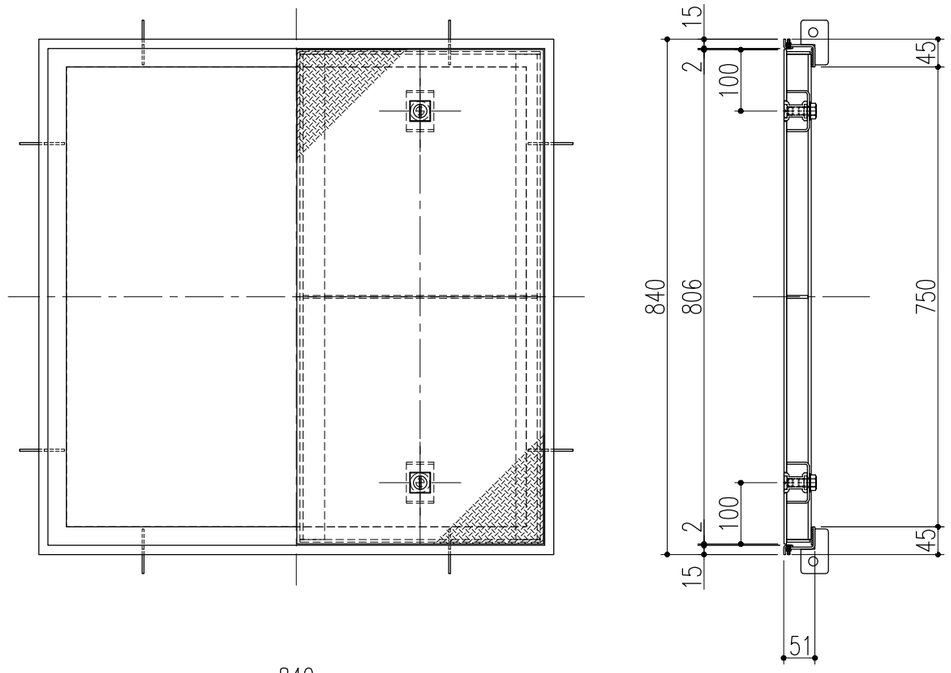


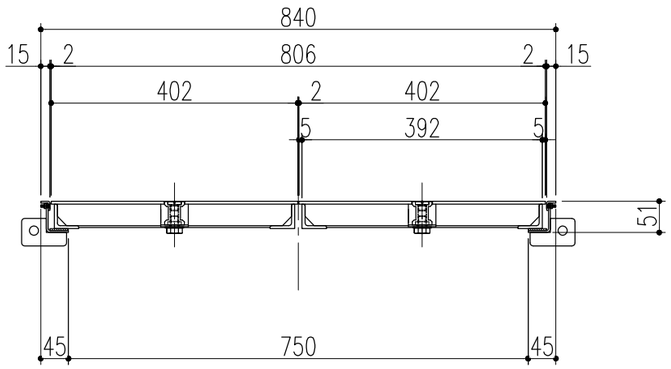


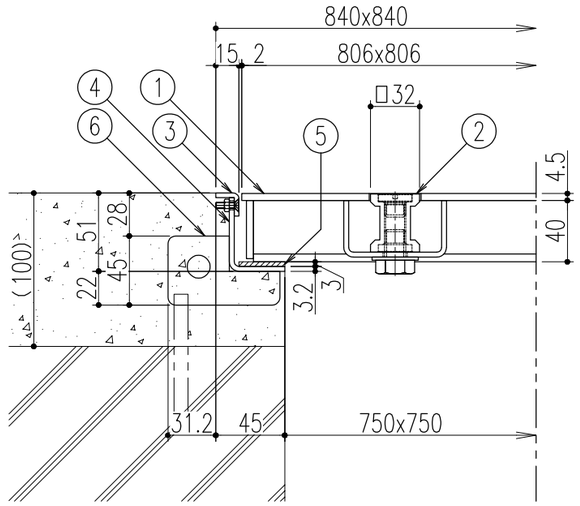


断面詳細図 S=1/4

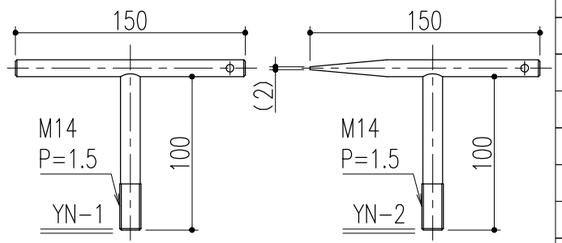


Yハンドル 材質：鋼製 ／ 表面処理：ユニクロメッキ

適用荷重：5000（N／㎡）

※1、溶融亜鉛ーアルミニウムーマグネシウム合金めっき鋼板（JIS G 3323）（めっきの付着量表示記号K27）

| 品番 | 部品名 | 材質 | 備考 |
|---|---|---|---|
| 6 | 溶接用アンカー兼補強 | ※1 | |
| 5 | クッション | 天然ゴム | |
| 4 | 外枠 | ※1 | |
| 3 | 外目地 | SUS304 | HL |
| 2 | 本体取手 | SCS13 | |
| 1 | CHPL蓋 | 鋼製 | 溶融亜鉛めっき |

| 記号 | 変更内容・理由 | 年月日 | 担当 | 承認 |
|---|---|---|---|---|
| △ | | | | |
| △ | | | | |
| △1 | 部品表の訂正 | '22.5.10 | 黒田 | 近藤 |

| 第三角法 | | 担当 | 年月日 |
|---|---|---|---|
| | 製図 | 黒田 | '19.2.14 |
| | 検図 | 黒田 | 〃 |
| | 承認 | 近藤 | 〃 |

尺度 1/10 (A3)

名称：大口径マシンハッチ〈Zタイプ〉〈CHPL蓋〉〈歩道用仕様〉

品名：BMH-ZCZ-1-750

図番：DSA2260104-1

株式会社 中部コーポレーション

特記事項・・・指示なき製作基準は製品規格による。