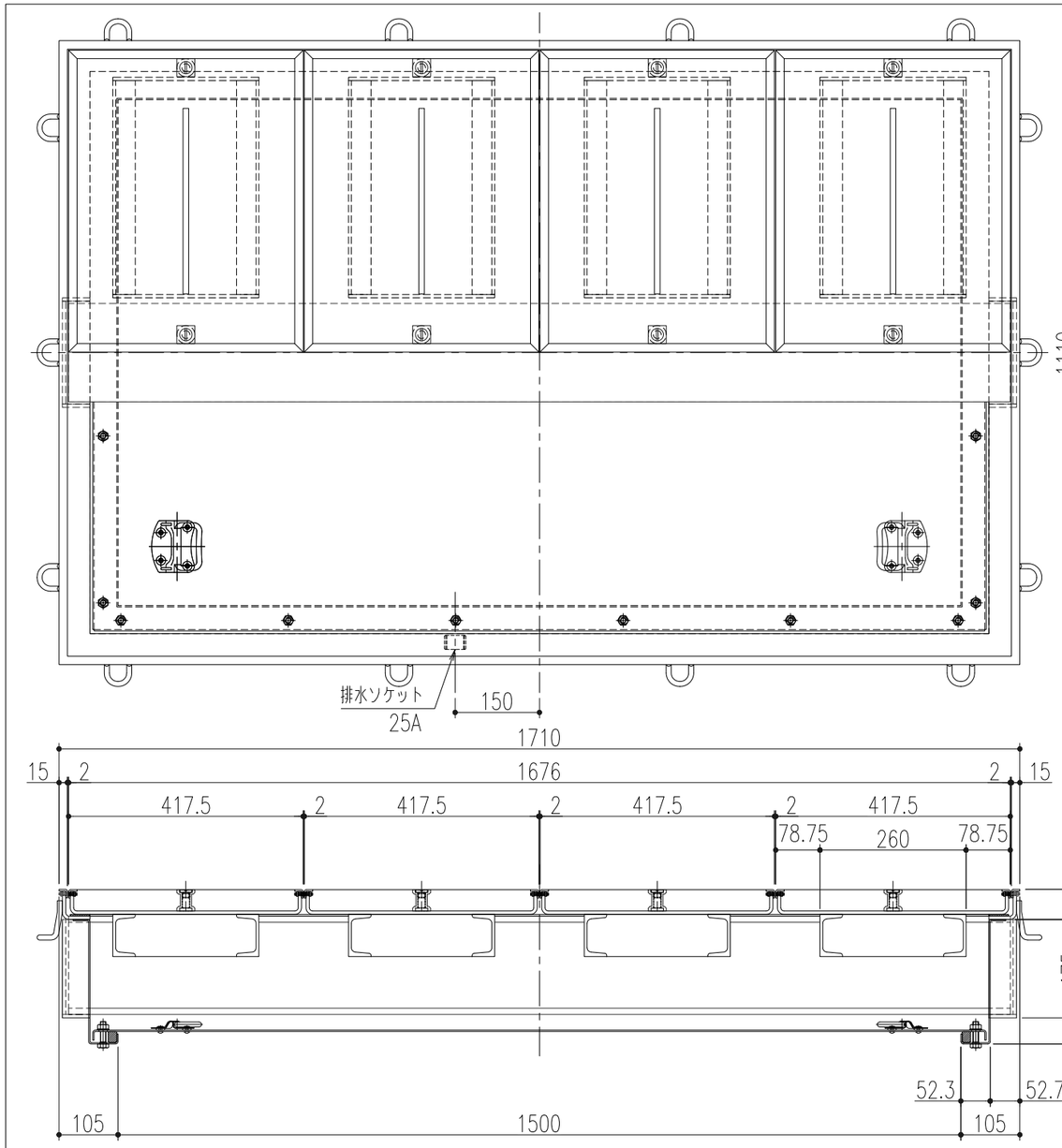

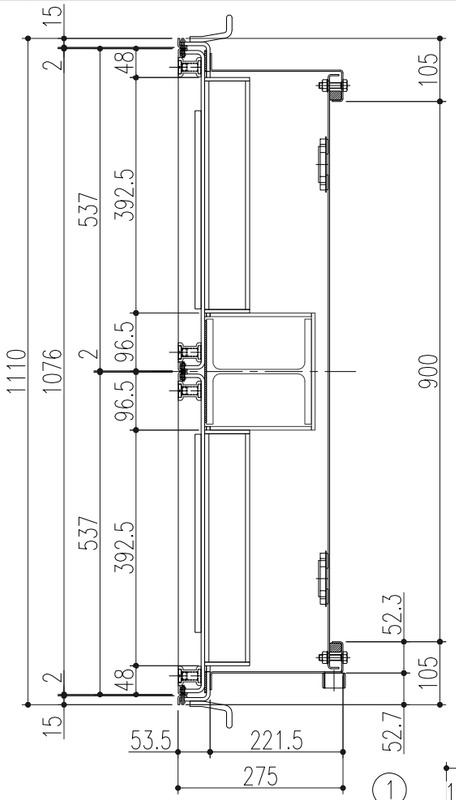

品番	部品名	材質	備考
16	脱着式受梁	鋼製	錆止め塗装（黒色）
15	排水ソケット	SUS304	25A（ハーフ）
14	パッキン	スポンジゴム	
13	固定ボルト	SUS304	
12	下枠	鋼製	錆止め塗装（黒色）
11	下蓋取手	SUS304	
10	下蓋	鋼製	錆止め塗装（黒色）
9	溶接用アンカー	鋼製	錆止め塗装（黒色）
8	クッション	天然ゴム	3tx35
7	外枠	鋼製	錆止め塗装（黒色）
6	外目地	SUS304	HL
5	本体取手	SCS13	
4	表層材剥離防止材	鋼製	錆止め塗装（黒色）
3	補強材	鋼製	錆止め塗装（黒色）
2	底板	鋼製	錆止め塗装（黒色）
1	内目地	SUS304	HL

※下蓋の上には乗ったり、荷重がかかる行為はしないで下さい。
※排水ソケットに配管を接続し排水して下さい。

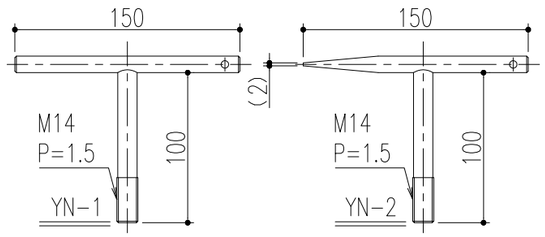

Yハンドル　材質：鋼製　／　表面処理：ユニクロメッキ

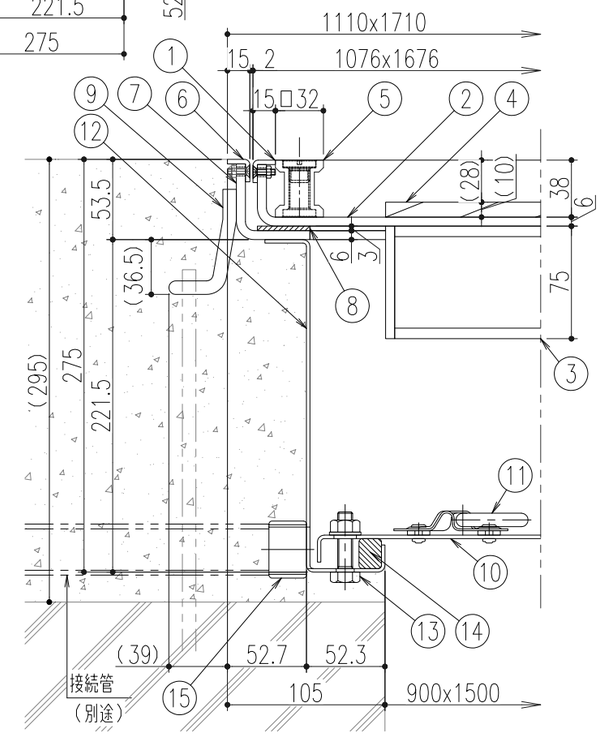

断面詳細図　S=1/4

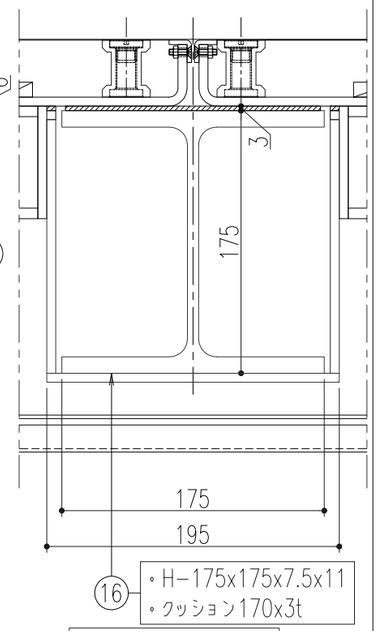

受梁部断面詳細図　S=1/4

記号	変更内容・理由	年月日	担当	承認
△				
△				
△				

第三角法		担当	年月日	尺度
	製図	黒田	'25.5.30	1/10
	検図	黒田	〃	(A3)
	承認	近藤	〃	

名称	
品名	大口径マシンハッチ<防水・防臭型><T−14仕様> BMHW−14−900x1500
図番	DY42260048

株式会社 中部コーポレーション

特記事項・・・指示なき製作基準は製品規格による。