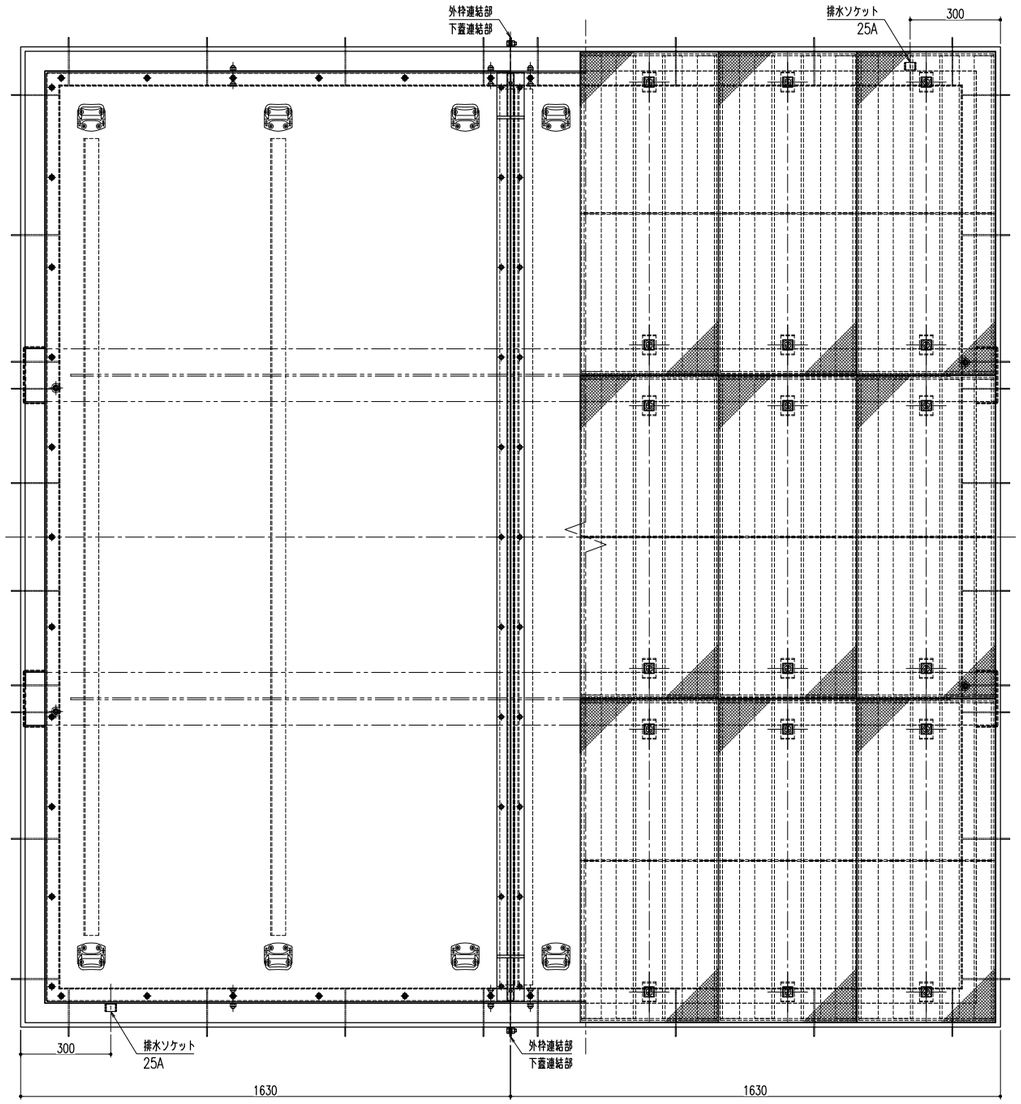

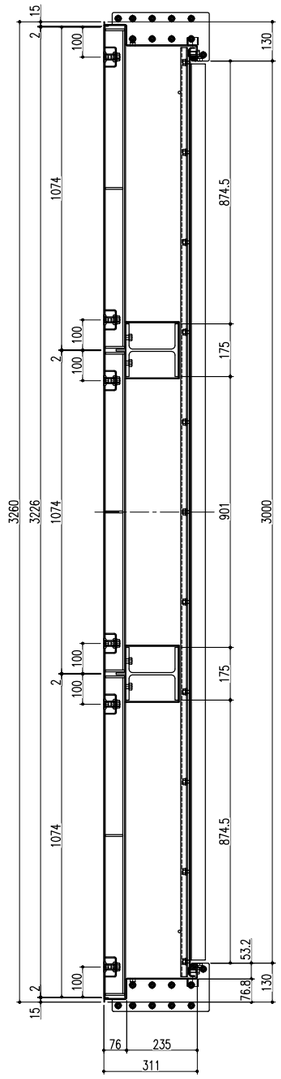

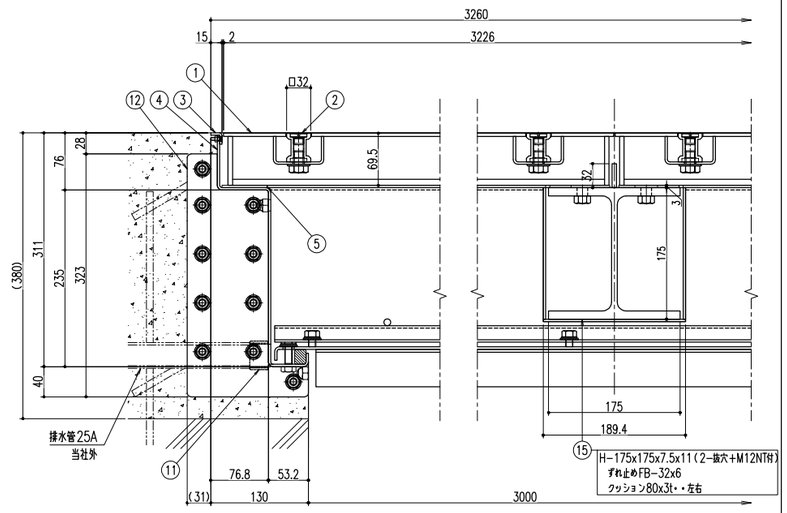

断面詳細図 S=1/4

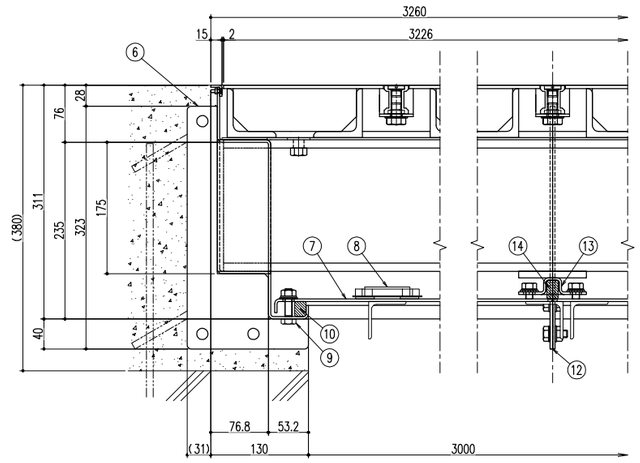

断面詳細図 S=1/4

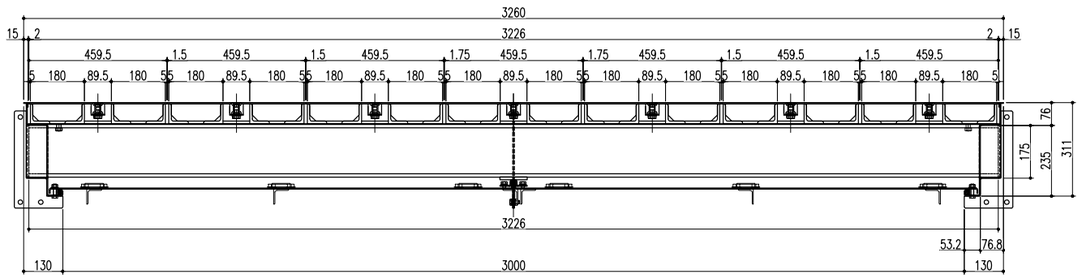

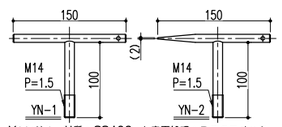

Yハンドル　材質：SS400 ／ 表面処理：ユニクロメッキ

※外枠、下蓋は分割となります。
連結要領を参照の上、組立てを行って下さい。
※下蓋の上には乗ったり、荷重がかかる行為はしないで下さい。
※排水ソケットに配管を接続し排水して下さい。

適用荷重：T-6用（横断、側溝-衝撃係数0）

付属部品	数量 外枠連結部	下蓋固定部	下蓋連結部	予備	合計
SUSM10x25ボルト	20			4	24
SUSM10平座金	40	46	22	4	112
SUSM10ナット	20	46	22	4	92
ゴムワッシャー φ24xφ12.5x2t		46	22	4	72
パッキンA					1
パッキンB					1
シーリング材 シーラント4588N					2本
接着材 G17-170					2本
YN-1、YN-2					各1本
アイボルト（ユニクロ）M12					4

品番	部品名	材質	備考
15	脱着式受梁（アイボルト吊り対応加工付）	鋼製	錆止め塗装（黒色）
14	パッキンB	スポンジゴム	
13	下蓋連結材	鋼製	錆止め塗装（黒色）
12	外枠連結部	鋼製	錆止め塗装（黒色）
11	排水ソケット	SUS304	25A(ハーフ)
10	パッキンA	スポンジゴム	
9	固定ボルト	SUS304	ナット・ワッシャー ゴムワッシャー
8	下蓋取手	SUS304	
7	下蓋	鋼製	錆止め塗装（黒色）
6	溶接用アンカー	鋼製	錆止め塗装（黒色）
5	クッション	天然ゴム	
4	外枠	鋼製	錆止め塗装（黒色）
3	外目地	SUS304	HL
2	本体取手	SCS13	
1	CHPL蓋	鋼製	溶融亜鉛めっき

記号	変更内容・理由	年月日	担当	承認
△				
△				
△				

		担当	年月日	尺度
第三角法	製図	黒田	'22.2.10	1/10
	検図	黒田	〃	(A1)
	承認	近藤	〃	

名称：

品名：超大口径マシンハッチ〈CHPL蓋〉〈防水型〉〈T-6仕様〉 BMHW-CZ-6-3000

図番：DUA2260043

株式会社 中部コーポレーション

特記事項・・・指示なき製作基準は製品規格による。