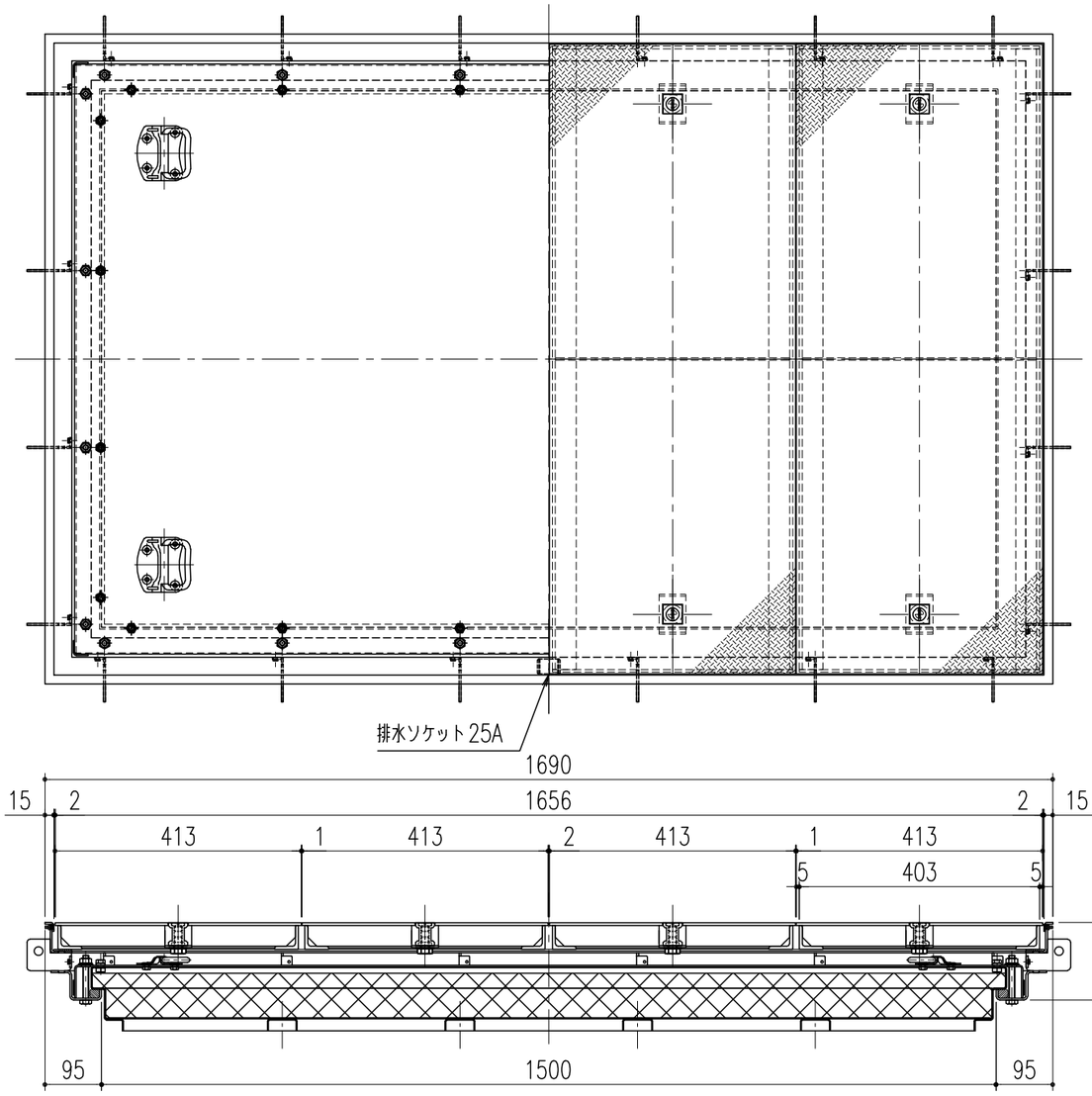


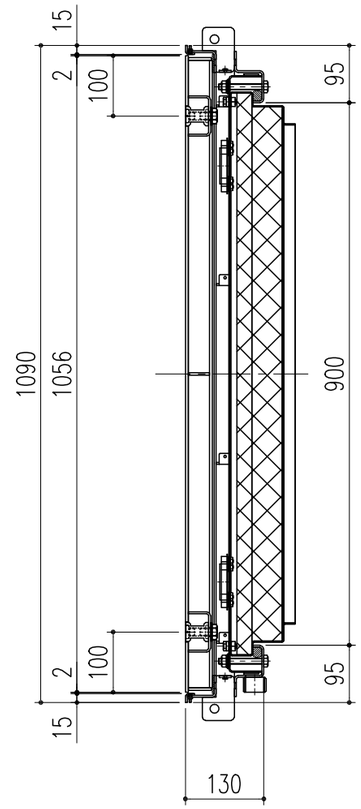


| 付属部品 | 数 量 |
|---|---|
| 耐火蓋兼下蓋固定部<br>・SUSM10平座金<br>・SUSM10ナット<br>・ゴムワッシャー<br>φ24xφ12.5x2t | 各20ヶ |
| YN−1、YN−2 | 各1本 |

| 品番 | 部品名 | 材質 | 備考 |
|---|---|---|---|
| 13 | 排水ソケット | SUS304 | 25A(ハーフ) |
| 12 | パッキン | CR | スポンジゴム |
| 11 | 固定ボルト | ステンレス製 | ナット・ワッシャー<br>ゴムワッシャー |
| 10 | 下枠 | 鋼製 | 錆止め塗装(黒色) |
| 9 | 断熱材 | AESウール | |
| 8 | 耐火蓋兼下蓋取手 | SUS304 | |
| 7 | 耐火蓋兼下蓋 | 鋼製 | 錆止め塗装(黒色) |
| 6 | 溶接用アンカー兼つなぎ材 | 鋼製 | 錆止め塗装(黒色) |
| 5 | クッション | NR | 3tx30 |
| 4 | 外枠 | 鋼製 | 錆止め塗装(黒色) |
| 3 | 外目地 | SUS304 | HL |
| 2 | 本体取手 | SCS13 | |
| 1 | CHPL蓋 | 鋼製 | ※ |

※CHPL蓋_表面処理
BMHWF−CP:錆止め塗装(黒色)
BMHWF−CZ:溶融亜鉛めっき(HDZT 63 <旧:HDZ 45>)

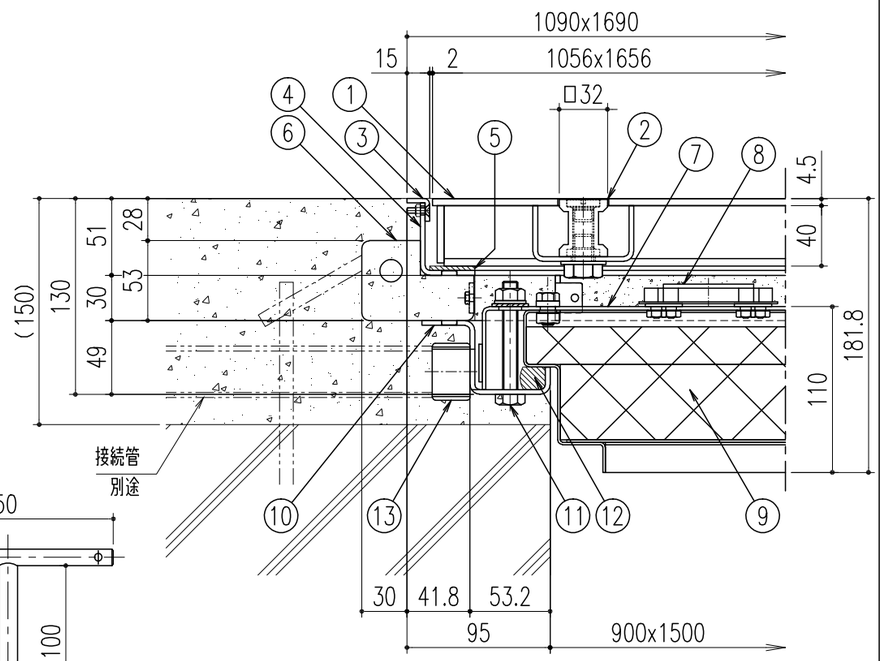


■注記
・耐火蓋兼下蓋の上には乗ったり、荷重がかかる行為はしないで下さい。
・排水ソケットに配管を接続し排水して下さい。

| | |
|---|---|
| 耐火性能 | 2時間耐火型 |
| 適用荷重 | 5000(N/m²) |
| 総質量 | 211.2Kg/set |
| CHPL蓋質量 | 23.4Kg/枚 |
| 耐火蓋兼下蓋質量 | 83.3Kg |

■耐火性能について
・2時間耐火型:『耐火構造(床)』2時間に相当
(建築基準法施行令 第107条<耐火性能に関する技術的基準>参照)
・法令上マシンハッチに関する性能規定・評価を行う項目はなく認定制度自体がありません。
本性能は防耐火性能試験結果による当社で定める独自の性能表記になります。

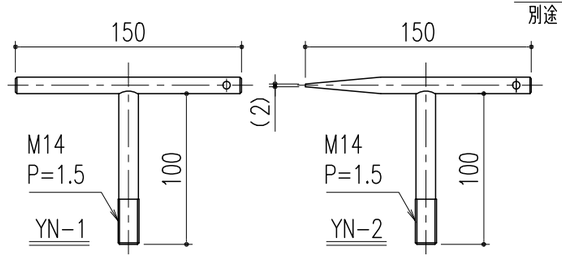


Yハンドル 材質:鋼製 / 表面処理:ユニクロメッキ

断面詳細図 S=1/4

| 記号 | 変更内容・理由 | 年月日 | 担当 | 承認 |
|---|---|---|---|---|
| △ | | | | |
| △ | | | | |
| △ | | | | |

| 第三角法 | | 担当 | 年月日 |
|---|---|---|---|
| | 製図 | 黒田 | '25.6.30 |
| | 検図 | 〃 | 〃 |
| | 承認 | 近藤 | 〃 |

尺度 1/10 (A3)

名称: 大口径マシンハッチ<2時間耐火型><CHPL蓋><防水・防臭型><歩道用>

品名: BMHWF−CP(CZ)−1−900x1500−2T

図番: DY32260110

株式会社 中部コーポレーション

特記事項・・・指示なき製作基準は製品規格による。