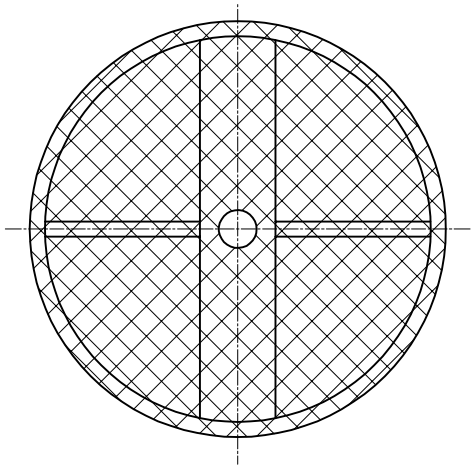

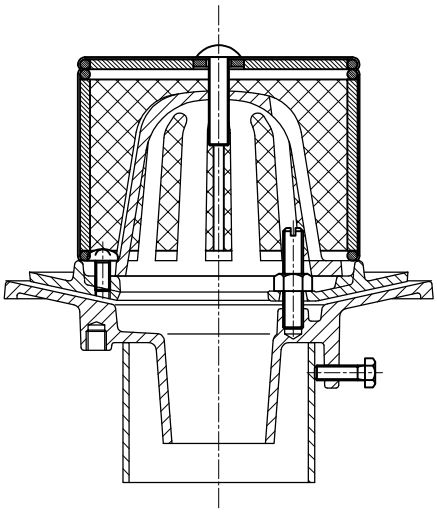

組図 S=1/3

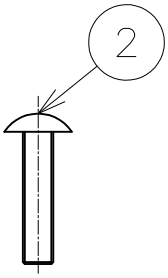

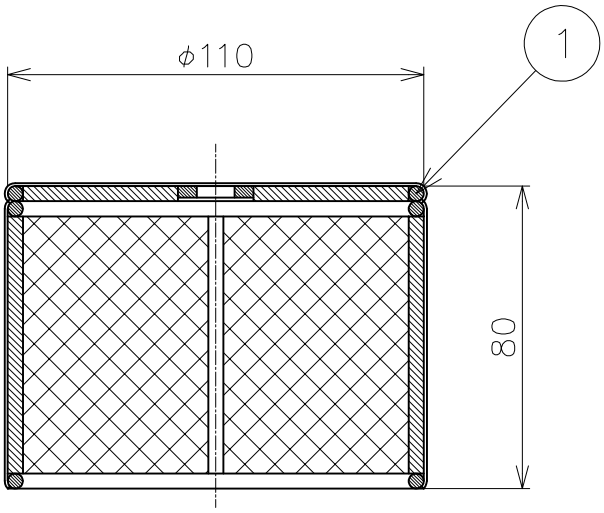

※防塵網をドレンに取り付ける為には予めドレンに
加工等が必要となりますので、ドレンと同時に
ご注文をお願い致します。

適用型式：
CRAP−1S,CRAG−S,CRMP−1S,CRMG−S,
CRAP−1SD,CRAG−SD,CRAG−W,
RMP−1S,RMG−S,RMP−1,RMG,
SCRAP,SCRAG,SCRMP,SCRMG,SCRAPD,SCRAGD,
ACRAP,ACRMP,BCRAP,BCRMP

品番	部品名	数量	材質	表面処理	備考
2	ネジ	1	SUS		M8
1	防塵網	1	SUS304	酸洗い	4メッシュ·0.8d

第三角法		担当	年月日	尺度	品名	ドレン用　防塵網　(たて引き・屋上用)	図番	LY02010072
	製図	伊藤	' 25.4.10	1/2				
	検図	オオタ	' 25.4.10		型式	BR−50	株式会社中部コーポレーション	
	承認	オオタ	' 25.4.10					