適用荷重

横断：T−20用

側溝：T−25, T−20用

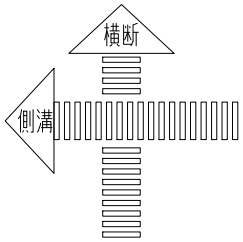

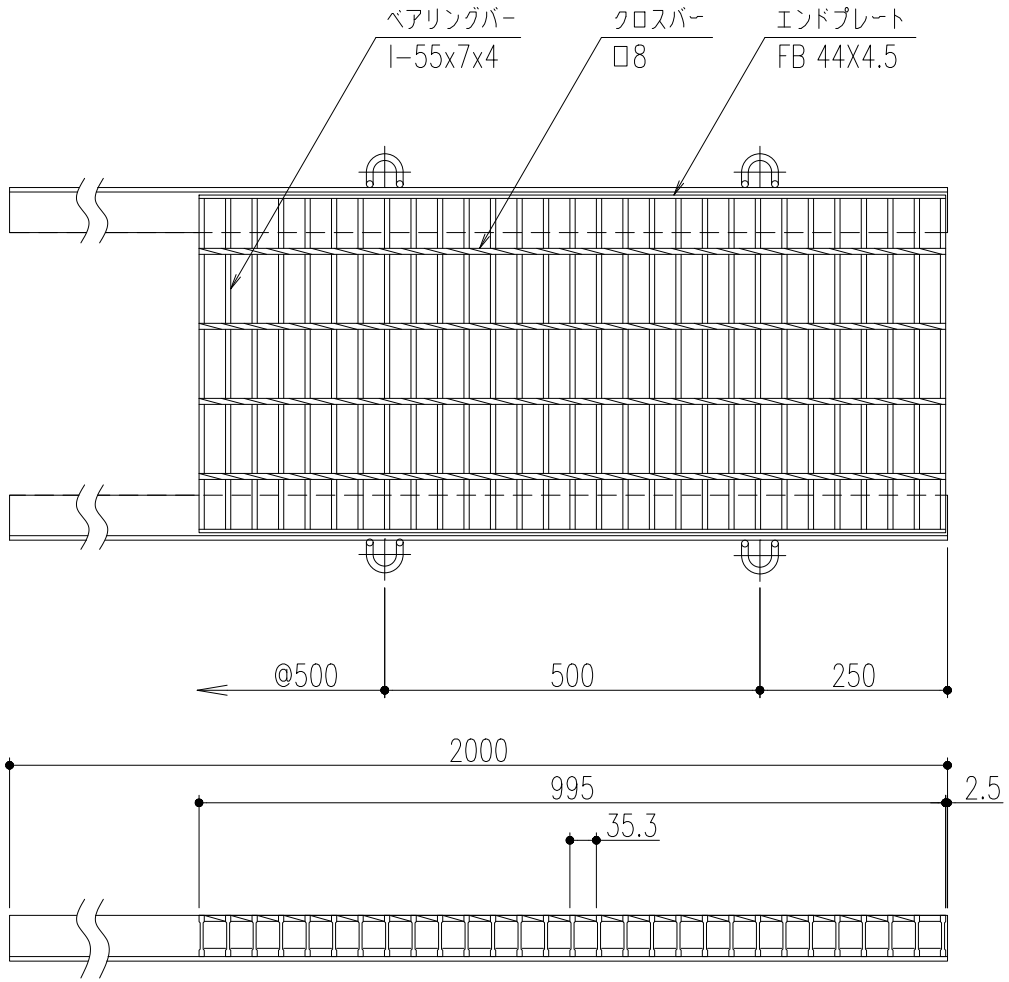

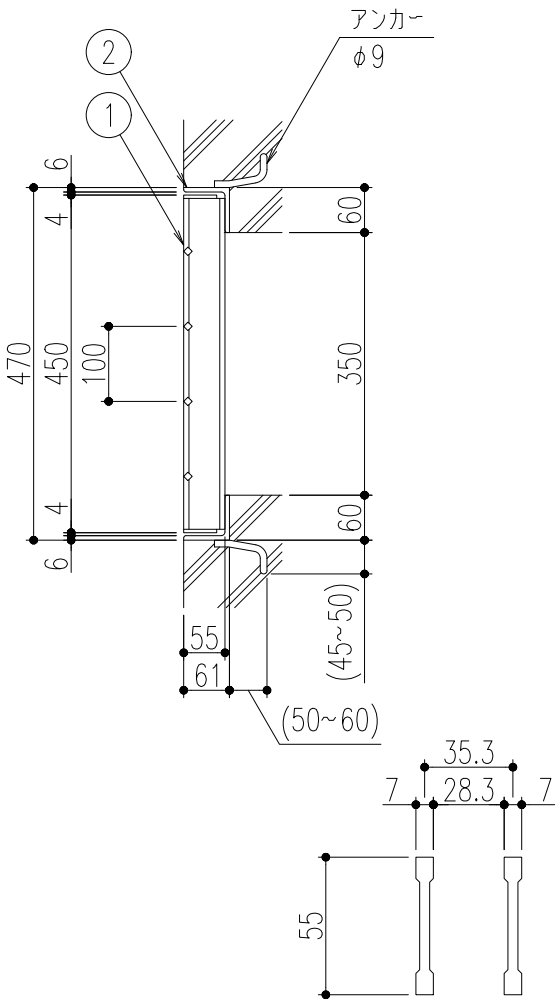

ベアリングバー　詳細図

品番	名称	質量	材質	表面処理	備考
2	受枠	11.1 kg/本	SS400	錆止め塗装(黒)	
1	蓋	33.4 kg/枚	SS400	溶融亜鉛めっき	

記号	変更内容・理由	年月日	担当	承認
△				
△				
△				

第三角法		担当	年月日	尺度	名称	横断溝・側溝用スチールグレーチング	図番	SSAAAM0035
	製図	朱	'19.8.16	1/10				
	検図	胡	〃		品名	蓋：CB55−3.5 受枠：GT−1−55	株式会社 中部コーポレーション	
	承認	後藤	〃					

特記事項・・・指示なき製作基準は製品規格による。