適用荷重

横断：T−25用

側溝：T−25,F−3用

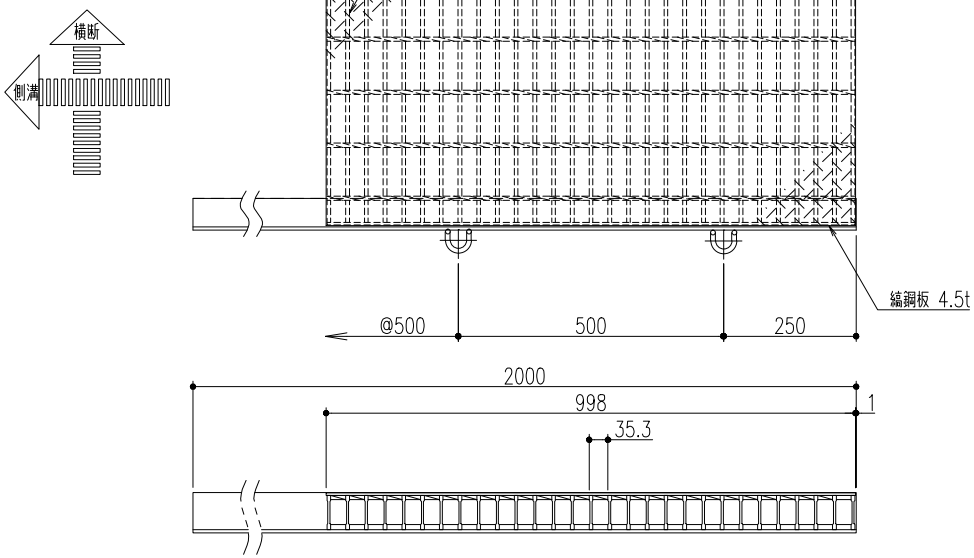

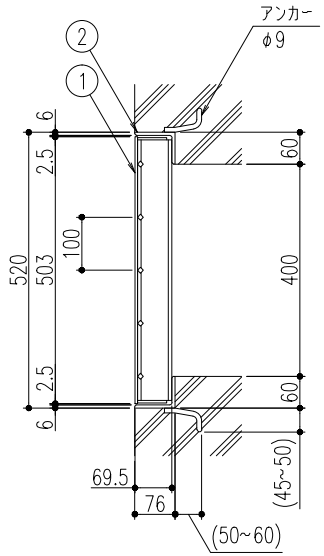

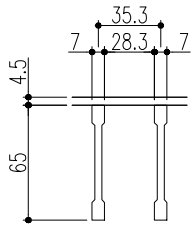

ベアリングバー　詳細図

適用荷重のF−3はフォークリフト（カウンター式）3t用を示します。
フォークリフトの適用荷重は社内基準より設定しておりますので、車種により適用荷重を満たさない場合があります。

品番	名称	質量	材質	表面処理	備考
2	受枠	12.3 kg/本	SS400	錆止め塗装(黒)	
1	蓋	61.0 kg/枚	SS400	溶融亜鉛めっき	縞鋼板はSS400相当

記号	変更内容・理由	年月日	担当	承認
△				
△				
△				

第三角法		担当	年月日
	製図	近藤	'22.2.1
	検図	〃	〃
	承認	近藤	'22.2.1

尺度 1/10 (A3)

名称：横断溝・側溝用縞鋼板貼りスチールグレーチング

品名：蓋：CBCP65−4
受枠：GT−1−70

図番：DV22130013

株式会社中部コーポレーション

特記事項・・・指示なき製作基準は製品規格による。