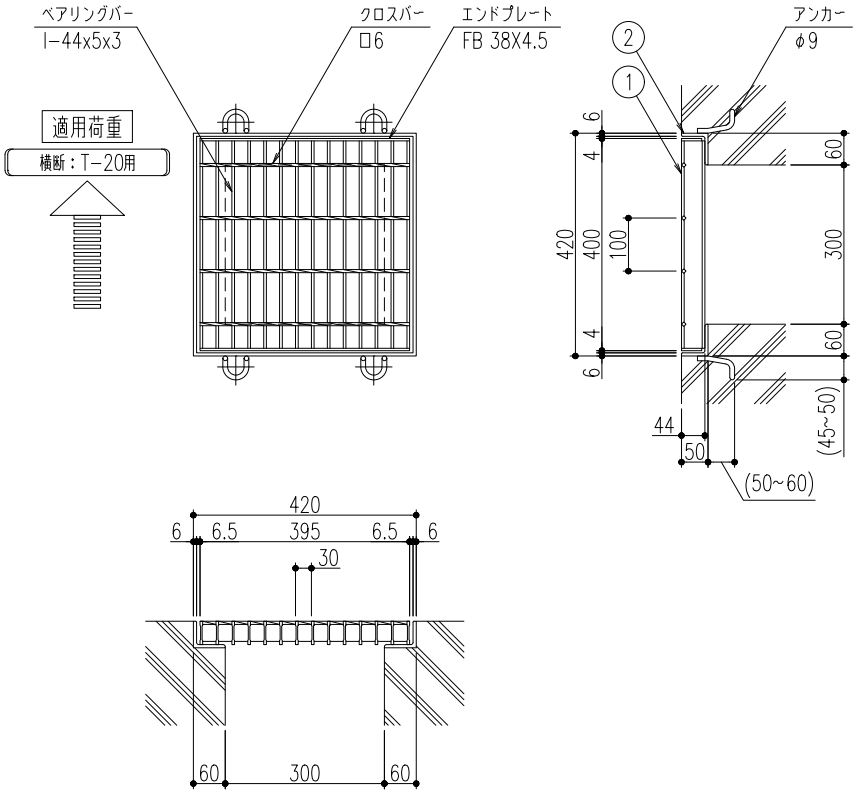


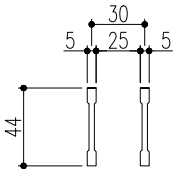


ベアリングバー　詳細図

| 品番 | 名称 | 質量 | 材質 | 表面処理 | 備考 |
|---|---|---|---|---|---|
| 2 | 受枠 | 8.6 kg/枚 | SS400 | 錆止め塗装(黒) | |
| 1 | 蓋 | 8.6 kg | SS400 | 溶融亜鉛めっき | |

| 記号 | 変更内容・理由 | 年月日 | 担当 | 承認 |
|---|---|---|---|---|
| △ | | | | |
| △ | | | | |
| △ | | | | |

| 第三角法 | | 担当 | 年月日 | 尺度 |
|---|---|---|---|---|
| | 製図 | 朱 | '19.8.19 | 1/10 |
| | 検図 | 胡 | 〃 | |
| | 承認 | 後藤 | 〃 | |

| | | | |
|---|---|---|---|
| 名称 | 落とし込式 正方形桝用スチールグレーチング | 図番 | SSBAAK0030 |
| 品名 | 蓋：CBF44-33<br>受枠：GT-1-44 | 株式会社 中部コーポレーション | |

特記事項・・・指示なき製作基準は製品規格による。