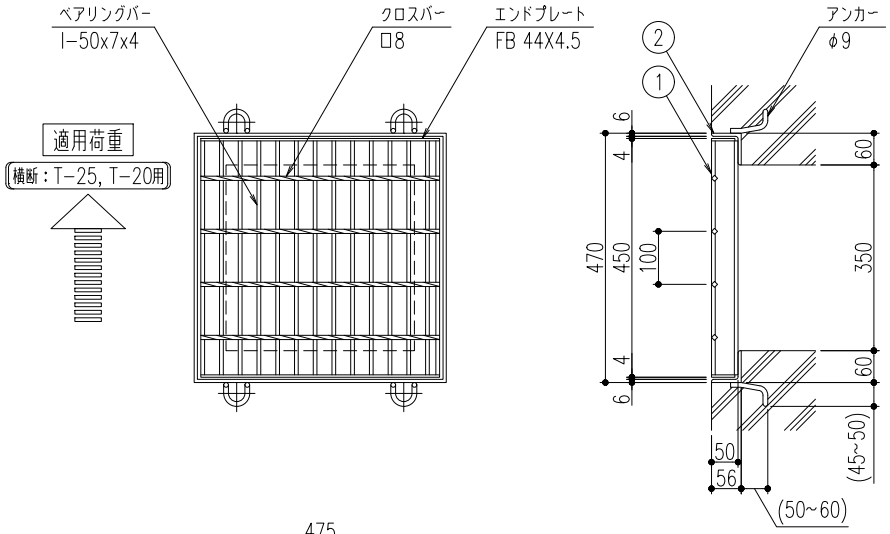

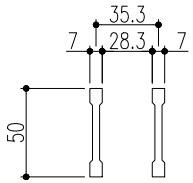

ベアリングバー　詳細図

品番	名称	質量	材質	表面処理	備考
2	受枠	10.0 kg/枚	SS400	錆止め塗装(黒)	
1	蓋	13.2 kg	SS400	溶融亜鉛めっき	

記号	変更内容・理由	年月日	担当	承認
△				
△				
△				

第三角法		担当	年月日	尺度
	製図	朱	'19.8.19	1/10
	検図	胡	〃	
	承認	後藤	〃	

名称	横断溝・側溝用スチールグレーチング	図番	SSBAAL0035
品名	蓋：CBF50-350 受枠：GT-1-50	株式会社 中部コーポレーション	

特記事項・・・指示なき製作基準は製品規格による。