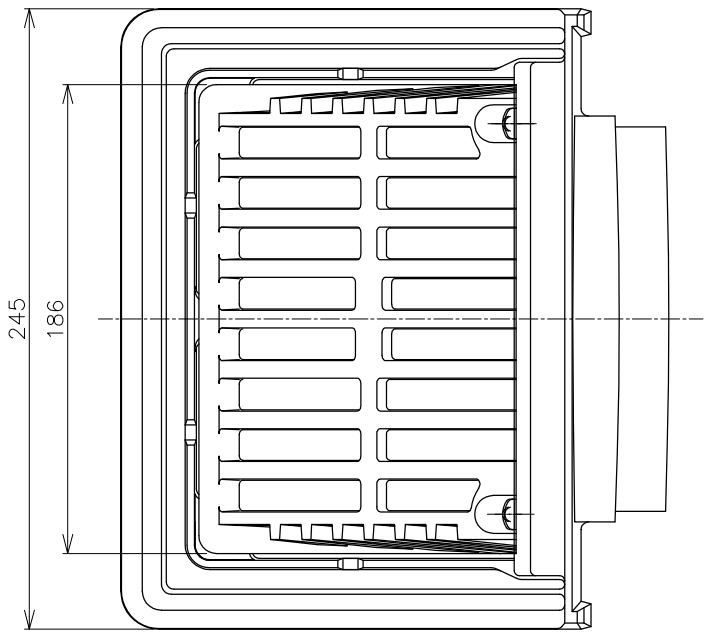

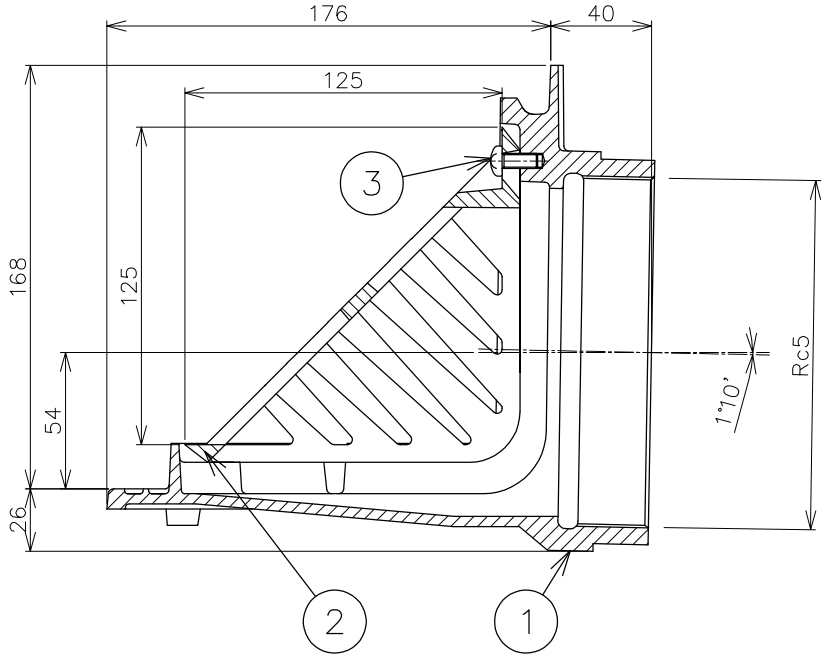

＊ねじ部Rc5はJIS B 0203(管用テーパーねじ)
に準拠しています。

品番	部品名	数量	材質	表面処理	備考
3	止めビス	2	C2700W		M6×14L
2	ストレーナ	1	FC150	CSコート	
1	本体	1	FC150	CSコート	

第三角法		担当	年月日	尺度	品名	よこ引き用ルーフドレン　後付け用　モルタル・塗膜防水用 ねじ込み式	図番	LR02010095
	製図	武田	'18.12.5	1/3				
	検図	伊藤	'18.12.5		型式	CCM−R−125	株式会社中部コーポレーション	
	承認	伊藤	'18.12.5					