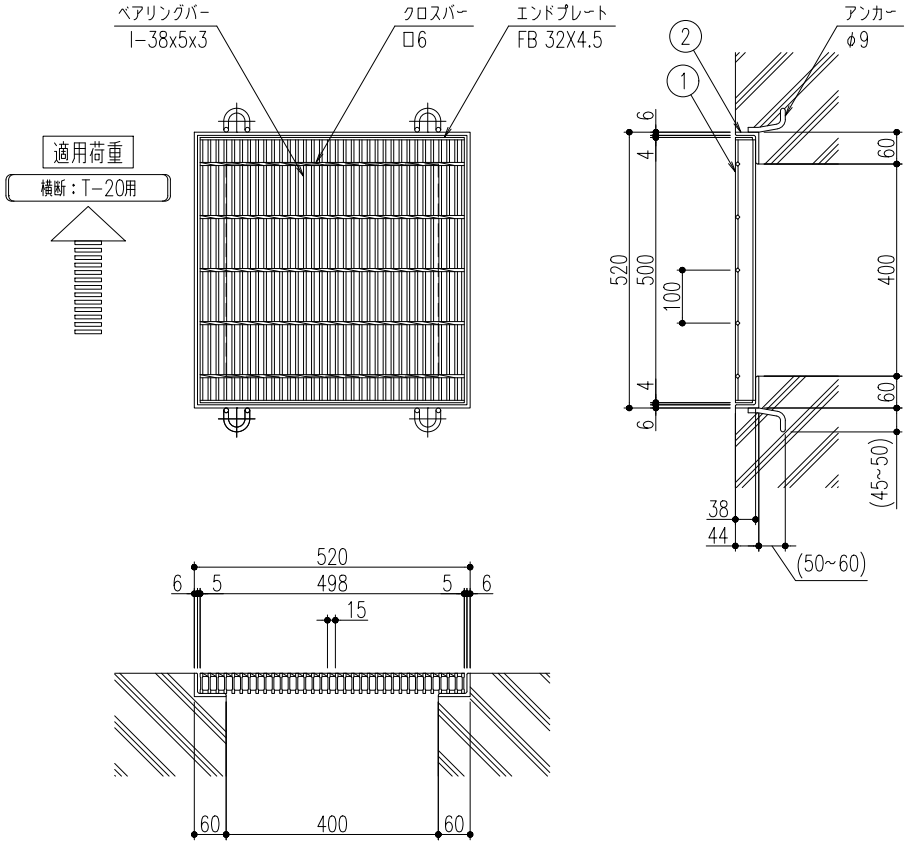

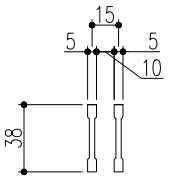

ベアリングバー　詳細図

品番	名称	質量	材質	表面処理	備考
2	受枠	9.9 kg/枚	SS400	錆止め塗装(黒)	
1	蓋	21.1 kg	SS400	溶融亜鉛めっき	

記号	変更内容・理由	年月日	担当	承認
△				
△				
△				

第三角法		担当	年月日	尺度
	製図	李	'19.8.16	1/10
	検図	胡	〃	
	承認	小野	'19.9.24	

名称	落とし込式細目正方形桝用スチールグレーチング	図番	SSBACJ0040
品名	蓋：CHBF538-44 受枠：GT-1-38	株式会社 中部コーポレーション	

特記事項・・・指示なき製作基準は製品規格による。