適用荷重

歩道用 5.0kN/m²

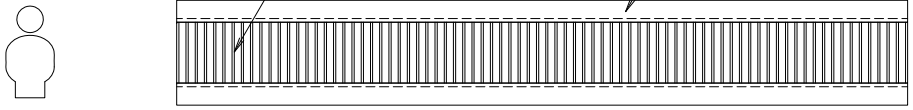

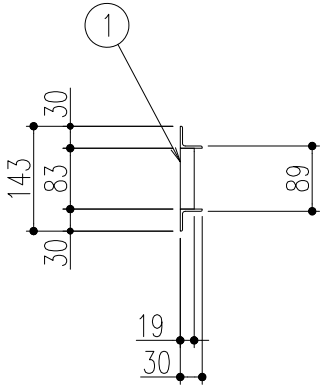

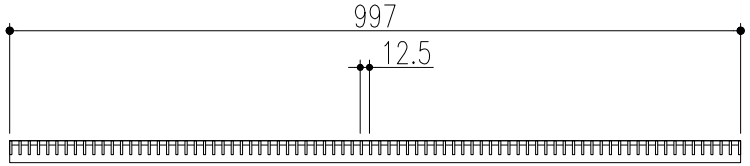

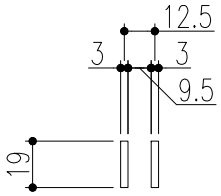

ベアリングバー　詳細図

品番	名称	質量	材質	表面処理	備考
1	蓋	5.8 kg/枚	SS400	溶融亜鉛めっき	

記号	変更内容・理由	年月日	担当	承認
△				
△				
△1	仕上がり寸法変更	'22.1.6	楊	後藤

第三角法		担当	年月日
	製図	朱	'20.1.6
	検図	胡	〃
	承認	後藤	〃

尺度 1/10 (A4)

名称 側溝用細目U字溝用スチールグレーチング

品名 蓋：CHU319-10

図番 SSCACA0010-1

株式会社 中部コーポレーション

特記事項・・・指示なき製作基準は製品規格による。