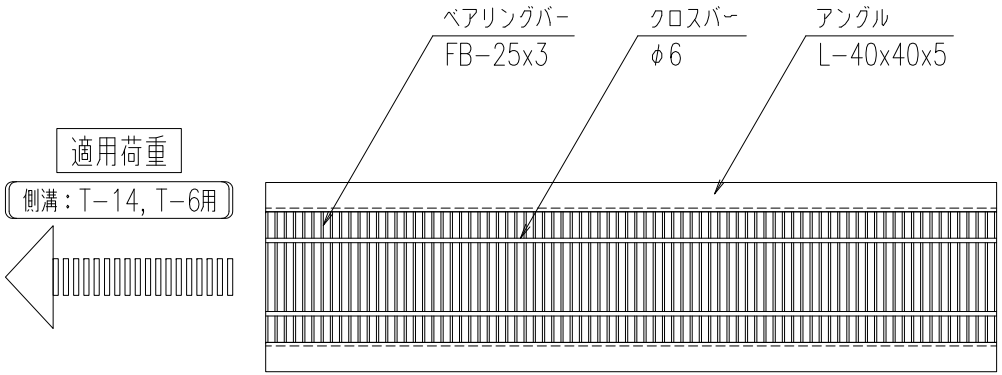

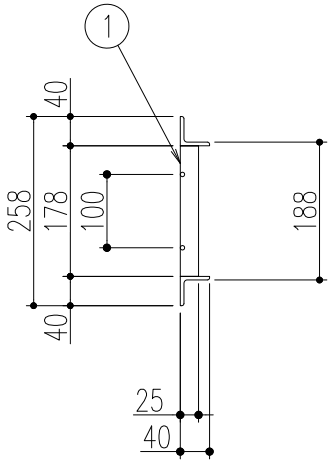

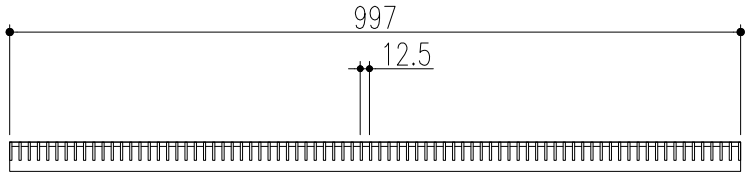

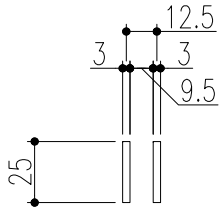

ベアリングバー　詳細図

品番	名称	質量	材質	表面処理	備考
1	蓋	14.9 kg/枚	SS400	溶融亜鉛めっき	

記号	変更内容・理由	年月日	担当	承認
△				
△				
△1	仕上がり寸法変更	'22.1.6	楊	後藤

第三角法		担当	年月日
	製図	朱	'20.1.6
	検図	胡	〃
	承認	後藤	〃

尺度	名称	側溝用細目U字溝用スチールグレーチング	図番	SSCACC0020-1
1/10 (A4)	品名	蓋：CHU325-20	株式会社 中部コーポレーション	

特記事項・・・指示なき製作基準は製品規格による。