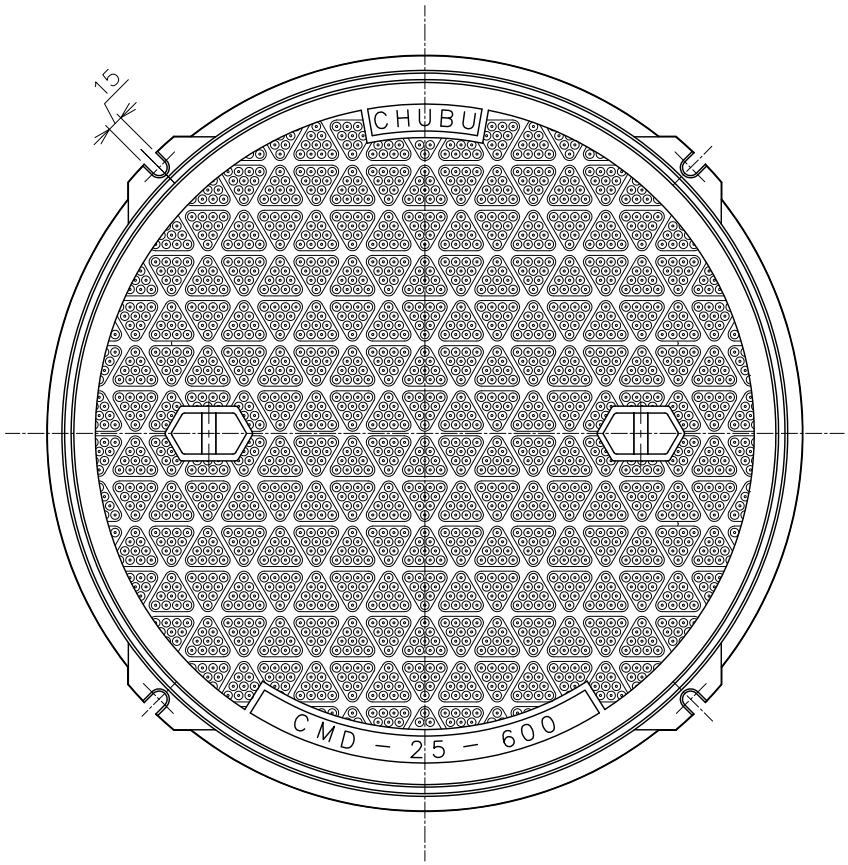

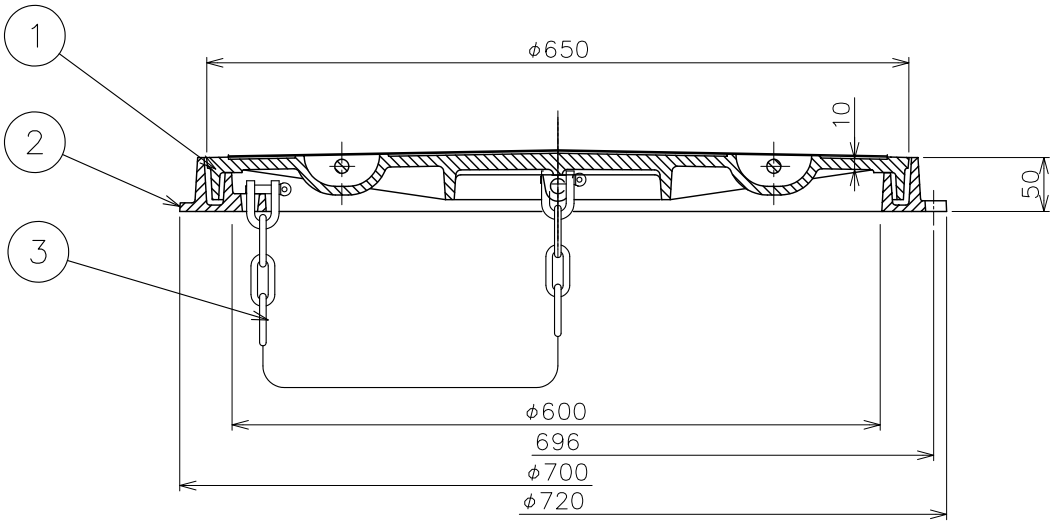

＊肉厚寸法は有効肉厚を示します。
＊クサリ付が標準です。
＊適用範囲は屋内、敷地内及び公道上を除くに敷地周辺道路です。

破壊荷重	250KN以上 (25,493kgf以上) 圧子φ330	安全荷重	50KN (5,103kgf)

品番	部品名	数量	材質	表面処理	備考
3	クサリ	1	スチール	溶融亜鉛めっき	
2	枠	1	FC200	CSコート	
1	フタ	1	FCD500－7	CSコート	

第三角法		担当	年月日	尺度	品名	ハイグリップマンホールカバー　水封形　重荷重用	図番	LQ72060019
	製図	太田	'19.1.16	1/7				
	検図	伊藤	'19.1.16		型式	CMDR－25－600N	株式会社中部コーポレーション	
	承認	伊藤	'19.1.16					

'24.7.3 更新　中村