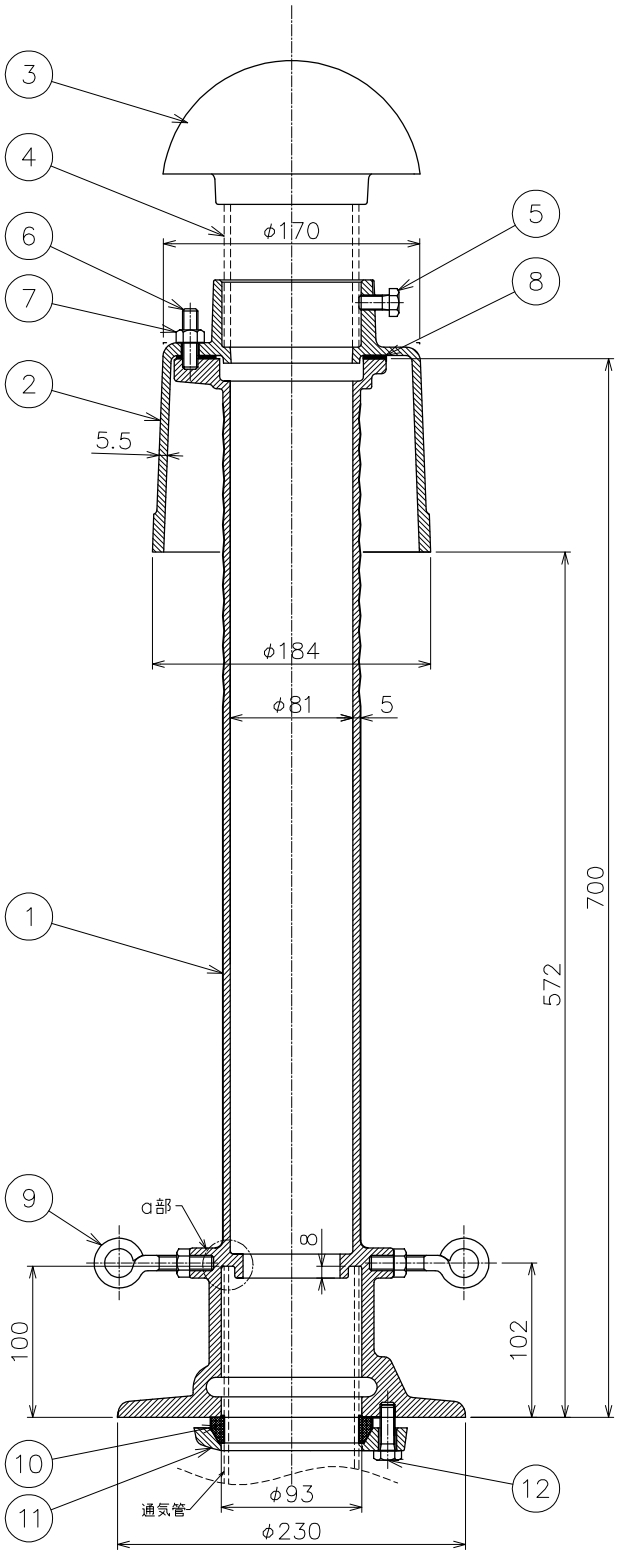

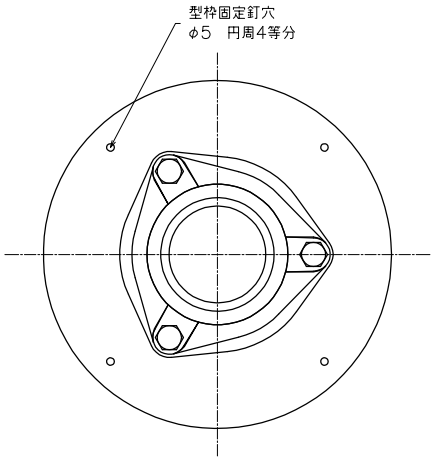

底面図

- 通気管の先端は本体ａ部に確実に入れてください。
- 本体はスラブ先付け打込み式です。
- 配管接続はフランジパッキン式です。
- 適用管種はSGP管・VP管です。
- 本体固定用の長ねじボルト、保護カバー等が付属いたします。
- ベントキャップは耐食アルミニウム合金製です。
- 品番④調節管にはVP管及びSGP管があります。（オプション）

品番	部品名	数量	材質	表面処理	備考
12	六角ボルト	3	SUS304		
11	フランジ	1	FCD500−7		
10	フランジパッキン	1	クロロプレン		
9	マルカンボルト	2	SS400		M8用
8	平パッキン	1	天然ゴム		
7	六角ナット	3	SUS304		M10用
6	スタッドボルト	3	SUS304		M10×40L
5	固定ボルト	3	SUS304		M10×20L
4	調節管	1	−		オプション
3	ベントキャップ	1	AC7A		CVR−AC
2	カバー	1	FC150	CSコート	
1	本体	1	FC150	CSコート	

第三角法		担当	年月日	尺度	品名	防水継手　先付け打込み式　フランジ付	図番	LX02110059
	製図	伊藤	’24.11.7	1/5				
	検図	オオタ	’24.11.7		型式	CPJ−F−75（CVR−AC仕様）	株式会社中部コーポレーション	
	承認	オオタ	’24.11.7					