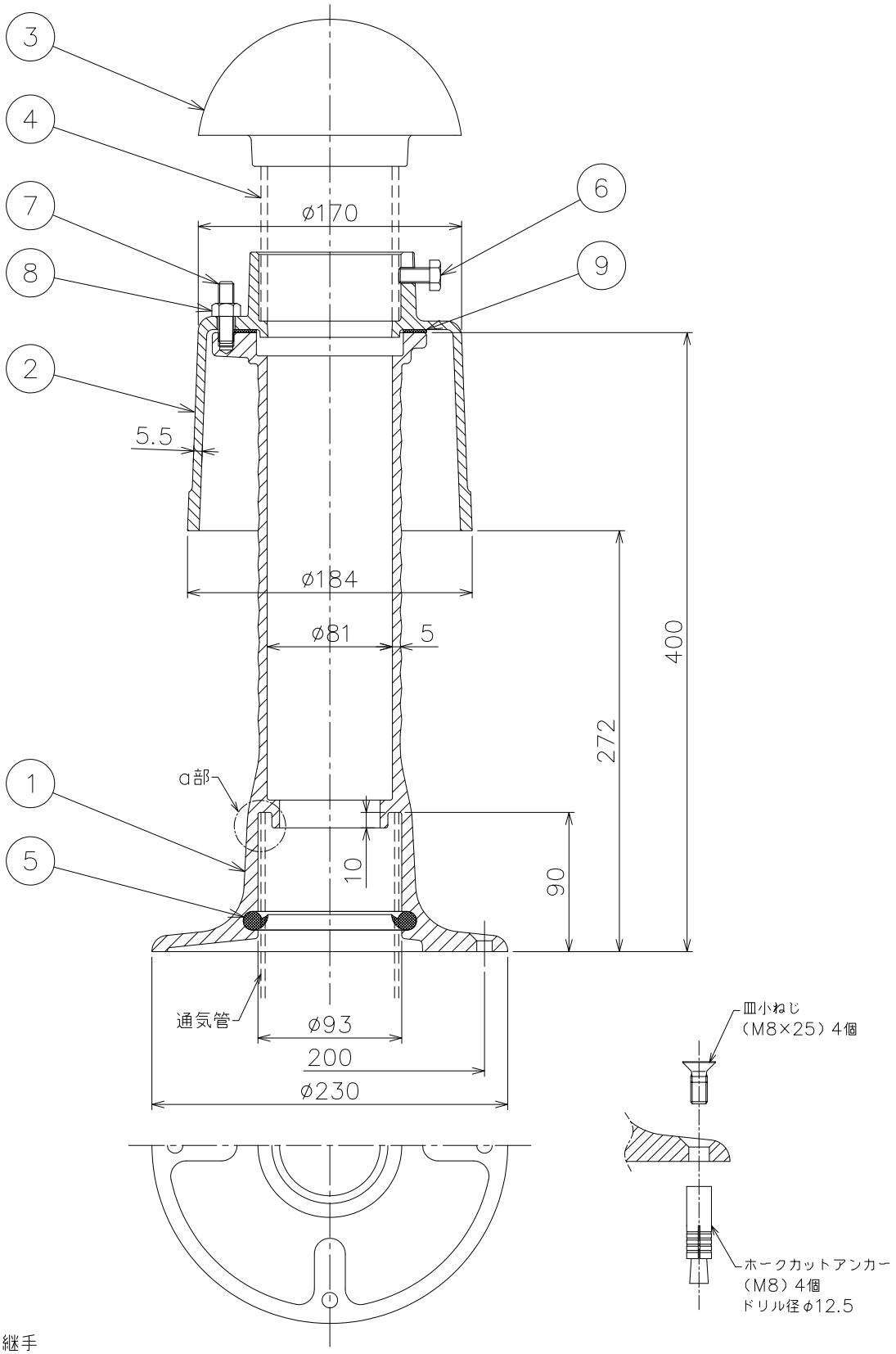

都市再生機構 型防水継手
（機械設備設計図集　J−501）

- 通気管の先端は本体a部に確実に入れてください。
- 本体はスラブ後付け用です。
- 適用管種はSGP管・VP管です。
- ベントキャップは耐食アルミニウム合金製です。
- ホークカットアンカー、皿小ねじが付属いたします。
- 品番④調節管にはVP管及びSGP管があります。
  （オプション）

品番	部品名	数量	材質	表面処理	備考
9	平パッキン	1	天然ゴム		
8	六角ナット	3	SUS304		M10用
7	スタッドボルト	3	SUS304		M10×40L
6	固定ボルト	3	SUS304		M10×20L
5	パッキン	1	クロロプレン		
4	調節管	1	−		オプション
3	ベントキャップ	1	AC7A		CVR−AC
2	カバー	1	FC150	CSコート	
1	本体	1	FC150	CSコート	

第三角法		担当	年月日	尺度	品名	通気管接続用防水継手　後付式	図番	LX02110035
	製図	伊藤	'24.10.10	1/4				
	検図	オオタ	'24.10.10		型式	CPJ−KL−75（CVR−AC仕様）	株式会社中部コーポレーション	
	承認	オオタ	'24.10.10					