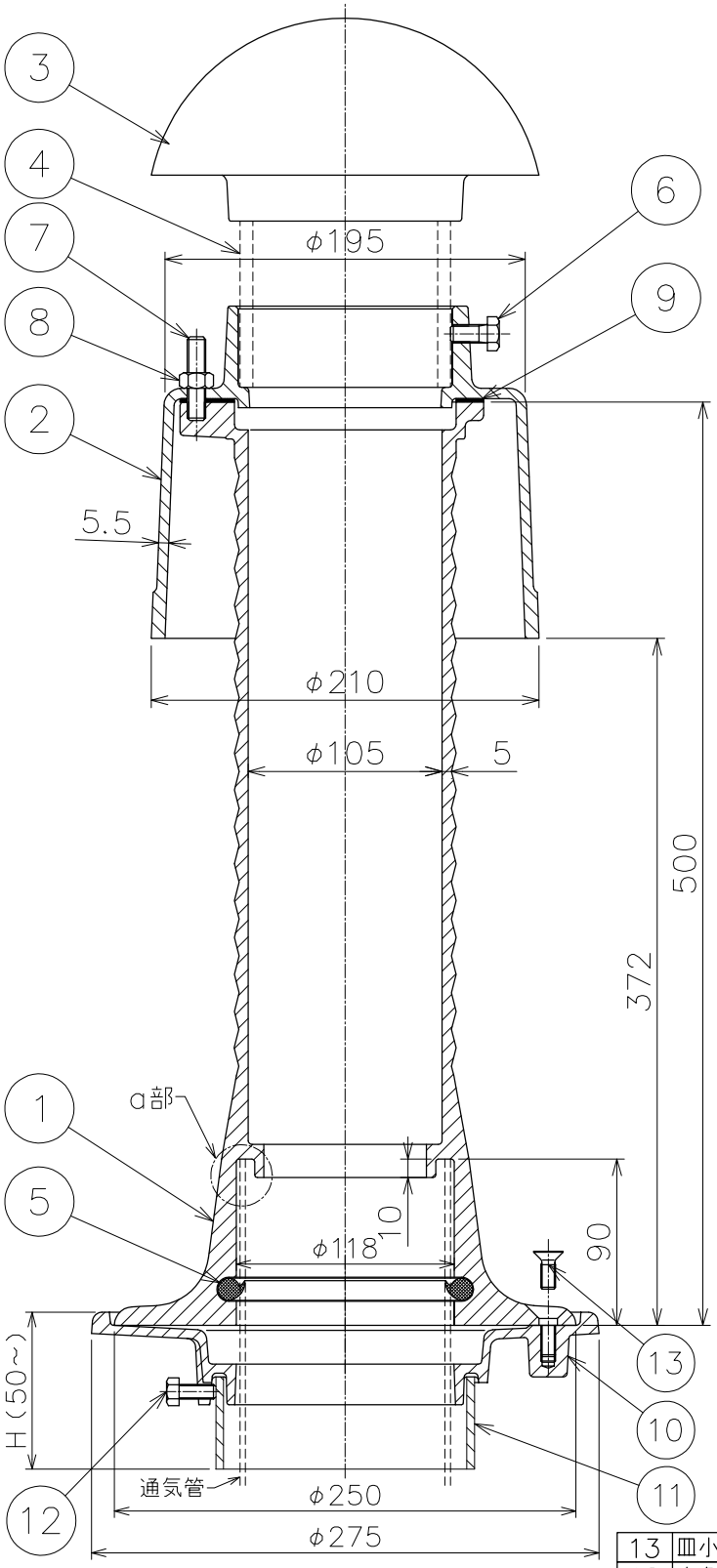

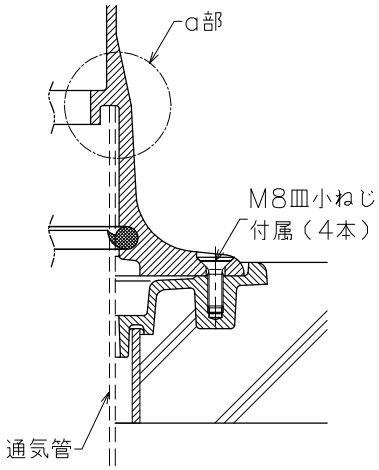

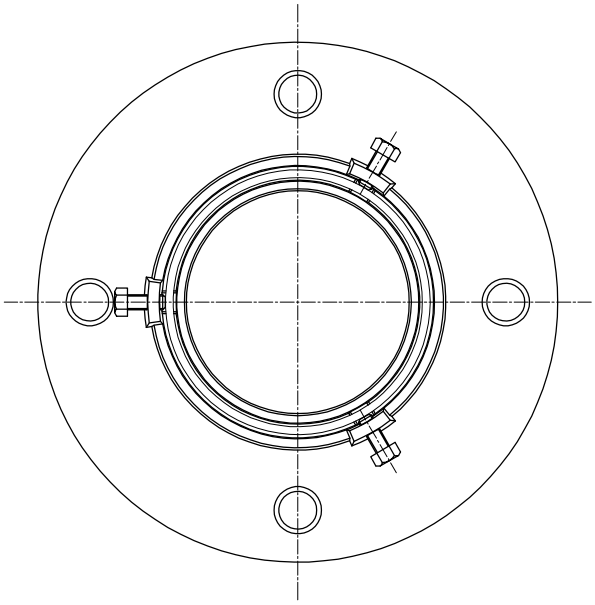

底面図

都市再生機構型防水継手
（機械設備設計図集　J－501）

- 通気管の先端は本体a部に確実に入れてください。
- 品番⑪スリーブにより指定のH（スラブ厚さ）寸法になりますのでご注文の際はH寸法をご指示ください。
- 適用管種はSGP管・VP管です。
- ベントキャップは耐食アルミニウム合金製です。
- 打込金具・保護カバー等が付属いたします。
- 品番④調節管にはVP管及びSGP管があります。（オプション）

品番	部品名	数量	材質	表面処理	備考
13	皿小ねじ	4	SWCH		M8×25L
12	六角ボルト	3	SWRM		M8×20L
11	スリーブ	1	塩ビ管		VU125
10	打込本体	1	FC150	CSコート	
9	平パッキン	1	天然ゴム		
8	六角ナット	3	SUS304		M10用
7	スタッドボルト	3	SUS304		M10×40L
6	固定ボルト	3	SUS304		M10×20L
5	パッキン	1	クロロプレン		
4	調節管	1	ー		オプション
3	ベントキャップ	1	AC7A		CVR－AC
2	カバー	1	FC150	CSコート	
1	本体	1	FC150	CSコート	

第三角法		担当	年月日	尺度	品名	通気管接続用防水継手　打込式（本体H500）	図番	LX02110091
	製図	伊藤	' 24.11.15	1/4				
	検図	オオタ	' 24.11.15		型式	CPJ－KLLS－100（CVR－AC仕様）	株式会社中部コーポレーション	
	承認	オオタ	' 24.11.15					