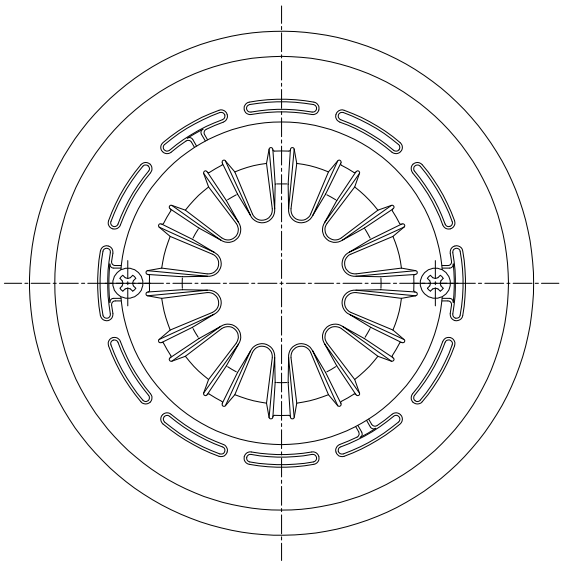

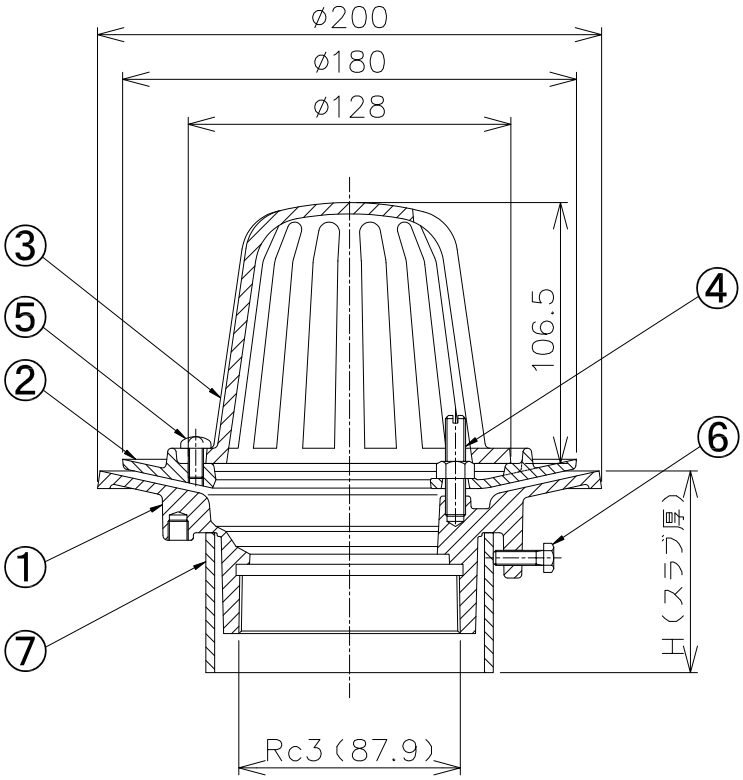

品番	部品名	数量	材質	表面処理	備考
7	スリーブ	1	塩ビ		VU管
6	六角ボルト	3	SWRM		M6×20L
5	止めビス	2	C2700W		M6×12L
4	ボルト・ナット	2	C3604		M8×40L
3	ストレーナ	1	FC150	CSコート	
2	防水層押え	1	FC150	CSコート	
1	本体	1	FC150	CSコート	

＊ネジ部は、JIS B 0203（管用テーパネジ）に
　準拠しています。
＊ご注文の際は、スラブ厚（H寸法）をご指示ください。

第三角法		担当	年月日	尺度	品名	たて引き用ルーフドレン　打込用　アスファルト・シート防水用 ねじ込式　屋上用	図番	LG22010003
	製図	武田	'18.12.5	1/3				
	検図	伊藤	'18.12.5		型式	CRAG−S−75	株式会社中部コーポレーション	
	承認	伊藤	'18.12.5					