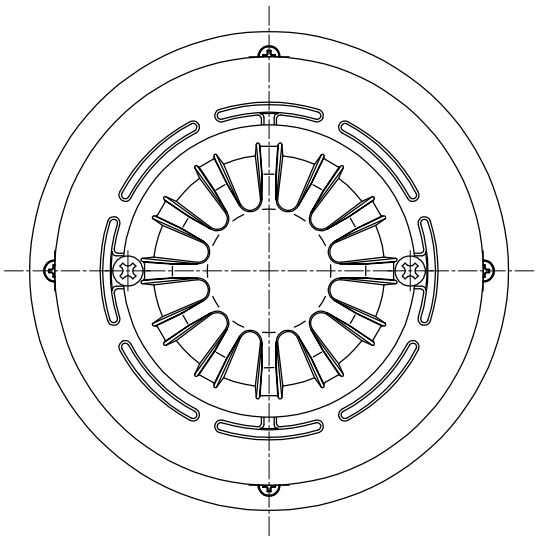

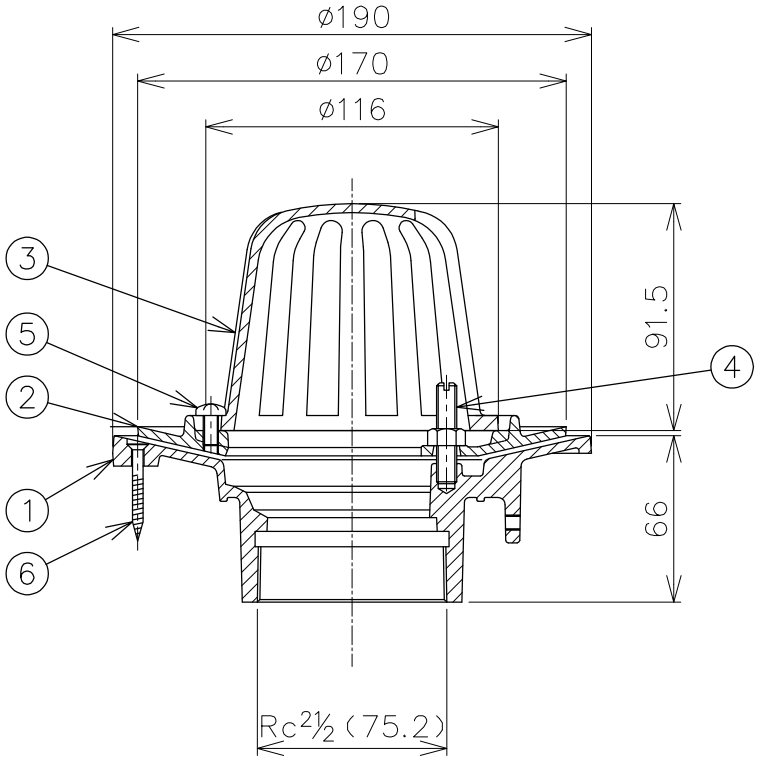

品番	部品名	数量	材質	表面処理	備考
6	木ねじ	4	SUS		呼び4.1×38L
5	止めビス	2	C2700W		M6×12L
4	ボルト・ナット	2	C3604		M8×40L
3	ストレーナ	1	FC150	CSコート	
2	防水層押え	1	FC150	CSコート	
1	本体	1	FC150	CSコート	

＊ネジ部は、JIS B 0203（管用テーパネジ）に
準拠しています。

第三角法		担当	年月日	尺度	品名	木付用たて引きルーフドレン　シート防水用　ねじ込式　屋上用	図番	LV02010011
	製図	オオタ	'22.4.5	1/3				
	検図	伊藤	'22.4.5		型式	CRAG−W−65	株式会社中部コーポレーション	
	承認	伊藤	'22.4.5					