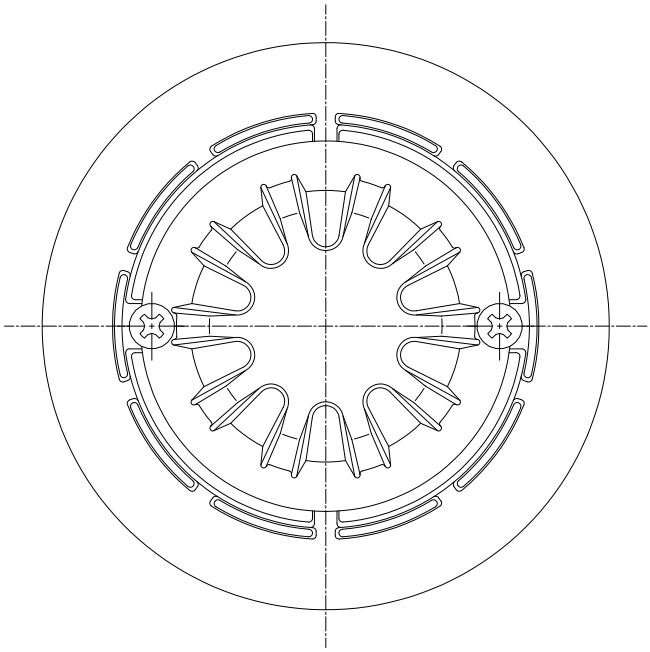

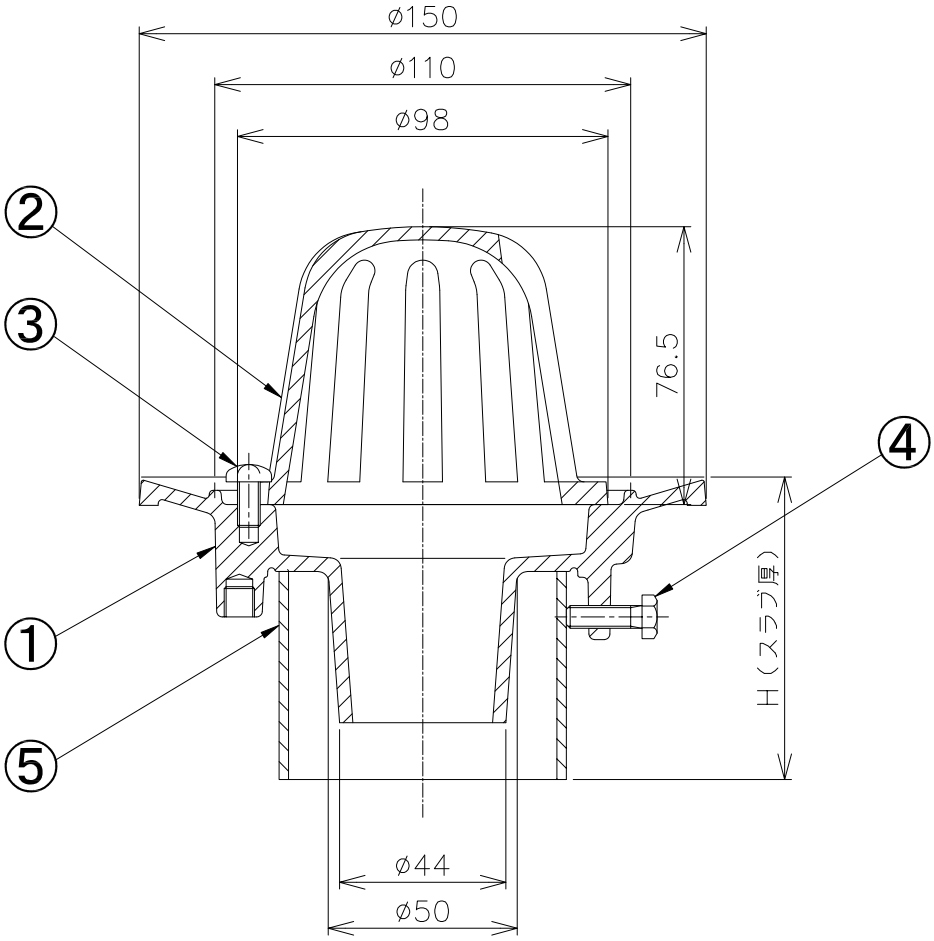

品番	部品名	数量	材質	表面処理	備考
5	スリーブ	1	塩ビ		VU管
4	六角ボルト	3	SWRM		M6×20L
3	止めビス	2	C2700W		M6×12L
2	ストレーナ	1	FC150	CSコート	
1	本体	1	FC150	CSコート	

＊ご注文の際は、スラブ厚（H寸法）をご指示ください。

第三角法		担当	年月日	尺度	品名	たて引き用ルーフドレン　打込用　モルタル・塗膜防水用 差込式　屋上用	図番	LA42010003
	製図	武田	'18.12.5	1/2				
	検図	伊藤	'18.12.5		型式	CRMP−1S−50	株式会社中部コーポレーション	
	承認	伊藤	'18.12.5					