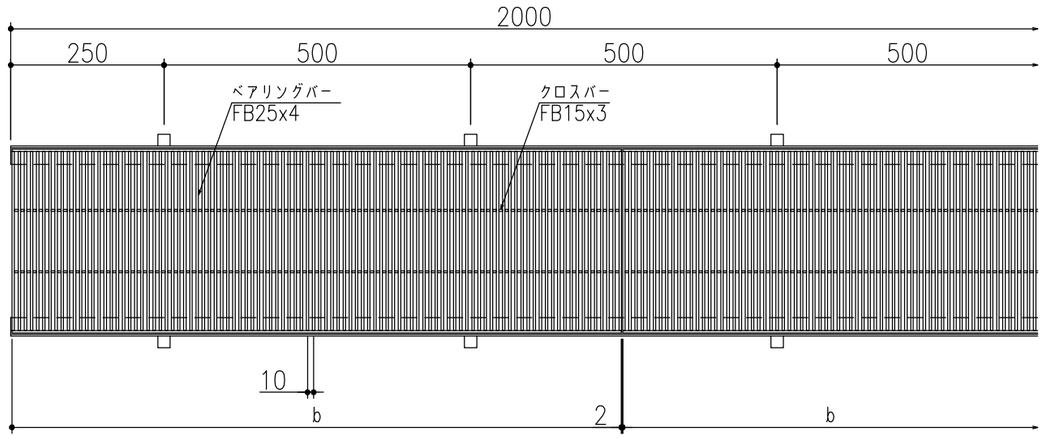

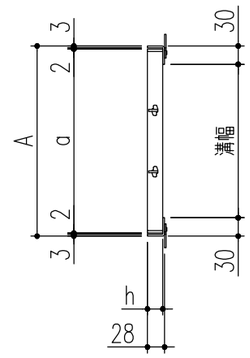

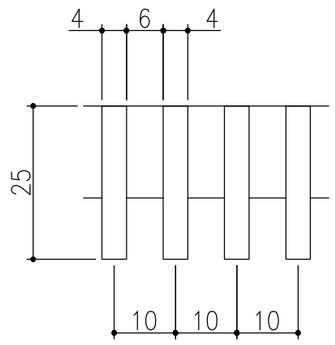

フラットバー詳細図

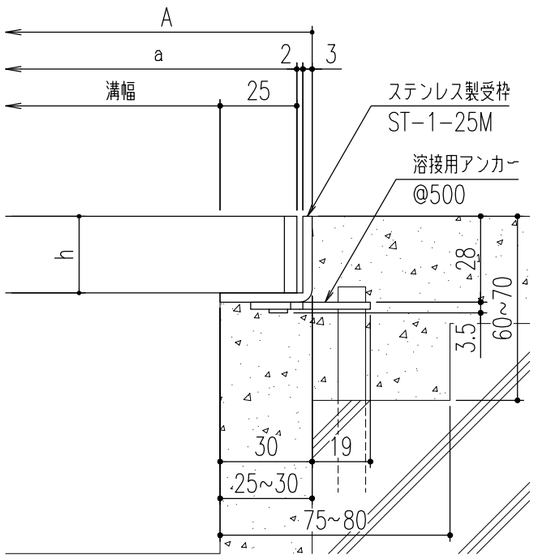

断面詳細図

仕　様

ステンレス製グレーチング
CSB 25　P=10
材質;SUS304
表面処理;電解研磨仕上
ステンレス製受枠　ST-1-25M
材質;ステンレス型材（SUS304）
;アンカー－SPCC（黒染め）

450	CSB 25-4.5	510	500	994	25	4	42.0	T-2	ST-1-25M
400	CSB 25-4	460	450			3	37.8	T-2	
350	CSB 25-3.5	410	400			3	33.8	T-2/T-6	
300	CSB 25-3	360	350			2	29.4	T-6/T-14	
250	CSB 25-2.5	310	300			2	25.5	T-14/T-20	
200	CSB 25-2	260	250			1	21.2	T-20	
150	CSB 25-1.5	210	200			1	17.2	T-20	
100	CSB 25-1	160	150			1	13.3	T-20	
溝幅	型式記号	A	a	b	h	クロスバー本数	重量（kg/枚）	適用荷重（横断／側溝）	適用受枠

記号	変更内容・理由	年月日	担当	承認
3				
2	アンカー仕様変更	'23.6. 1	黒田	近藤
1	サイズ追加	'20.4.1	近藤	近藤

第三角法		担当	年月日
	製図	黒田	'17.6.1
	検図	黒田	〃
	承認	近藤	〃

尺度 －

名称　ステンレスグレーチング フラットバータイプ

品名　本体 CSB25 P=10 / 受枠 ST-1-25M

図番　DQ62040003-2

株式会社 中部コーポレーション

※特記事項・・・指示なき製作基準は製品規格による。